«ԻՆՏԵՐԷՆԵՐԳԻԱ» ՍՊԸ

ՀՀ ԱՐՄԱՎԻՐԻ ՄԱՐԶԻ ԱՐՄԱՎԻՐ ՀԱՄԱՅՆՔԻ ՄԱՅԻՍՅԱՆ ԳՅՈՒՂԻ ՉԳՈՐԾՈՂ ՄԱՆԿԱՊԱՐՏԵԶԻ ՇԵՆՔԻ ՔԱՆԴՄԱՆ և ՆՈՐ ՏԻՊԱՅԻՆ ՆԱԽԱԳԾՈՎ ՇԵՆՔԻ ԿԱՌՈՒՑՄԱՆ ՏԵՂԱԿԱՊՄԱՆ ԱՇԽԱՏԱՆՔՆԵՐ
ՏՀ ԳՀ ՃԼ

Աշխատանքային գծագրեր

Գիրք 2

ՊԱՅՄԱՆԱԳԻՐ № ԱՔ-ԳՀՃԶԲ-25/41

Լիցենզիա՝ ՔՊԼ-№ 000098

«ԻՆՏԵՐԷՆԵՐԳԻԱ» ՍՊԸ

ՀՀ ԱՐՄԱՎԻՐԻ ՄԱՐԶԻ ԱՐՄԱՎԻՐ ՀԱՄԱՅՆՔԻ ՄԱՅԻՍՅԱՆ ԳՅՈՒՂԻ ՉԳՈՐԾՈՂ ՄԱՆԿԱՊԱՐՏԵԶԻ ՇԵՆՔԻ ՔԱՆԴՄԱՆ և ՆՈՐ ՏԻՊԱՅԻՆ ՆԱԽԱԳԾՈՎ ՇԵՆՔԻ ԿԱՌՈՒՑՄԱՆ ՏԵՂԱԿԱՊՄԱՆ ԱՇԽԱՏԱՆՔՆԵՐ

ՏԱՐԱԾՔԻ ՀԱՆՈՒՅԹ
ԳԼԽԱՎՈՐ ՀԱՏԱԿԱԳԻԾ
ՃԱՐՏԱՐԱՊԵՏԱԿԱՆ ՄԱՍ

Աշխատանքային գծագրեր

Գիրք 2

ՊԱՅՄԱՆԱԳԻՐ № ԱՔ-ԳՀՇՁԲ-25/41

Լիցենզիա՝ ՔՊԼ-№ 000098

Պատվիրատու՝ ՀՀ Արմավիրի մարզի Արմավիրի համայնքապետարան

Տնօրեն՝ Հ. Եսայան

Երևան 2026 թ.

ՆԱԽԱԳԾԻ ԿԱԶՄԸ

Նախագծի նշանակումը	Անվանումը	Գրքի համարը
	Ելակետային տվյալներ	Գիրք 1
ՏՀ, ԳՀ, ՃԼ,	Տարածքի հանույթ Գլխավոր հատակագիծ, Ճարտարապետական լուծումներ,	Գիրք 2
ԵԿ	Կոնստրուկտորական մաս	Գիրք 3
Գ, Ջ, Օ, ՋԿ, Ա, ԷՏ, ՀԱ, ԱՖՀ	Գազամատակարարում, Ջեռուցում, Օդափոխություն, Ջրամատակարարում և կոյուղի, Արևային տաք ջրամատակարարում, Էլեկտրատեխնիկական մաս , Հակահրդեհային ազդանշումներ, Արևային ֆոտովոլտային համակարգ	Գիրք 4
ՇԱԿ	Շինարարական աշխատանքների կազմակերպում	Գիրք 5
	Նախահաշիվ	Գիրք 6
	Նախահաշիվ - ծավալաթերթ	Գիրք 7

ՀԱՅԱՍՏԱՆԻ ՀԱՆՐԱՊԵՏՈՒԹՅԱՆ ՔԱՂԱՔԱՇԻՆՈՒԹՅԱՆ ԿՈՄԻՏԵ

ԼԻՑԵՆԶԻԱ

ՔՊԼ-000098, 1-ին դաս

(սերիան, հանձնման դասը)

ՔԱՂԱՔԱՇԻՆԱԿԱՆ ՓԱՍՏԱԹՂԹԵՐԻ ԿԱԶՄՈՒՄ ԲԱՑԱՌՈՒԹՅԱՄԲ ԿՈՆՍՏՐՈՒԿՏՈՐԱԿԱՆ ԵՎ ՃԱՐՏԱՐԱՊԵՏԱԿԱՆ ՄԱՍԵՐԻ

(գործունեության բնագավառում գործունեության տեսակը)

ՏՐՎԱԾ Է

2024-07-16, «ԻՆՏԵՐԷՆԵՐԳԻԱ» ՍՊԸ

(ձեռնարկության տեսակ սեփականության, անվանումը, ՀՎՀՀ, բաժնետիրության գործունեության տեսակների անվանումը)

ՀՀ, ԵՐԵՎԱՆ, ԴԱՎԹԱՇԵՆ, ԴԱՎԻԹԱՇԵՆ 3 ԹՂՄ., 12, 70

(գտնվելու վայրը՝ այդ թվում՝ անհատ ձեռնարկատիրոջ դեպքում՝ անունը, ազգանունը և բնակության վայրը)

Գործողության ժամկետը՝ 16.07.2029թ.

(օրը, ամիսը, տարեթիվը)

ՀԱԿԻՉ ՀԱՄԱՐ՝ UGD6-A451-1B33-23E1

Սույն փաստաթուղթը տրված է բացառապես էլեկտրոնային եղանակով: Փաստաթղթի վավերականության ստուգումն ու էլեկտրոնային ընօրինակի ներբեռնումը հնարավոր է իրականացնել https://verify.e-gov.am Հայաստանի Հանրապետության պաշտոնական փաստաթղթերի վավերականության ստուգման միասնական համակարգի կայքում մուտքագրելով հսկիչ համարը կամ սքանավորելով արագ արձագանքման ծածկագիրը (QR Code):

ՃԲԴ - Ա-0134

ԱՐՏՈՆԱԳԻՐ

ԲԱՐՁՐԱԳՈՒՅՆ ԴԱՍ

ԵՆԹԱԴԱՍ «Ա»

ՃԱՐՏԱՐԱՊԵՏ

ՀՄԱՅԱԿՅԱՆ ԹԱԳՈՒՀԻ ՍԻՄՈՆԻ

Ճարտարապետի մասնագիտական գործունեության իրականացում առանց սահմանափակումների, բացառությամբ տարածական պլանավորման փաստաթղթերի, պատմության և մշակույթի անշարժ հուշարձանների վերականգնման, ամրակայման և օգտագործման նախագծերի մշակման:

ՀԱՅԱՍՏԱՆԻ ՃԱՐՏԱՐԱՊԵՏՆԵՐԻ ՊԱԼԱՏ
ՆԱԽԱԳԱՀ Մ. ՄԻՆԱՍՅԱՆ

ՀՀ ՔԱՂԱՔԱՇԻՆՈՒԹՅԱՆ ԿՈՄԻՏԵ
ՆԱԽԱԳԱՀ Վ. ՎԵՐԱՊՈՅԱՆ

ՏՐՎԱԾ Է 14.05.2019
ԱՆԺԱԵՏ

ԱՇԽԱՏԱՆՔԱՅԻՆ ԳԾԱԳՐԵՐԻ ԱՄՓՈՓ ԼՐԱԿԱԶՄ
СВОДНАЯ ВЕДОМОСТЬ РАБОЧИХ ЧЕРТЕЖЕЙ

NN	ԱՆՎԱՆՈՒՄ/НАИМЕНОВАНИЕ	ԾԱՆՈԹ.
1	ԸՆԴՀԱՆՈՒՐ ՏՎՅԱԼՆԵՐ, ՀԱՆԳՈՒՅՑՆԵՐ/ОБЩИЕ СВЕДЕНИЯ, УЗЛЫ	ԳՀ-1
2	ՏԵՂԱԳՐԱԿԱՆ ՀԱՆՈՒՅԹ/ТОПОГРАФИЧЕСКАЯ СЪЕМКА	ՏՀ-1
3	ԻՐԱՎԻՃԱԿԱՅԻՆ ՀԱՏԱԿԱԳԻԾ/СИТУАЦИОННЫЙ ПЛАН 1:2000	ԳՀ-2
4	ԻՐԱՎԻՃԱԿԱՅԻՆ ՀԱՏԱԿԱԳԻԾ/СИТУАЦИОННЫЙ ПЛАН 1:1000	ԳՀ-3
5	ՆՇՀԱՐՄԱՆ ՀԱՏԱԿԱԳԻԾ/РАЗБИВОЧНЫЙ ПЛАН	ԳՀ-4
6	ՆՇՀԱՐՄԱՆ ՀԱՏԱԿԱԳԻԾ/РАЗБИВОЧНЫЙ ПЛАН	ԳՀ-5
7	ԲԱՐԵԿԱՐԳԱՄԱՆ ՀԱՏԱԿԱԳԻԾ/ПЛАН БЛАГОУСТРОЙСТВА	ԳՀ-6
8	ՉԱՓԱԿԱՊՄԱՆ ՀԱՏԱԿԱԳԻԾ/РАЗБИВОЧНЫЙ ПЛАН	ԳՀ-7
9	ՑԱՆԿԱՊՈՒՏԻ ՏԱՐՐԵՐԻ ՍԽԵՄԱ/ СХЕМА ЭЛЕМЕНТОВ ОГРАЖДЕНИЯ	ԳՀ-8
10	ԴՈՆԱԿ-ԴԱՐՊԱՍ/ /МЕТАЛ. КАЛИТКА, МЕТАЛ. ВОРОТА	ԳՀ-9
11	ՀԵՆԱՊՈՒՏԻ ՓՈՎԱԾՔԸ / РАЗВЕРТКА ПОДПОРНОЙ СТЕНЫ	ԳՀ-10

ՄԱՆԿԱՊԱՐՏԵԶԻ ԸՆԴՀԱՆՈՒՐ ՏՎՅԱԼՆԵՐ

1. ԸՆԴՀԱՆՈՒՐ ՏԱՐԱԾՔԻ ՄԱԿԵՐԵՍ/ **ОБЩАЯ ПЛОЩАДЬ** -0.2961 հա
2. ԿԱՌՈՒՑԱՊԱՏՄԱՆ ՄԱԿԵՐԵՍ/**ПЛОЩАДЬ ЗАСТРОЙКИ** - 411.4 քմ
3. ԱՆԹԱՓԱՆՑԻԿ ՄԱԿԵՐԵՍՆԵՐ /**ВОДОНЕПРОНИЦАЕМАЯ ПЛОЩАДЬ**
   որից ՇԻՆՈՒԹՅՈՒՆՆԵՐ/СООРУЖЕНИЯ - 411.4քմ
   ԱՍՖԱԼՏ, ՍԱԼԿԱԾՔ և ՀԱՐԹԱԿՆԵՐ/АСФАЛЬТ, ПЛОЩАДКИ, ОТМОСТКА - 172.6 քմ
4. ՋՐԱԹԱՓԱՆՑ ՄԱԿԵՐԵՍԵՐ/ **ВОДОПРОНИЦАЕМАЯ ПЛОЩАДЬ** - 2377.0քմ
   որից ԿԱՆԱՉԱՊԱՏ ՏԱՐԱԾՔ/ПЛОЩАДЬ ОЗЕЛЕНЕНИЯ - 1802.2քմ
   ԱՎԱԶԻ ՀԻՄՔՈՎ ԱՐահԵՏՆԵՐ/ДОРОЖКИ - 47.1քմ
   ԽԱՂԱՀՐԱՊԱՐԱԿՆԵՐ/ИГРОВЫЕ ПЛОЩАДКИ - 527.7քմ

ԲԱՐԵԿԱՐԳԱՄԱՆ ԱՇԽԱՏԱՆՔՆԵՐԻ ԾԱՎԱԼՆԵՐ
ОБЪЁМ РАБОТ ПО БЛАГОУСТРОЙСТВУ

Հ/Հ	ԱՇԽԱՏԱՆՔԻ ԱՆՎԱՆՈՒՄԸ	ՉԱՓԻ ՄԻԱՎՈՐ	ՔԱՆԱԿԸ
1	2	3	4
	I. ՀՈՂԱՅԻՆ ԱՇԽԱՏԱՆՔՆԵՐ		
2	ՏԱՐԱԾՔԻ ՀԱՍԱԿԱՐԳԵՑՈՒՄ ԲՈՒԼԴՈԶԵՐՈՎ	մ²	2961,0
3	3-րդ ԿԱՐԳԻ ԳՐՈՒՆՏԻ ՔԱՆԴՈՒՄ ԲՈՒԼԴՈԶԵՐՈՎ	մ³	159,6
4	ՔԱՆԴԱԾ ԳՐՈՒՆՏԻ ՏԵՂԱՓՈԽՈՒՄ ԲՈՒԼԴՈԶԵՐՈՎ ԻՏՔՔ /ԲԱՐԵԿԱՐԳՈՒՄ/	մ³	1214,5
5	ԵՏՆԱՄԵԿՈՒՄ ՉԵՌՔՈՎ	մ³	121,00
	II. ԱՎՏՈՃԱՆԱՊԱՐՀՆԵՐ ԵՎ ՍԱԼԿԱԾՔ /ՄԵՐՁԱՏԱՐ ՃԱՆԱՊԱՐՀ/		
7	*ԱՎՏՈՃԱՆԱՊԱՐՀԻ ԿԱՌՈՒՑՈՒՄ*		
8	ՃԱՆԱՊԱՐՀԻ ՇԱՇԿՈՒՅԹԻ ՏԱՀՏԱԿԻ ԿԱՌՈՒՑՈՒՄ 25սմ ՀԱՍՏՈՒԹՅԱՄԲ	մ²/մ³	422,6/ 105,7
9	ԱԿԱՆԱԿՈՊՃԱՅԻՆ ԳՐՈՒՆՏ h=10սմ	մ³	10,6
10	ՇԱՓԱԶԱՏՎԱԾ ԽԻՃ h=15սմ	մ³	63,4
11	ՄԻՋԻՆՀԱՏԻԿ ԱՍՖԱԼՏ h=6սմ	մ²	422,6
12	*ՇԵՆՔԻ ՇՈՒՐՋ ՍԱԼԿԱԾՔԻ ԿԱՌՈՒՑՈՒՄ*		
13	ՍԱԼԿԱԾՔԻ ՏԱՀՏԱԿԻ ԿԱՌՈՒՑՈՒՄ 25սմ ՀԱՍՏՈՒԹՅԱՄԲ	մ²/մ³	56,1/ 14,0
14	ՇԱՓԱԶԱՏՎԱԾ ԽԻՃ ՏՈՓԱՆՈՒՄՈՎ h=10սմ	մ³	5,6
15	ԲԵՏՈՆԵ ՇԱՇԿՈՒՅԹ՝ B 15 ԴԱՍԻ h=12սմ	մ³	6,7
16	ԲԱԶԱԼՏԵ ԲՐԵԿՉԱՅԻ ՇԱՇԿ 4 սմ	մ²	56,1
17	ԲԱԶԱԼՏԵ ԵԶՐԱՔԱՐԵՐԻ 15x30սմ ՏԵՂԱԴՐՈՒՄ ԲԵՏՈՆԵ ՀԻՄՔԻ ՎՐԱ	գմ	437,3
18	*ԱՐահԵՏՆԵՐԻ ԿԱՌՈՒՑՈՒՄ 1.5-1.2մ ԼԱՅՆ.*		
19	ՏԱՀՏԱԿԻ ԿԱՌՈՒՑՈՒՄ h=20սմ	մ²/մ³	47,1/ 9,4
20	ՇԱՓԱԶԱՏՎԱԾ ԽԻՃԵ ՀԻՄՔ ՏՈՓԱՆՈՒՄՈՎ h=10սմ	մ³	4,7
21	ԱՎԱԶԻ ՇԵՐՏ h=8սմ	մ³	42,2
22	ԲԱԶԱԼՏԵ ՏՋԵՎ ՔԱՐԵՐ 15-20սմ	մ²	47,1
23	ԲԵՏՈՆԵ ԵԶՐԱՔԱՐԵՐԻ 10x20սմ ՏԵՂԱԴՐՈՒՄ ԲԵՏՈՆԵ ՀԻՄՔԻ ՎՐԱ	գմ	142,6
24	ԽԱՂԱՀՐԱՊԱՐԱԿՆԵՐՈՒՄ ԱՎԱԶԻ ԼԻՑՔ h=20սմ	մ²	527,7
25	ՄԱՆԿԱԿԱՆ ՏԱՂԱԿԱՐ	հատ	3
	III. ԲԱՐԵԿԱՐԳՈՒՄ ԵՎ ԿԱՆԱՉԱՊԱՏՈՒՄ		
27	ԹՓԵՐԻ ՏՆԿՈՒՄՈՎ ԿԱՆԱՉ ՑԱՆԿԱՊՈՒՏ	գմ	412,6
28	ԾԱՂԿԱՆՈՑԻ ՊԱՏՐԱՍՏՈՒՄ	մ²	149,6
29	ԳԱԶՈՆԻ ՊԱՏՐԱՍՏՈՒՄ	մ²	628,2
30	*IV. ԱՂԲՅՈՒՐԿՆԵՐԻ ՏԵՂԱԴՐՄԱՆ ՀԱՐԹԱԿ*		
31	ԲԵՏՈՆԵ ՀԻՄՔ B10 ԴԱՍԻ ԲԵՏՈՆԻՑ h=10սմ	մ³	0,5
32	ՊԱՏԻ ՇԱՐՈՒՄ ԿԱՆՈՆ. ՏՈՒՖ ՔԱՐԻՑ 0.2մ ԼԱՅՆ. 1.5մ ԲԱՐՁՐ.	մ³	1,6
33	ՊԱՏԻ ՍԿԱՐՈՒՄ ՑԵՄԵՆՏԱՎԱԶԱՅԻՆ ՇԱՂԱԽՈՎ 2սմ ՀԱՍՏ.	մ²	14,6
	V. Ջրահեռացման առվակ թուջե ճաղավանդակով d100	մ	30,0

ՍԱԼԿԱԾՔԻ, ՄԱՅԹԵՐԻ ԵՎ ՍԻԶԱՄԱՐԳԻ ԿՊՈՒՍԿՑՈՒՄԸ

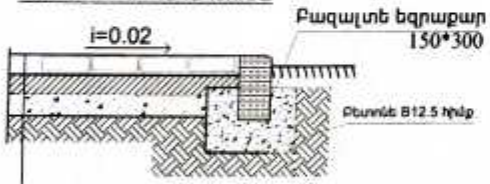

Բազալտե բրեկչայի/բազալտի ծածկ 4սմ
Բետոնե B15 դասի ծածկույթ 10սմ
Շափազատված խճի հիմք տոփանումով 12սմ

ՍԱԼԿԱԾՔԻ ԿՏՐՎԱԾՔ

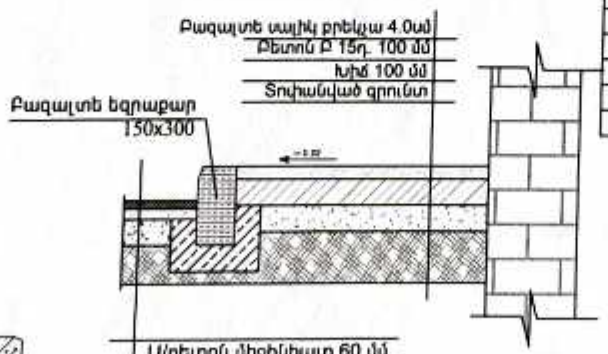

Ա/բետոն միջինհատ 60 մմ
խճի շերտ 40-70 մմ, 150 մմ

ԱՐահԵՏՆԵՐԻ ԵՎ ՍԻԶԱՄԱՐԳԻ ԿՊՈՒՍԿՑՈՒՄԸ

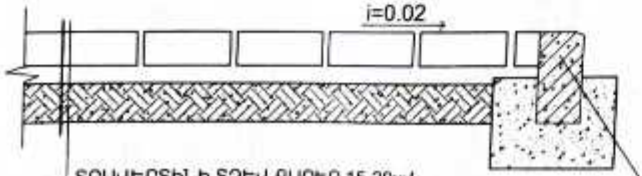

ՏՐԱՎԵՐՏԻՆԻ ՏՋԵՎ ՔԱՐԵՐ 15-20սմ
ԱՎԱԶԻ ՇԵՐՏ - 8սմ
ԽՃՈՎ ՏՈՓԱՆՎԱԾ ԳՐՈՒՆՏ - 10սմ

Բետոնե եզրաքար
100x200 (h)

«ԼԱՎԱ» ՍՊԸ
ՓՈՐՁԱՔՆՆՈՒԹՅՈՒՆ
«__» _____ 20__ թ.

ՊԱՅՄԱՆԱԳԻՐ/ Договор № ԱՔ-ԳՀՇՁԲ-25/41	ՀՀ Արմավիրի մարզի Արմավիր համայնքի Մայիսյան գյուղի չգործող մանկապարտեզի շենքի քանդման և նոր տիպային նախագծով շենքի կառուցման տեղակալման աշխատանքներ/Строительство детского сада поселка Маисян, марза Арамавир, РА		
ԳԼԽԱՎՈՐ ՀԱՍԱԿԱԳԻԾ ГЕН. ПЛАНИРОВКА	ՓՈՒL Стадия: ԱՆ	ԹԵՐԹ Лист: ԳՀ-1	ԹԵՐԹԵՐ Листов: 11
ԸՆԴՀԱՆՈՒՐ ՏՎՅԱԼՆԵՐ, ՀԱՆԳՈՒՅՑՆԵՐ ОБЩИЕ СВЕДЕНИЯ, УЗЛЫ			

ԳԼԽ. Начертил. Ս. ԵՍԱՅԱՆ С. Есаян
ԱԿՍՏԱՊ Т. Акопян
ՊԱՏՄՆ. Должность ԱՆՈՒՆ, ազգանուն Имя, Фамилия ԱՌՈՒՄ Подпись

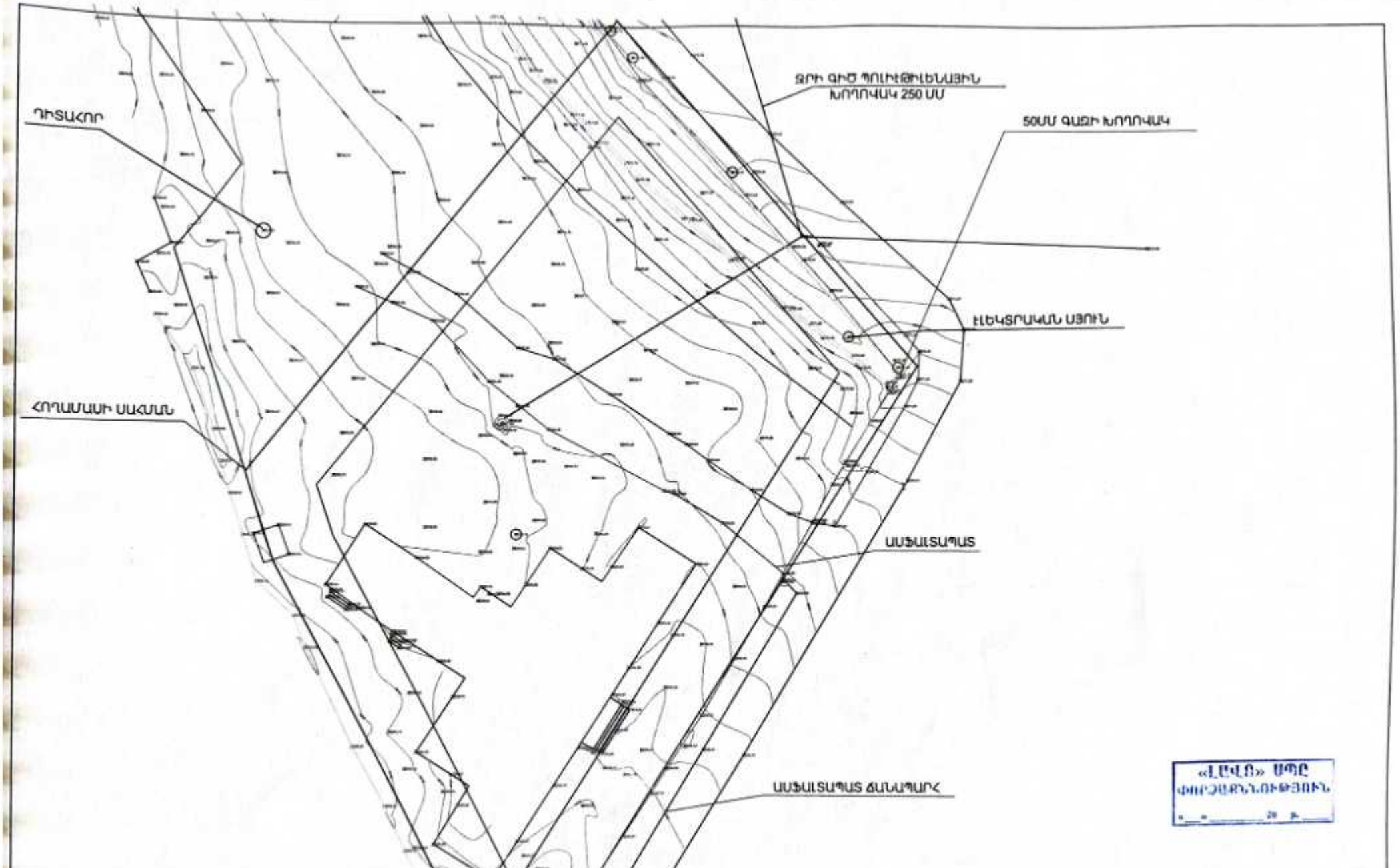

«ԼԻՎԱ» ՍՊԸ
ՓՈՐՁԱԳՈՒՅՑԻՆ
«___» _____ 20 թ.

ՊԱՅՄԱՆԱԳԻՐ/ Договор N- IE-01/2025			ՀՀ Արմավիրի մարզի Արմավիր համայնքի Սայիսյան գյուղի չգործող մանկապարտեզի շենքի քանդման և նոր տիպային նախագծով շենքի կառուցման տեղակալման աշխատանքներ/Строительство детского сада поселка Маисян, марза Арамавир, РА		
			ԳԼԽԱՎՈՐ ՀԱՏԱԿԱԳԻԾ ГЕН. ПЛАНИРОВКА	ՓՈՒԼ	ՑՈՒՑԱԿ	ՑՈՒՑԱԿՆԵՐ
ԳԾԱԳ Начертил	Ս. ԵՍԱՅԱՆ С. Есаян			ԱՆ	SՀ-1	11
ԼԱԳ/ГАП	Թ. ՀԱՄԱՍՅԱՆ Т. Амасян		ՏԵՂԱԳՐԱԿԱՆ ՀԱՄԱՅՆ ТОПОГРАФИЧЕСКАЯ СЪЕМКА			
ՊԱՇՏՈՆ Должность	ԱՆՈՒՆ ԱԶԳԱՆՈՒՆ Имя, Фамилия	ՍՏՈՐԳ Подпись				

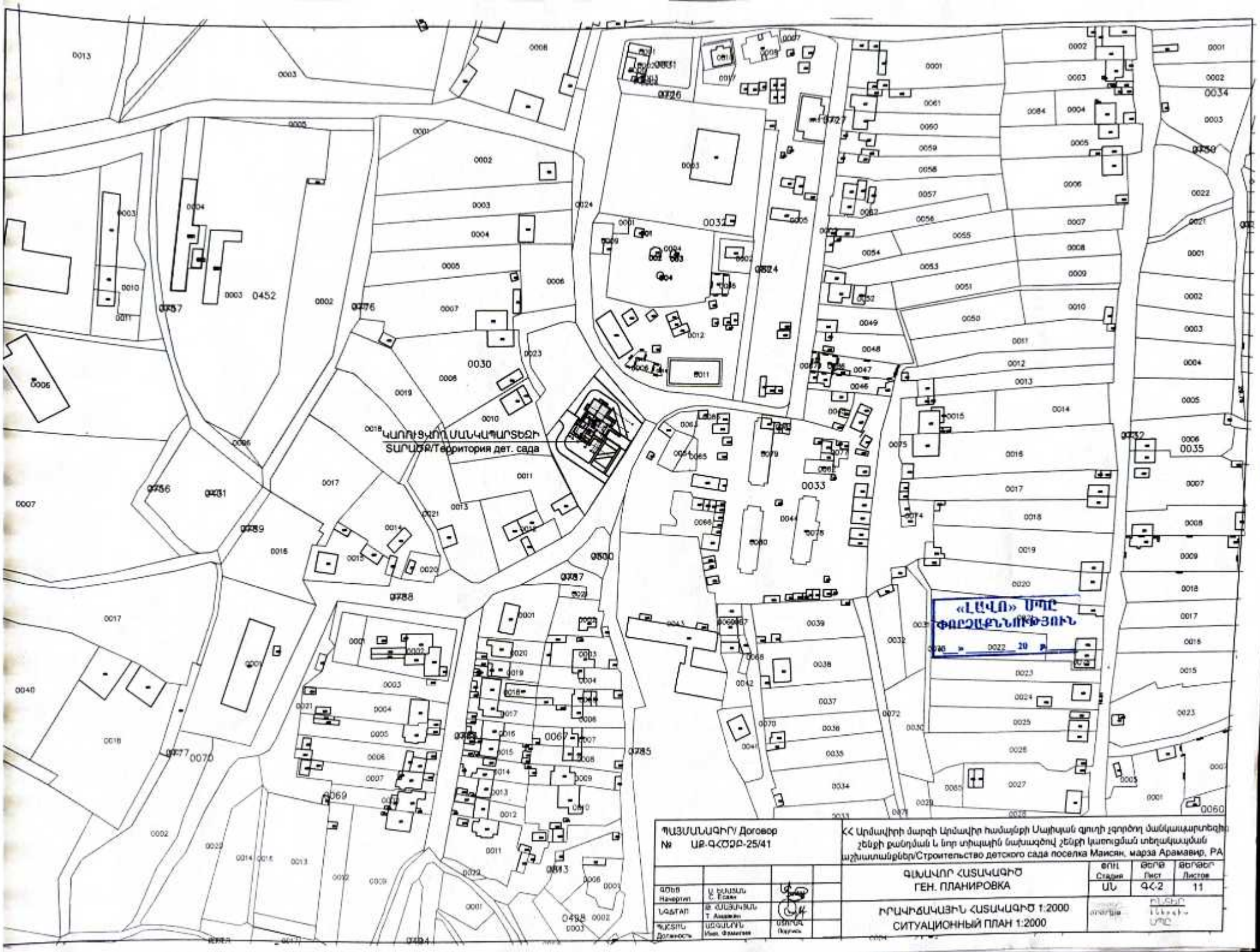
ԿԱՌՈՒՑՄԱՆ ՄԱՆԿԱՊԱՐՏԵԶԻ
ՏԱՐԱԾՔ/Территория дет. сада
«ԼԱՎՈ» ՍՊԸ
ՓՈՐՁԱՔՆՆՈՒԹՅՈՒՆ
ՊԱՅՄԱՆԱԳԻՐ/ Договор
№ ԱՐ-ԳՀՇՁԲ-25/41
ՀՀ Արմավիրի մարզի Արմավիր համայնքի Սայիդան գյուղի չգործող մանկապարտեզի շենքի քանդման և նոր տիպային նախագծով շենքի կառուցման տեղամասման աշխատանքներ/Строительство детского сада поселка Маисян, марза Арамавир, РА
ԳԼԽԱՎՈՐ ՀԱՏԱԿԱԳԻԾ
ГЕН. ПЛАНИРОВКА
ՓՈՒԼ Стадия
ԱՆ
ՓՈՐՁ Лист
ԳՀ-2
ՓՈՐՁԵՐ Листов
11
ԻՐԱՎԻՃԱԿԱՅԻՆ ՀԱՏԱԿԱԳԻԾ 1:2000
СИТУАЦИОННЫЙ ПЛАН 1:2000
ԳԼԽԱՎՈՐ ԱՃՈՒՐԴԱԳԻՐ
Գ. ԵՍԱՅԱՆ
Գ. ՀՈՎՀԱՆՆԻՍՅԱՆ
Տ. Հովհաննիսյան
ԱՆՈՒՆ ԱԶԳԱՆՈՒՆ
Имя, Фамилия
ՍՏՈՐԱԳՐՈՒԹՅՈՒՆ
Подпись

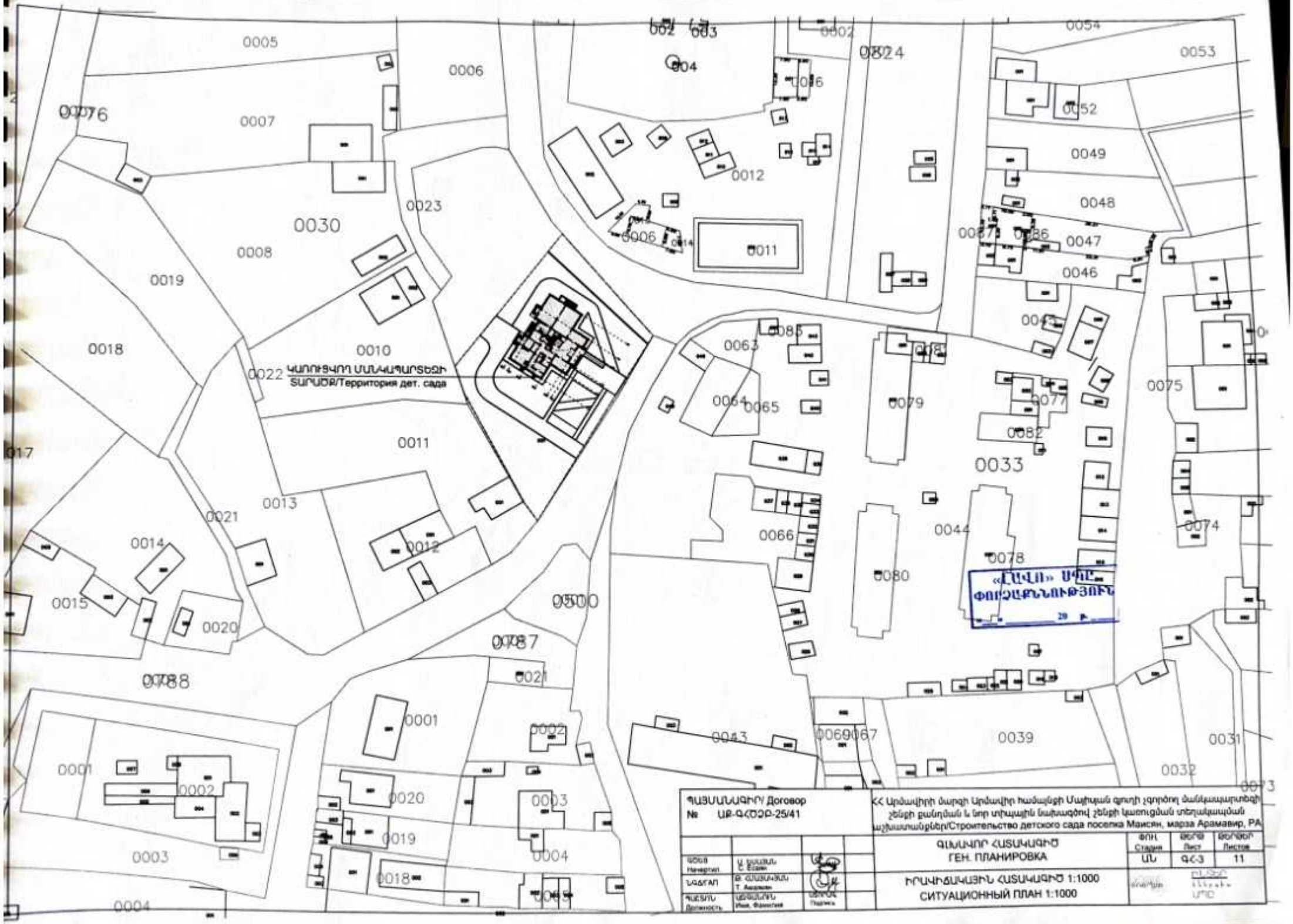
ԿԱՌՈՒՑՎՈՂ ՄԱՆԿԱՊԱՐՏԵԶԻ
ՏԱՐԱԾՔ/Территория дет. сада
«ԸՆՎԱՌ» ՍՊԸ
ՓՈՒՇԱՔՆՆՈՒԹՅՈՒՆ
ՊԱՅՄԱՆԱԳԻՐ/ Договор
№ ԱՐ-ԳՀԾՁԲ-25/41
ՀՀ Արմավիրի մարզի Արմավիր համայնքի Մայիսյան գյուղի չգործող ծանկապարտեզի շենքի քանդման և նոր տիպային նախագծով շենքի կառուցման տեղեկագրման աշխատանքներ/Строительство детского сада поселка Маисян, марза Арамавир, РА
ԳԼԽԱՎՈՐ ՀԱՏԱԿԱԳԾԻ
ГЕН. ПЛАНИРОВКА
ՍԱՆ
ԳՀ-3
11
ԻՐԱՎԻՃԱԿԱՅԻՆ ՀԱՏԱԿԱԳԾԻ 1:1000
СИТУАЦИОННЫЙ ПЛАН 1:1000

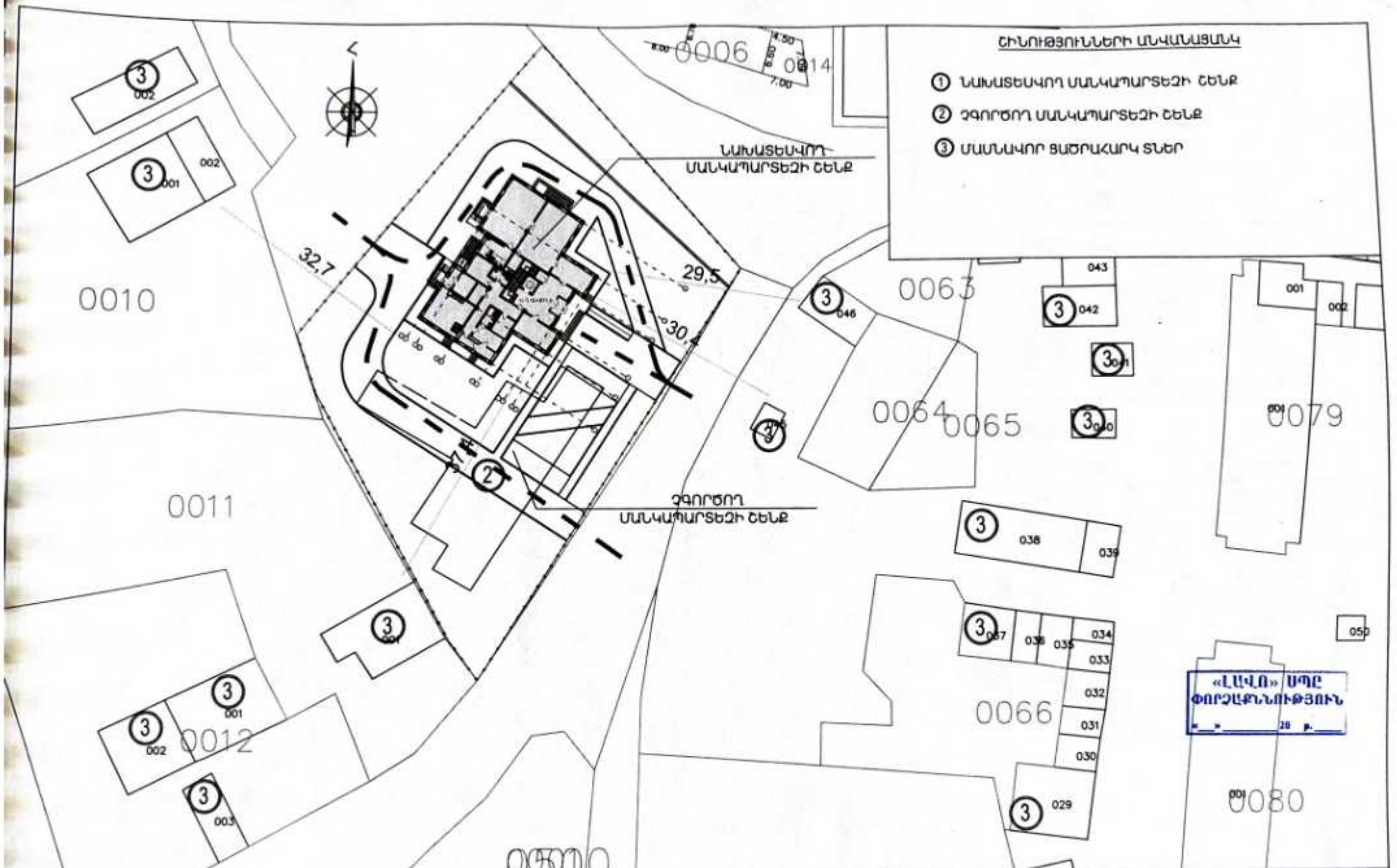

ՊԱՅՄԱՆԱԳԻՐ/ Договор № ԱՔ-ԳՀԾՁԲ-25/41	ՀՀ Արմավիրի մարզի Արմավիր համայնքի Մայիսյան գյուղի չգործող մանկապարտեզի շենքի քանդման և նոր տիպային նախագծով շենքի կառուցման տեղակապման աշխատանքներ/Строительство детского сада поселка Маисян, марза Арамавир, РА		
	ԳԼԽԱՎՈՐ ՀԱՏԱԿԱԳԻԾ ГЕН. ПЛАНИРОВКА	ՓՈՒ Стадия: ԱՆ	ՑԱՐԿ Лист: ԳՀ-4	ՑԱՐԿԵՐ Листов: 11
ԳԾԱ Начертил: Ա. ՇԱՀԱՅԱՆ А. Шахиян ՆԱԽԱՐԱՐ Т. Ананян: Ա. ՀՈՎՀԱՆՆԻՍՅԱՆ ՊԱՇՏՈՆ Должность: ԱՇԽԱՏԱԿԻՑ Имя, Фамилия	ՆԱԽԱՐԱՐԱԿԱՆ ՀԱՏԱԿԱԳԻԾ 1:500 РАЗМЕТОЧНЫЙ ПЛАН 1:500		

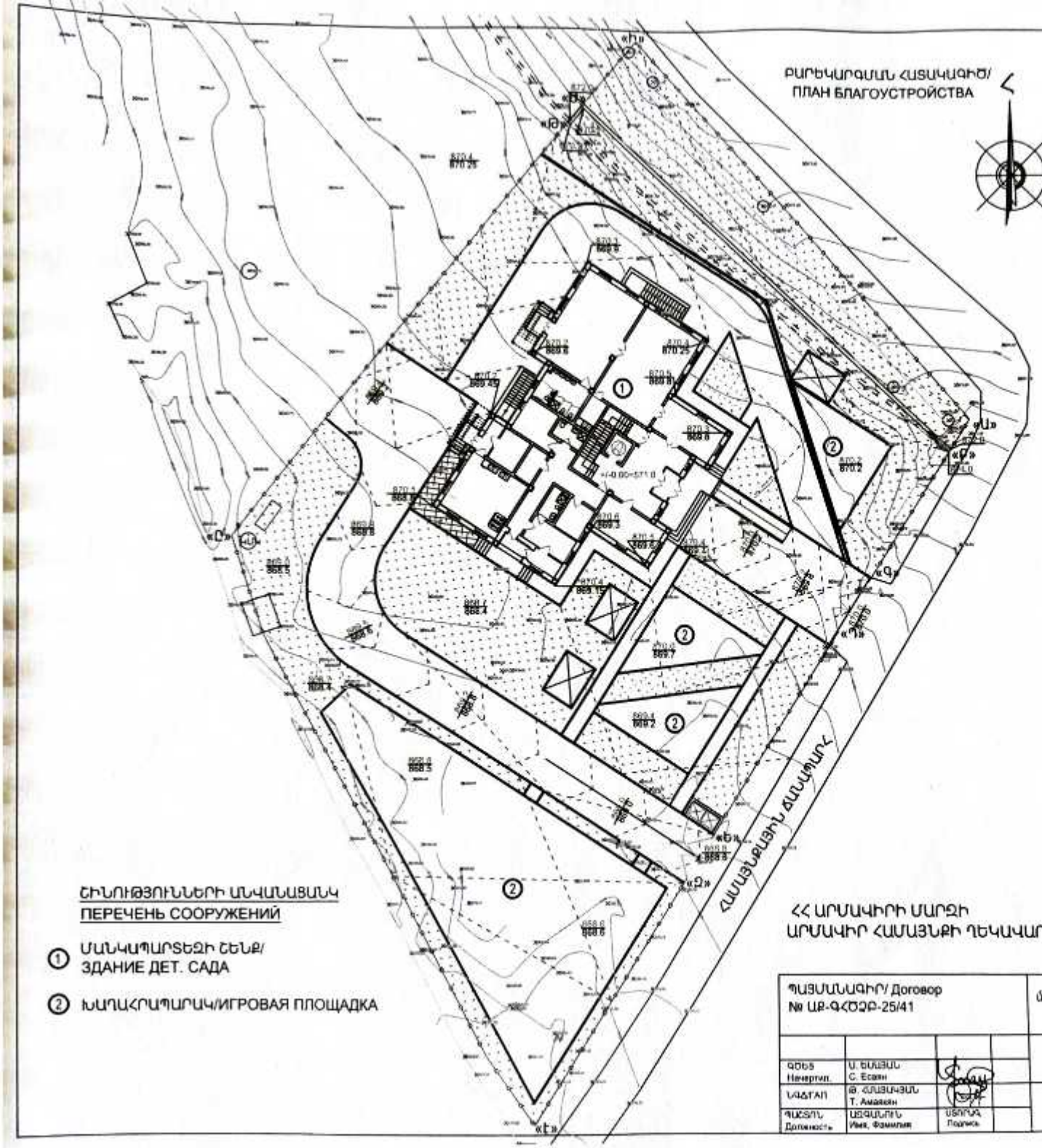
ԲԱՐԵԿԱՐԳՄԱՆ ՀԱՏԱԿԱԳԻԾ/
ПЛАН БЛАГОУСТРОЙСТВА
ՀԱՄԱՅՆՔԱՅԻՆ ՃԱՆԱՊԱՐՀ
«Ա»
«Բ»
«Գ»
«Դ»
«Ե»
«Զ»
«Է»
«Ը»
«Թ»
«Ժ»
«Ի»
«Լ»
«Խ»
«Ծ»
«Կ»
«Հ»
«Ձ»
«Ղ»
«Ճ»
«Մ»
«Յ»
«Ն»
«Շ»
«Ո»
«Չ»
«Պ»
«Ջ»
«Ռ»
«Ս»
«Վ»
«Տ»
«Ր»
«Ց»
«Ւ»
«Փ»
«Ք»
«Օ»
«Ֆ»

ՊԱՅՄԱՆԱԿԱՆ ՆՇԱՆՆԵՐ
УСЛОВНЫЕ ОБОЗНАЧЕНИЯ

- Գոյություն ունեցող շենք/շինություններ / существующие сооружения
- Կառուցվող շենքեր
- Ասֆալտապատվող տարածք/покрытие асфальта
- Տրավերտինի տձև քարեր ավազի հիմքով մայթը, դեպի խաղահրապարակներ տանող արահետները
- Բրեկչա ծածկույթ շենքի շուրջը / покрытие брекчии
- Ավազի լիցք խաղահրապարակներում / детские площадки
- Խոտածածկ/газон
- Նախագծվող Մետաղական ցանկապատ
- Մանկական Տաղավար
- Ջրահեռացման կիսախողովակ

«ԼԱՎԱ» ՍՊԸ
ՓՈՐՁԱԳՆՆՈՒԹՅՈՒՆ
«___» _____ 20 __ թ.

ՇԻՆՈՒԹՅՈՒՆՆԵՐԻ ԱՆՎԱՆԱՑԱՆԿ
ПЕРЕЧЕНЬ СООРУЖЕНИЙ

1. ՄԱՆԿԱՊԱՐՏԵԶԻ ՇԵՆՔ/ ЗДАНИЕ ДЕТ. САДА
2. ԽԱՂԱՀՐԱՊԱՐԱԿ/ИГРОВАЯ ПЛОЩАДКА

ՀՀ ԱՐՄԱՎԻՐԻ ՄԱՐԶԻ
ԱՐՄԱՎԻՐ ՀԱՄԱՅՆՔԻ ՂԵԿԱՎԱՐ _____ Կ. ՍԱՐԳՍՅԱՆ

ՊԱՅՄԱՆԱԳԻՐ/ Договор № ԱՔ-ԳՀԾՁԲ-25/41	ՀՀ Արմավիրի մարզի Արմավիր համայնքի Մայիսյան գյուղի չգործող մանկապարտեզի շենքի քանդման և նոր տիպային նախագծով շենքի կառուցման տեղակապման աշխատանքներ/ Строительство детского сада поселка Майсян, марза Арамавир, РА		
	ԳԼԽԱՎՈՐ ՀԱՏԱԿԱԳԻԾ / Генеральная Планировка	ՓՈՒ Стадия: ԱՆ	ԹԵՐԹ Лист: ԳՀ-6 / ԹԵՐԹԵՐ Листов: 11
ԳԵՏՆ Начерил. Ս. ԵՍԱՅԱՆ S. Esayan			
ՆԳՏԱՎ Գ. ՀԱՄԱՍԻՆՅԱՆ T. Amasiny	ԲԱՐԵԿԱՐԳՄԱՆ ՀԱՏԱԿԱԳԻԾ/ ПЛАН БЛАГОУСТРОЙСТВА	ԻՆՏԵՐ Էներգիա ՍՊԸ "ИнтерЭнергия" ООО	
ՊԱՇՏՈՆ Должность / ԱԶԳԱՆՈՒՆ Имя, Фамилия / ՍՏՈՐԱԳ Подпись			

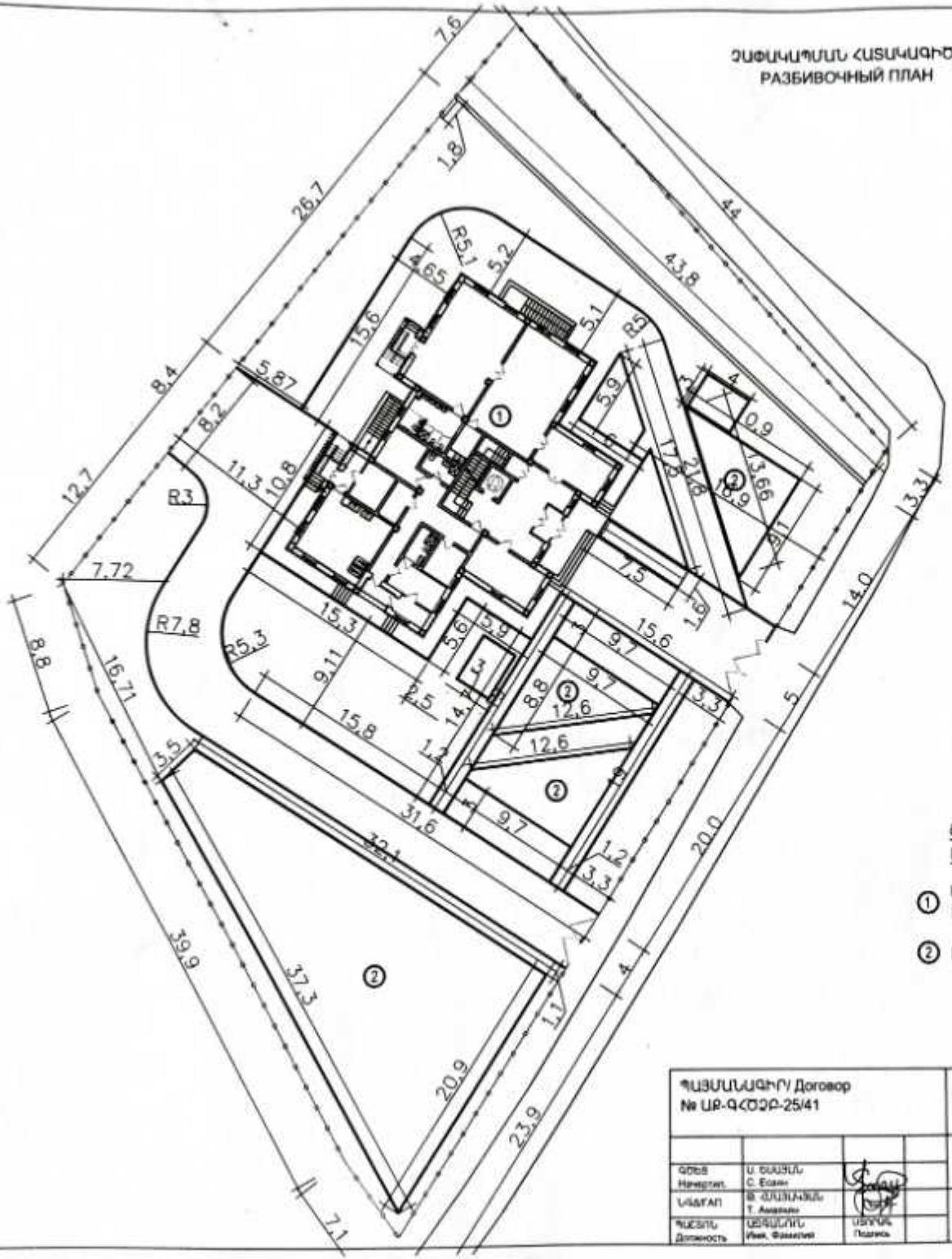

ՇԱՓԿԱՊՄԱՆ ՀԱՏԱԿԱԳԻԾ/
РАЗБИВОЧНЫЙ ПЛАН

«ԼԱՎՈ» ՍՊԸ
ՓՈՐՁԱՔՆՆՈՒԹՅՈՒՆ
«__» _____ 20__ թ.

ՇԻՆՈՒԹՅՈՒՆՆԵՐԻ ԱՆՎԱՆԱՑԱՆԿ
ПЕРЕЧЕНЬ СООРУЖЕНИЙ

① ՄԱՆԿԱՊԱՐՏԵԶԻ ՇԵՆՔ/
ЗДАНИЕ ДЕТ. САДА

② ԽԱՂԱՀՐԱՊԱՐԱԿ/ИГРОВАЯ ПЛОЩАДКА

ՊԱՅՄԱՆԱԳԻՐ/ Договор № ԱՔ-ԳՀՇՁԲ-25/41	ՀՀ Արմավիրի մարզի Արմավիր համայնքի Մայիսյան գյուղի չգործող մանկապարտեզի շենքի քանդման և նոր տիպային նախագծով շենքի կառուցման տեղակալման աշխատանքներ/ Строительство детского сада поселка Майский, марза Арамавир, РА		
	ԳԼԽԱՎՈՐ ՀԱՏԱԿԱԳԻԾ Генеральная Планировка	Փուլ Стадия: ԱՆ	Գծագիր Лист: ԳՀ-7	Գծագրերի քանակ Листов: 11
ՇԱՓԿԱՊՄԱՆ ՀԱՏԱԿԱԳԻԾ/ РАЗБИВОЧНЫЙ ПЛАН		ՌԷՏԻ ԱԿԱԴԵՄԻԱ ՍՊԿ "ИнтерЭнергия" ООО	

ԳԵՐԵՎ Начертил	Ս. ԵՍԱՅԱՆ С. Есаян	
ԱՍՏՎԱՀ	Թ. ՀՈՎՀԱՆՆԻՍՅԱՆ Т. Аванесян	
ՊԱՇՏՈՆ Должность	ԱԶԳԱՆՈՒՆ Имя, Фамилия	ՍՏՈՐԱԳԻՐ Подпись

ՄԵՏԱՂԱԿԱՆ ՑԱՆԿԱՊԱՏ 231.0 մ

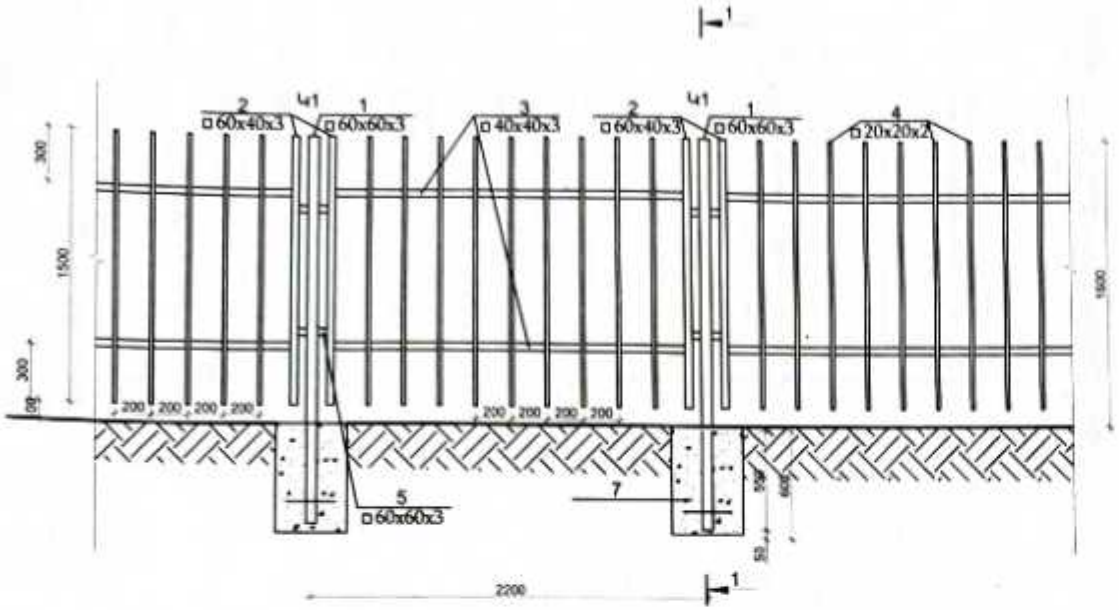

ՆՈՐ ՑԱՆԿԱՊԱՏԻ ՏԱՐՐԵՐԻ ՄԱՍՆԱԳԻՐ (L=231.0մ)

ՀՀ N/N	ՊՐՈՖԻԼ ПРОФИЛЬ	ԱՆՎԱՆՈՒՄԸ НАИМЕНОВАНИЕ	ՉԱՓ. ՄԻԱՎ ЕД.ИЗМ	ՔԱՆԱԿ КОЛ-ВО	ՔԱՇԸ ԿԳ МАССА КГ	
					1կգ /մ МИНУ	ԸՆԴԱՄԵՆԸ
1	□60x3 (Կ1)	Մետ. խողովակ L=2150 Металл. труба	գմ	215.0	5.19	1115.9
2	□60x40x3	Մետ. խողովակ L=1500 Металл. труба	գմ	300.0	4.3	1290.0
3	□40x3	Մետ. խողովակ L=2000 Металл. труба	գմ	400	2.33	932.0
4	□20x2	Մետ. խողովակ L=1500 Металл. труба	գմ	1350.0	1.075	1451.3
5	□60x3	Մետ. խողովակ L=50 Металл. труба	գմ	20.0	5.19	103.8
6	Φ12 A500C	Մետաղյա ձող L=350 Металл. стержень	գմ	35.00	0.888	31.1
7		Բետոն B15 դասի Бетон B 15	մ³	16.0		
ԸՆԴԱՄԵՆԸ/ВСЕГО						4924.0

ԴՈՆԱԿԻ և ԴԱՐՊԱՍՆԵՐԻ ՏԱՐՐԵՐԻ ՄԱՍՆԱԳԻՐ (1դոնակ + 2 դարպաս)

ՀՀ	ՊՐՈՖԻԼ	ԱՆՎԱՆՈՒՄԸ	ՉԱՓ. ՄԻԱՎ	ՔԱՆԱԿ	ՔԱՇԸ ԿԳ	
					ՄԻԱՎ	ԸՆԴԱՄԵՆԸ
1	100x4	Մետ. խողովակ L=2400	գմ	12.0	11,7	140.8
2	45x4	Մետ. խողովակ L=1950	գմ	15.6	4.93	76.9
3	45x4	Մետ. խողովակ L=1500	գմ	15.0	4.93	74.0
4	45x4	Մետ. խողովակ L=900	գմ	2.0	4.93	9.9
5	20x3	Մետաղ. խողովակ	գմ	111.0	1.08	119.9
6	40x4	Շերտապողպատ	գմ	8.9	1.26	11.2
7		Ծխնի	հատ	15		
8	Φ12 A500C	Մետաղյա ձող L=350	գմ	1.75	0.888	1.6
9		Բետոն B15դասի	մ³	0.9		
10		Բռնակ-փական	լ-կ	3		
ԸՆԴԱՄԵՆԸ						432.6

ԿՏՐՎԱԾՔ «1-1»

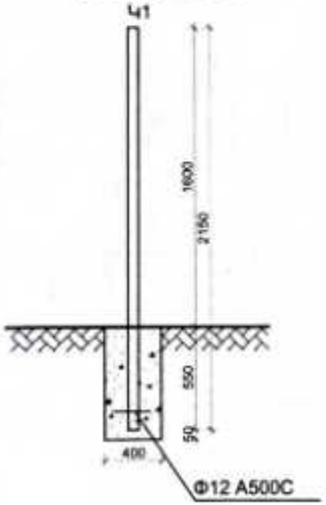

«ԼԱՎԱ» ՍՊԸ
ՓՈՐՁԱԳՆՈՒԹՅՈՒՆ
«__» _____ 20 թ.

ՊԱՅՄԱՆԱԳԻՐ/ Договор № ԱՔ-ԳՀԾՁԲ-25/41			ՀՀ Արմավիրի մարզի Արմավիր համայնքի Մայիսյան գյուղի չգործող մանկապարտեզի շենքի քանդման և նոր տիպային նախագծով շենքի կառուցման տեղականացման աշխատանքներ/Строительство детского сада поселка Маисян,марза Арамавир, РА
ԳԼԽԱՎՈՐ Начальник	Ս. ԵՍԱՅԱՆ С. Есаян		ՃԱՐՏԱՐԱՊԵՏԱԿԱՆ ԼՈՒԾՈՒՄՆԵՐ Архитектурные Решения
ԿԱՏԱՐՈՂ Исполнитель	Թ. ՀԱՅԱԿՅԱՆ Т. Аванесян		
ՊԱՇՏՈՆ Должность	ԱՆՈՒՆ, ԱԶԳԱՆՈՒՆ Имя, Фамилия	ՍՊԻՏԱԿ Подпись	ՑԱՆԿԱՊԱՏԻ ՏԱՐՐԵՐԻ ՍԽԵՄԱ

ՓՈՒԼ Стадия	ՓՈՐՁ Лист	ՓՈՐՁԵՐ Листов
ՄՆ	ԳՀ-8	11

ԻՆՏԵՐ ԷՆԵՐԳԻԱ ՍՊԸ "ИнтерЭнергия" ООО

ՄԵՏԱՂԱԿԱՆ ԴԱՐՊԱՍ 1

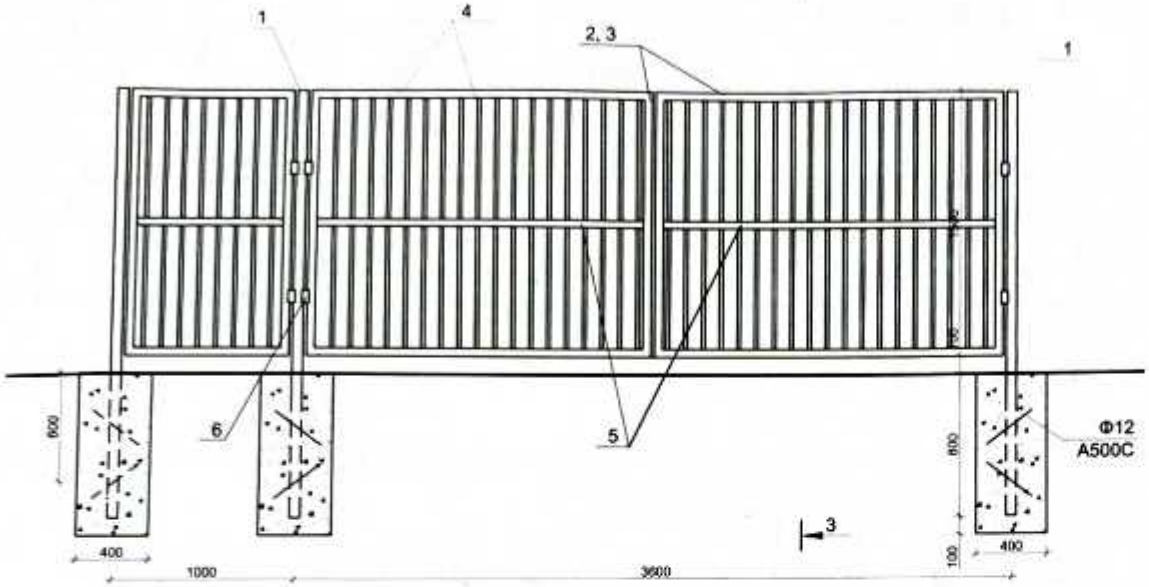

ԿՏՐՎԱԾՔ «3-3»

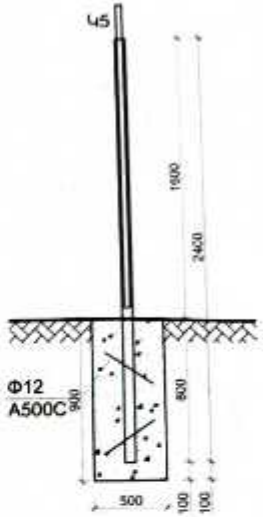

ՄԵՏԱՂԱԿԱՆ ԴԱՐՊԱՍ 2

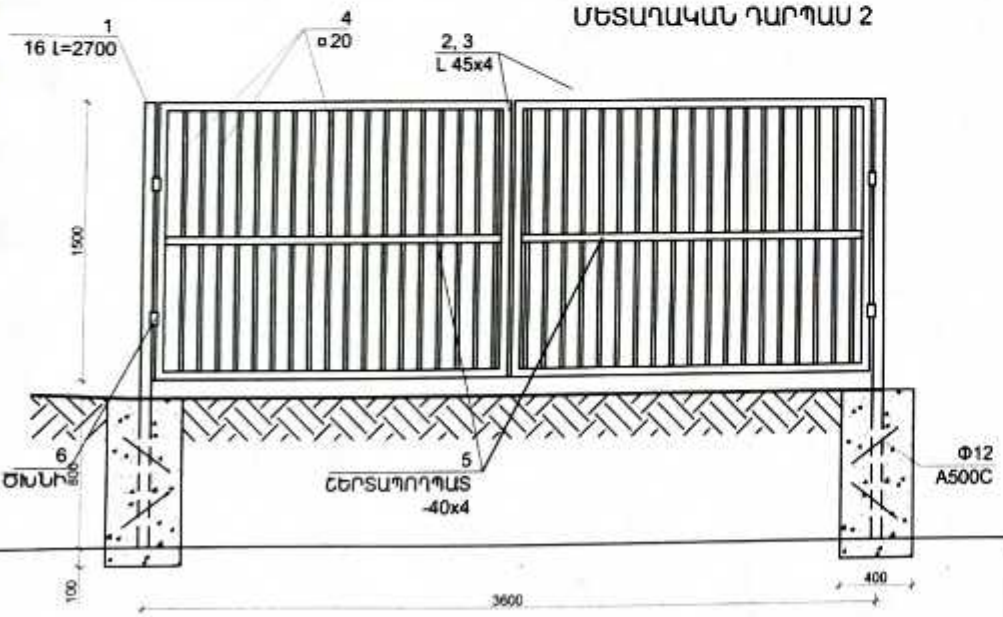

«ԼԱՎՈ» ՍՊԸ
ՓՈՐՁԱԳՔՆՈՒԹՅՈՒՆ
«__» _____ 20 թ.

ԾԱՆՈԹՈՒԹՅՈՒՆ/ПРИМЕЧАНИЯ

1. ՀԻՄՔԵՐԻ ՓՈՐՈՒՄ - 13.5մ³
2. ԷԼԵԿՏՐԱԵՌԱԿՑՄԱՆ ԿԱՐԵՐԻ ՀԱՍՏՈՒԹՅՈՒՆԸ ԸՆԴՈՒՆԵԼ ԵՌԱԿՑՎՈՂ ԷԼԵՄԵՆՏՆԵՐԻ ՀԱՍՏՈՒԹՅՈՒՆԻՑ ՓՈՔՐԻՆ ՀԱՎԱՍԱՐ/ТОЛЩИНУ СВАРОЧНЫХ ШВОВ ПРИНИМАТЬ РАВНОЙ ТОЛЩИНЕ МЕНЬШЕГО ИЗ ЭЛЕМЕНТОВ
3. ԵՌԱԿՑՈՒՄՆ ԻՐԱԿԱՆԱՑՆԵԼ Э-42А ՏԻՊԻ ԷԼԵԿՏՐՈԴՆԵՐՈՎ/СВАРКУ ОСУЩЕСТВЛЯТЬ ЭЛЕКТРОДАМИ ТИПА Э-42А
4. ՑԱՆԿԱՊԱՏԸ ՄԱՔՐԵԼ ԺԱՆԳԻՑ ԵՎ ՆԵՐԿԵԼ ՋՐԱԿԱՅՈՒՆ ԲԱՐՁՐՈՐԱԿ ՆԵՐԿՈՎ 2 ԱՆԳԱՄ: ԳՈՒՅՆԸ ՀԱՄԱՁԱՅՆԵՑՆԵԼ ՃԱՐՏԱՐԱՊԵՏԻ ՀԵՏ/ОГРАДУ ЗАЧИСТИТЬ ОТ РЖАВЧИНЫ И ОКРАСИТЬ ВЫСОКОКАЧЕСТВЕННОЙ ВОДОСТОЙКОЙ КРАСКОЙ В ДВА СЛОЯ. ЦВЕТ СОГЛОСОВАТЬ С АРХИТЕКТОРОМ.

ՊԱՅՄԱՆԱԳԻՐ/ Договор № ԱՔ-ԳՀՇՁԲ-25/41			ՀՀ Արմավիրի մարզի Արմավիր համայնքի Մայիսյան գյուղի չգործող մանկապարտեզի շենքի քանդման և նոր տիպային նախագծով շենքի կառուցման տեղակապման աշխատանքներ/Строительство детского сада поселка Маисян,марза Арамавир, РА
ԳԼԽԱ Начальн.	Ս. ԵՍԱՅԱՆ С. Есаян		ՃԱՐՏԱՐԱՊԵՏԱԿԱՆ ԼՈՒԾՈՒՄՆԵՐ Архитектурные Решения
ՆԱԳԱՊ	Թ. ՀՄԱՅԱԿՅԱՆ Т. Амаякян		ԴԱՆԱԿ-ԴԱՐՊԱՍ
ՊԱՇՏՈՆ Должность	ԱԶԳԱՆՈՒՆ Имя, Фамилия	ՍՏՈՐԱԳ Подпись	

Փուլ Стадия	Թերթ Лист	Թերթեր Листов
ԱՆ	ԳՀ-9	11

ԻՆՏԵՐ էներգիա ՍՊԸ "ИнтерЭнергия" ООО

ՀԵՆԱՊԱՏԻ ՓՈՎԱԾՔ «Ժ-Բ»

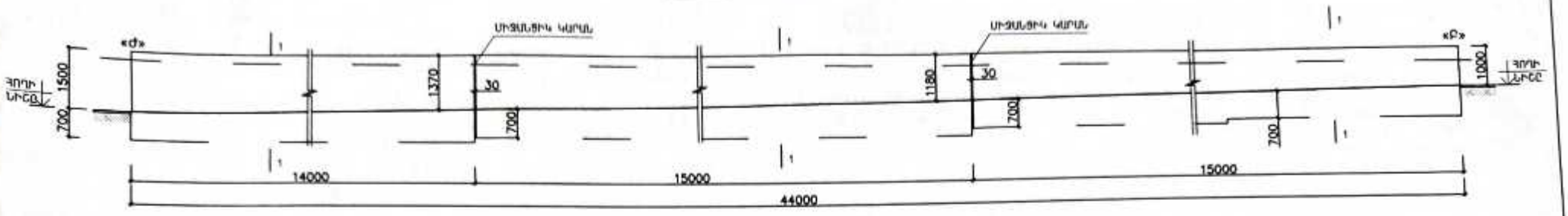

ՀԵՆԱՊԱՏԻ ՓՈՎԱԾՔ «Ժ-Թ»

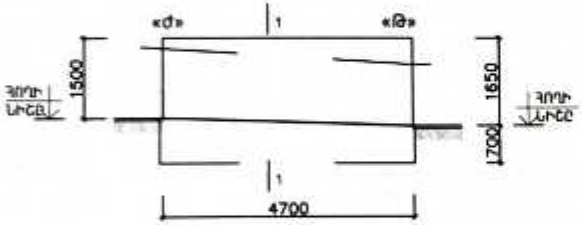

1 - 1
(ՀԵՆԱՊԱՏ)

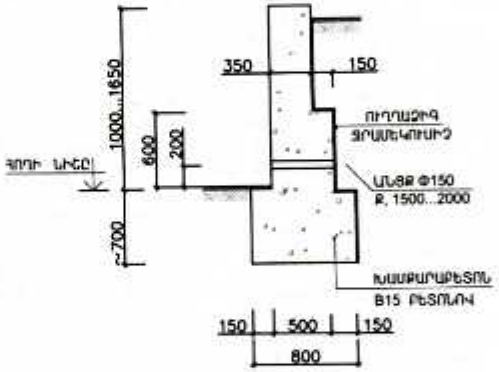

1. ՆՅՈՒԹԻ ԾԱԽՍԸ ՀԵՆԱՊԱՏԻ ՀԱՄԱՐ ԿԱԶՄՈՒՄ Է
   ԽՍՄՔԱՐԱԲԵՏՈՆ B15 ԲԵՏՈՆՈՎ – 57.5 (u^3)
   ՈՒՂՂԱՁԻԳ ՁՐԱՄԵԿՈՒՍԱՑՈՒՄԸ՝ ՔԱԵԼ ՏԱՔ ԲԻՏՈՒՄԵ ՍԱԾՈՒԿ-
   ԵՐԿՈՒ ԱՆԳԱՄ - 105.0 Մ²
2. ՍՈՒՅՆ ԹԵՐԹԸ ՆԱՅԵԼ ԳԼԽԱՎՈՐ ՀԱՏԱԿԱԳԾԻ ՀԵՏ ՀԱՄԱՏԵՂ

«ԼԱՎՈ» ՍՊԸ
ՓՈՐՁԱՔՆՆՈՒԹՅՈՒՆ
«___» _____ 20 թ.

ՊԱՅՄԱՆԱԳԻՐ/ Договор № ԱՔ-ԳՀԾՁԲ-25/41			ՀՀ Արմավիրի մարզի Արմավիր համայնքի Մայիսյան գյուղի չգործող մանկապարտեզի շենքի բանդման և նոր տիպային նախագծով շենքի կառուցման տեղակապման աշխատանքներ/Строительство детского сада поселка Майсян, марза Арамавир, РА
ԳԼԽԱՎՈՐ ՀԱՏԱԿԱԳԻԾ ГЕН. ПЛАНИРОВКА	ՓՈՒԼ Стадия	ՓԵՐԹ Лист	ԹԵՐԹԵՐ Листов
	ԱՆ	ԳՀ-10	11
ՀԵՆԱՊԱՏԻ ՓՈՎԱԾՔԸ РАЗВЕРТКА ПОДПОРНОЙ СТЕНЫ			

ԳԼԽ Հատակագիծ Գ. ԵՍԱՅԱՆ Г. ЕСАЯН
ՆԱԽԱՐԱՐ Т. АМАРЯН
ՊԱՏԱՍԽԱՆԱՏՈՒ Должность ԱԶԳԱՆՈՒՆ Имя, Фамилия ՍՏՈՐԱԳՐՈՒԹՅՈՒՆ Подпись

ԱՇԽԱՏԱՆՔԱՅԻՆ ԳԾԱԳՐԵՐԻ ԱՅՖԲԱՅԳԻՐ
ПЕРЕЧЕНЬ РАБОЧЕЙ ДОКУМЕНТАЦИИ

NN	ԱՆՎԱՆՈՒՄ	ԾԱՆՈԹ.
1	ԸՆԴՀԱՆՈՒՐ ՏՎՅԱԼՆԵՐ, ԱՆՎԱՆԱՑԱՆԿ/ОБЩИЕ СВЕДЕНИЯ, НАИМЕНОВАНИЯ	ԱԼ-1/A-1
2	ՆԿՈՒՂԱՅԻՆ ՀԱՐԿԻ ՀԱՏԱԿԱԳԾԻ/ ПЛАН ПОДВАЛЬНОГО ЭТАЖА	ԱԼ-2/A-2
3	ՆԿՈՒՂԱՅԻՆ ՀԱՐԿԻ ՀԱՏԱԿԱԳԾԻ (ՇԱՓԿԱՊՈՒՄ)/ ПЛАН ПОДВАЛЬНОГО ЭТАЖА (ОБМЕР)	ԱԼ-3/A-3
4	I ՀԱՐԿԻ ՀԱՏԱԿԱԳԾԻ (ՄԱՐԿԻՐՎԱԾՈՒՄ)/ ПЛАН I ЭТАЖА (МАРКИРОВКА)	ԱԼ-4/A-4
5	I ՀԱՐԿԻ ՀԱՏԱԿԱԳԾԻ (ՇԱՓԿԱՊՈՒՄ)/ ПЛАН I ЭТАЖА(ОБМЕР)	ԱԼ-5/A-5
6	II ՀԱՐԿԻ ՀԱՏԱԿԱԳԾԻ (ՄԱՐԿԻՐՎԱԾՈՒՄ)/ПЛАН II ЭТАЖА (МАРКИРОВКА)	ԱԼ-6/A-6
7	II ՀԱՐԿԻ ՀԱՏԱԿԱԳԾԻ (ՇԱՓԿԱՊՈՒՄ)/ПЛАН II ЭТАЖА (ОБМЕР)	ԱԼ-7/A-7
8	ԿՏՐՎԱԾՔ «1-1»/ РАЗРЕЗ «1-1»	ԱԼ-8/A-8
9	ԿՏՐՎԱԾՔ «2-2»/ РАЗРЕЗ «2-2»	ԱԼ-9/A-9
10	ՃԱԿԱՏ «1-6» ԱՌԱՆՑՔՆԵՐՈՎ/ ФАСАД В ОСЯХ «1-6»	ԱԼ-10A10
11	ՃԱԿԱՏ «Դ-Ա» ԱՌԱՆՑՔՆԵՐՈՎ/ФАСАД В ОСЯХ «Г-А»	ԱԼ-11A11
12	ՃԱԿԱՏ «6-1» ԱՌԱՆՑՔՆԵՐՈՎ/ ФАСАД В ОСЯХ «6-1»	ԱԼ-12A12
13	ՃԱԿԱՏ «Ա-Դ» ԱՌԱՆՑՔՆԵՐՈՎ/ ФАСАД В ОСЯХ «А-Г»	ԱԼ-13A13
14	ԴՈՒՆԵՐԻ ԿԱՌՈՒՑՎԱԾՔ ԵՎ ՄԱՍՆԱԳԻՐ/КОНСТРУКЦИЯ ДВЕРЕЙ,СПЕЦИФИК.	ԱԼ-14A14
15	ՊԱՏՈՒՀԱՆՆԵՐԻ ԿԱՌՈՒՑՎԱԾՔ ԵՎ ՄԱՍՆԱԳԻՐ/ КОНСТР.ОКОН,СПЕЦИФ.	ԱԼ-15A15
16	ՀԱՏԱԿՆԵՐԻ ԿԱՌՈՒՑՎԱԾՔ ԵՎ ՄԱՍՆԱԳԻՐ/КОНСТРУКЦИЯ ПОЛА И СПЕЦИФИКАЦИЯ	ԱԼ-16A16
17	ՆԿՈՒՂԱՅԻՆ ԵՎ ԱՌԱՏԻՆ ՀԱՐԿԻ ՀԱՐԴԱՐՄԱՆ ԵՎ ԱՅԼ ԱՇՆ. ՄԱՍՆԱԳԻՐ/СПЕЦИФИКАЦИЯ ОТДЕЛОЧНЫХ И ДРУГИХ РАБОТ	ԱԼ-17A17
18	ԵՐԿՐՈՐԴ ՀԱՐԿԻ ՀԱՐԴԱՐՄԱՆ ԱՇԽԱՏԱՆՔՆԵՐԻ ՄԱՍՆԱԳԻՐ/ ՕՐԱՊԱԿԵ ՀՈՒԱՄ,СПЕЦИФИКАЦИЯ ОТДЕЛОЧНЫХ РАБОТ ВТОРОГО ЭТАЖА	ԱԼ-18A18
19	ՄԱՆԿԱԿԱՆ ՍՀ-Ի ԼԱՄԻՆԱՏԵ ՄԻՋՆՈՐՄՆԵՐԻ ԱՄՐԱՑՄԱՆ ՍԽԵՄԱ/СХЕМА МОНТАЖА ЛАМИНАТНЫХ ПЕРЕГОРОДОК В СУ	ԱԼ-19A19
20	ԿԱԽՈՎԻ ԱՌԱՍՏԱԳԻՐ ԱՄՐԱՑՄԱՆ ՍԽԵՄԱ/СХЕМА КРЕПЛЕНИЯ ПОДВЕСНОГО ПОТОЛКА	ԱԼ-20A20
21	ՏԱՆԻՔԻ ՀԱՏԱԿԱԳԾԻ/ ПЛАН КРОВЛИ	ԱԼ-21A21
22	ՏԱՆԻՔԻ ՓԱՅՏԵ ՏԱՐՐԵՐԻ ԴԱՍԱԿՈՐԻՈՒԹՅԱՆ ՍԽԵՄԱ/ СПЕЦИФИКАЦИЯ ДЕРЕВЯННЫХ ЭЛЕМЕНТОВ КРОВЛИ	ԱԼ-22A22
23	ՏԱՆԻՔԻ ՓԱՅՏԵՅԱ ՀԱՏՎԱԾՔՆԵՐ/ ДЕРЕВЯННЫЕ СЕЧЕНИЕ КРОВЛИ	ԱԼ-23A23
24	ՏԱՆԻՔԻ ՀԱՆԳՈՒՅՑՆԵՐ-1/ УЗЛЫ КРОВЛИ-1	ԱԼ-24A24
25	ՏԱՆԻՔԻ ՀԱՆԳՈՒՅՑՆԵՐ-2/ УЗЛЫ КРОВЛИ-2	ԱԼ-25A25
26	ՏԱՆԻՔԻ ՊԱՇՏՊԱՆ/ ОГРАЖДЕНИЕ КРОВЛИ	ԱԼ-26A26
27	ՏԱՆԻՔԻ ՓԱՅՏԵՅԱ ՏԱՐՐԵՐԻ ԿՑՈՒՄԱՆ ՀԱՆԳՈՒՅՑՆԵՐ/ УЗЛЫ СОЕДИНЕНИЯ ДЕРЕВЯННЫХ ЭЛЕМЕНТОВ КРОВЛИ	ԱԼ-27A27
28	ՏԱՆԻՔԻ ԵՐԻԿ/СЛУХОВОЕ ОКНО	ԱԼ-28A28
29	ԱՐԵՎԱՅԻՆ ՋՐԱՏԱՔԱՑՈՒՑԻՉՆԵՐԻ ՏԵՂԱԴՐՄԱՆ ՍԽԵՄԱ/ СХЕМА УСТАНОВКИ СОЛНЕЧНЫХ ВОДОНАГРЕВАТЕЛЕЙ	ԱԼ-29A29
30	ԱՐՏԱՔԻՆ ՊԱՏԵՐԻ ՋԵՐՄԱՄԵԿՈՒՍԱՑՈՒՄ/ УТЕПЛЕНИЕ НАРУЖНЫХ СТЕН	ԱԼ-30A30
31	ՆԿՈՒՂԻ ՄՈՒՏՔ 1/ ВХОД в ПОДВАЛ 1	ԱԼ-31A31
32	ՆԿՈՒՂԻ ՄՈՒՏՔ 2/ ВХОД в ПОДВАЛ 2	ԱԼ-32A32
33	ՀԱՐԹԱԿ-1,ԹԵՔԱՀԱՐԹԱԿ-1,ՀԱՐԹԱԿ-2/ ПЛОЩАДКА-1,ПАНДУС-1,ПЛОЩАДКА-1	ԱԼ-33A33
34	ՀԱՐԹԱԿ-3, ՀԱՐԹԱԿ-4 ПЛОЩАДКА-3,ПЛОЩАДКА-4	ԱԼ-34A34
35	ՏԱՂԱՎԱՐԻ ՍԽԵՄԱՏԻԿ ԿԱՌՈՒՑՎԱԾՔ/КОНСТРУКТИВНАЯ СХЕМА БЕСЕДКИ	ԱԼ-35A35

ԲԱՑԱՏՐԱԳԻՐ/ПОЯСНИТЕЛЬНАЯ ЗАПИСКА

ՀՀ Արմավիրի մարզի Արմավիր համայնքի Մայիսյան գյուղի չգործող մանկապարտեզի շենքի քանդման և նոր տիպային նախագծով շենքի կառուցման տեղակալման աշխատանքների համար հիմք են հանդիսացել հետևյալ փաստաթղթերը/основанием для строительство детского сада поселка Маисян,марза Арамавир, РА являются следующие документы:

- ԱՆՇԱՐԺ ԳՈՒՅՔԻ ՍԵՓԱԿԱՆՈՒԹՅԱՆ (ՕԳՏԱԳՈՐԾՄԱՆ) ԻՐԱՎՈՒՆՔԻ ԳՐԱՆՑՄԱՆ ԿԱՄԱՅԱԿԱՆԸ/СВИДЕТЕЛЬСТВО О СОБСТВЕННОСТИ НЕДВИЖИМОСТИ
- ՏԵՂԱՄԱՍԻ ՏԵՂԱԳՐԱԵՌՈԵԶԻԱԿԱՆ ՀԱՆՈՒՅԹԸ Մ1:1000/ГЕОДЕЗИЧЕСКАЯ С'ЕМКА УЧАСТКА М1:1000
- ՏԱՐԱԾՔԻ ՀԱՄԱԼԻՐ ԻՆԺԵՆԵՐԱԵՐԿՐԱԲԱՆԱԿԱՆ ԵՎ ԵՐԿՐԱՖԻԶԻԿԱԿԱՆ ՊԱՅՄԱՆՆԵՐԸ/КОМПЛЕКСНЫЕ ИНЖЕНЕРНО-ГЕОЛОГИЧЕСКИЕ И ГЕОФИЗИЧЕСКИЕ ИЗЫСКАНИЯ
- ՀՀ ԳՈՐԾՈՂ ՇԻՆԱՐԱՐԱԿԱՆ ՆՈՐՄԱՏԻՎԱՅԻՆ ՊԱՀԱՆՋՆԵՐԸ/НОРМАТИВНЫЕ ТРЕБОВАНИЯ ДЕЙСТВУЮЩИЕ НА ТЕРРИТОРИИ РА

ԸՆԴՀԱՆՈՒՐ ՏԵԽԵԿՈՒԹՅՈՒՆՆԵՐ ԾՐԱՆԻ ԵՎ ՏԵՂԱՄԱՍԻ ՎԵՐԱԲԵՐՅԱԼ /ОБЩИЕ СВЕДЕНИЯ ОРАЙОНЕ И УЧАСТКЕ

Ուսումնասիրվող տարածքը գտնվում է մարզկենտրոնից՝ 6 կմ հյուսիս-արևմուտք: Տարածքը գտնվում է չոր ցամաքային կլիմայական գոտում և բերրոշ է շոգ և չոր ամառներ, մեղմ ձմեռներ: Միջին տարեկան մթնոլորտային ճնշումը 917.5 (կՊա): Միջին տարեկան մթնոլորտային տեղումների քանակը 274 մմ: Օդի տարեկան միջին հարաբերական խոնավությունը 62%: Օդի տարեկան միջին ջերմաստիճանը +11.7^{0}C: Օդի տարեկան բացարձակ նվազագույնը -31^{0}C: Օդի տարեկան բացարձակ առավելագույնը +41^{0}C: Տարվա մեջ ձնածածկույթով օրերի քանակը 44 օր: Ձնածածկույթի առավելագույն տասեօրյակային բարձրությունը 48 սմ : Ձյան մեջ ջրի առավելագույն քանակը 113 մմ: Քամու միջին տարեկան արագությունը 2.1մ/վրկ: Ուժեղ քամիներով (≥ 15 մ/վրկ) օրերի քանակը 46 օր: Տարվա ցուրտ ժամանակաշրջանում քամիների գերակշռող ուղղությունը հյուսիս-արևելյան է: Տարվա տաք ժամանակաշրջանում քամիների գերակշռող ուղղությունը հարավային է: Գրունտի սառեցման առավելագույն խորությունը 70 սմ է

ՔԱՂԱՔԱՇԻՆԱԿԱՆ ԻՐԱՎԻՃԱԿ/ГРАДОСТРОИТЕЛЬНАЯ СИТУАЦИЯ

Տարածքը գյուղի կենտրոնական մասում է: Տարածքն ունի մինչև 1.0 մ թեքություն, մուտքման ճանապարհը անցնում է հարավային կողմով: Դեպի Մանկապարտեզ մուտքերը նախատեսվում նշված ճանապարհից:/Участок находится в центре поселка. Под'ездная дорога проходит с юго-западной стороны. Входы детского сада предусмотрен со стороны дороги.

«ԵՐԵՎԱՆ» ՍՊԸ
ՓՈՐՁԱՔՆՆՈՒԹՅՈՒՆ
№ _____ 20 թ. _____

ՃԱՐՏԱՐԱՊԵՏԱԿԱՆ-ՀԱՏԱԿԱԳԾԱՅԻՆ ԼՈՒԾՈՒՄՆԵՐ/АРХИТЕКТУРНО-ПЛАНИРОВОЧНЫЕ РЕШЕНИЯ.

Մանկապարտեզը նախատեսված է 3 խմբի համար: կառուցապատման մակերեսը 411.4քմ է : Շենքի ընդհանուր մակերեսը 1105.0քմ է: Նախագծվող շենքը կոնստրուկտիվ առումով պլանային համակարգով է: Արտաքին պատերը նախատեսված են պեմզաբլոկից: Ծածկերը երկաթբետոնյա միաձույլ սալեր են: / Детсад предусмотрен для 3-х групп.Площадь застройки-411.4кв.м, общая площадь-1105.0кв.м Имеет каркасную основу, наружные стены предусмотрены из пемзоблока. Перекрытия-железобетонные монолитные плиты.

Շենքը վերգետնյա երկհարկանի է, ունի նկուղ: Առաջին հարկում են խոհանոցային բլոկը, տնօրենի և անձնակազմի մենյակները, տնտեսական մենյակները, բուժ. կետը իր մեկուսարանով և խումբ 1-ը: Յուրաքանչյուր խումբ բաղկացած է հանդերձարանից, խաղասենյակից, խմբասենյակից, բուֆետից և սանհանգույցից: Երկրորդ հարկում տեղակայված են 2 և 3 խմբերը:/Здание-двухэтажное с подвалом. На первом этаже-кухонный блок, комнаты директора, персонала, хоз. блок, мед. пункт с изолятором, и группа 1. На втором этаже-2-я и 3-я группы. Для каждой группы предусмотрена раздевалка, групповая, игровая, буфет, санузел. В первой группе есть помещение, выделенное для МГН.

Նկուղային հարկը ունի 270 քմ ընդհանուր մակերես: Նախատեսված է, որպես ապաստարան ծառայելու: Նախատեսված են երկու մուտքեր շենքի արտաքին կողմից: Մուտքերից մեկի մոտ տեղադրվելու է ուղղահայաց ամբարձիչ ԲՍԽ համար: Նկուղում նախատեսված են երկու մեծ պահեստներ, բուժ. կետ, կապի սենյակ, օժանդակ սենյակներ և տղամարդկանց, կանանց և ԲՍԽ սանհանգույցներ:/ Общая площадь подвала 270кв.м, где расположено убежище с двумя внешними входами.

Տանիքը նախատեսված է ծածկել հինմանկանում մետաղակղմինդրով, փոքր թեքությունները հարթ թիթեղով: Տանիքի ջերմամեկուսացումը կատարվում է 35 սմ հաստ. խարամի շերտով: Ջրահեռացումը արտաքին է՝ հավաքովի ոետալներից:նախատեսված են ձնարգելներ և ձաղաչար: Ճակատները և երեսպատվում են տարբեր գույնի քնական քարից սալերով և սվաղվում ու ներկվում են տարբեր գույների ճակատային ներկով համածայն ճակատային լուծումների: Որմնախարիսխը երեսպատվում է բազալտե 30մմ սալերով:/Кровельное покрытие в основном из металлочерепицы, малые уклоны-листовое покрытие. Теплоизоляция -слой шлака, толщ. 35см. .Наружные стены -облицовка плиткой из природного камня, а также штукатурка и покраска фасадной краской. Цоколь облицован базальтовой плиткой, толщ. 30мм, на высоту не менее 600мм.

Արտաքին պատերը ջերմամեկուսացվում են բազալտե բամբակի սալերով:Հատակները. խաղասենյակներում և ննջասենյակներում նախատեսված է վինիլային հատակներ, միջանցքներում՝ մամալագրանիտից, սանհանգույցներում և խոհանոցային հատվածներում ինչպես նաև ջերմային հանգույցում՝ խեցեպալ: Պատերի և աստաստաղի ներքին հարդարումը. սանհանգույցներում խոհանոցում և բուֆետներում նախատեսված է մասնակի կամ ամբողջական երեսպատում կերամիկական սալիկներով ցեմենտավազային շաղախի վրա, մնացած սենյակը զաջվում են և ներկվում բարձրորակ լատեքսային ներկերով: Թաց կետերում նախատեսված են «ԱՐՄՍՏՐՈՆԳ» տիպի կախովի առաստաղներ: Ելնելով ինժեներական գծերի անցկացման առանձնահատկություններից որոշ սենյակներում նախատեսվում են Գիպսաստվարաթղթից կախովի առաստաղներ: Արտաքին դռները ալյումինե ջերմակամրջակով: Ներքին դռները ՄԴՖ:/ Теплоизоляция наружных стен-плиты из базальтовой ваты. Полы: в игровых и спальнях-винилоевые полы, в коридорах-прессгранит, на кухне и в санузлах-керамическая плитка. Внутренняя отделка стен и потолков-Всанузлах, на кухне и буфетных-частично или целиком облицовка керамической плиткой по ц/песч. р-ру., остальные помещения-гажевая штукатурка и покраска высококачественной латексной краской. В мокрых точках -потолки типа «Армстронг». Исходя из особенностей проведения инженерных сетей, в некоторых помещениях предусмотренны гипсокартонные подвесные потолки. Наружные двери-аллюминиевые с термомостом.

Շենքը հարմարեցված է ԲՍԽ համար: Նախատեսված են է թեքահարթակ, վերելակ, յուրաքանչյուր խմբում նախատեսված է սանհանգույց:

Տաք ջրամատակարարումը իրականացվելու է արևային մարտկոցներով, որոնք տեղադրվելու են տանիքին առավելագույնը դեպի հարավ նայող լանջին:

Շենքի շուրջ նախատեսվում է սալվածք բազալտե բրեկչայից եզրագծված բազալտե եզրաքարերով: Իրականացվում են 4 խաղահրապարակներ (մեկը խաղային կարուսելների համար) ավազի լիցքով: Դեպի խաղահրապարակներ տանող արահետները տրավերտինե կոտրտված քարերից են՝ եզրագծված բետոնե եզրաքարերով՝ ավազե հիմքի վրա: Նախատեսվում է իրականացնել ասֆալտե ամտոճանապարհ: հողատարածքը ցանկապատվում է 1.6 մ բարձրությամբ մետաղյա պրոֆիլներից և ցանկապատով: Запроектированы четыре игровых площадки с песчаным покрытием. Тропинки и площадкам-мозаика из колотой травертиновой плитки на песчаной основе, обрамление-базальтовый бордюр. Запроектирована асфальтовая дорога. Участок огорожен забором высотой 1.6м из металлического профиля.

ՊԱՅՄԱՆԱԳԻՐ/ Договор № ԱՔ-ԳՀԾՁԲ-25/41			ՀՀ Արմավիրի մարզի Արմավիր համայնքի Մայիսյան գյուղի չգործող մանկապարտեզի շենքի քանդման և նոր տիպային նախագծով շենքի կառուցման տեղակալման աշխատանքներ/Строительство детского сада поселка Маисян,марза Арамавир, РА
ԳԾԵՑ Начертил	Ս. ԵՍԱՅԱՆ С. Есаян		ՃԱՐՏԱՐԱՊԵՏԱԿԱՆ ԼՈՒԾՈՒՄՆԵՐ Архитектурные Решения
ԱԳԱՐԱՊ	Թ. ՀՄԱՅԱԿՅԱՆ Т. Амаякян		ԸՆԴՀԱՆՈՒՐ ՏՎՅԱԼՆԵՐ, ԱՆՎԱՆԱՑԱՆԿ, ԲԱՑԱՏՐԱԳԻՐ/ОБЩИЕ СВЕДЕНИЯ, НАИМЕНОВАНИЯ
ՊԱՇՏՈՆ Должность	ԱԶԳԱՆՈՒՆ Имя, Фамилия	ՍՏՈՐԱԳ Подпись	

ՓՈՒԼ Стадия	ԹԵՐԹ Лист	ԹԵՐԹԵՐ Листов
ԱՆ	ԱԼ-1/A-1	35

ԻՆՏԵՐ ԷՆԵՐԳԻԱ ՍՊԸ "ИнтерЭнергия" ООО

ՏՎՅԱԼ ՆԱԽԱԳԻԾԸ ՄՇԱԿՎԱԾ Է ՀՀ ԳՈՐԾՈՂ ՆԱԽԱԳԾԱՅԻՆ ԵՎ ՇԻՆԱՐԱՐԱԿԱՆ ՆՈՐՄԵՐԻ ԵՎ ԿԱՆՈՆՆԵՐԻ ՊԱՀԱՆՋՆԵՐԻՆ ՀԱՄԱՁԱՅՆ:

ՆԳԱ՝ Թ. ՀՄԱՅԱԿՅԱՆ

ՆԿՈՒՂԱՅԻՆ ՀԱՐԿԻ ՀԱՏԱԿԱԳԻԾ
ПЛАН ПОДВАЛЬНОГО ЭТАЖА

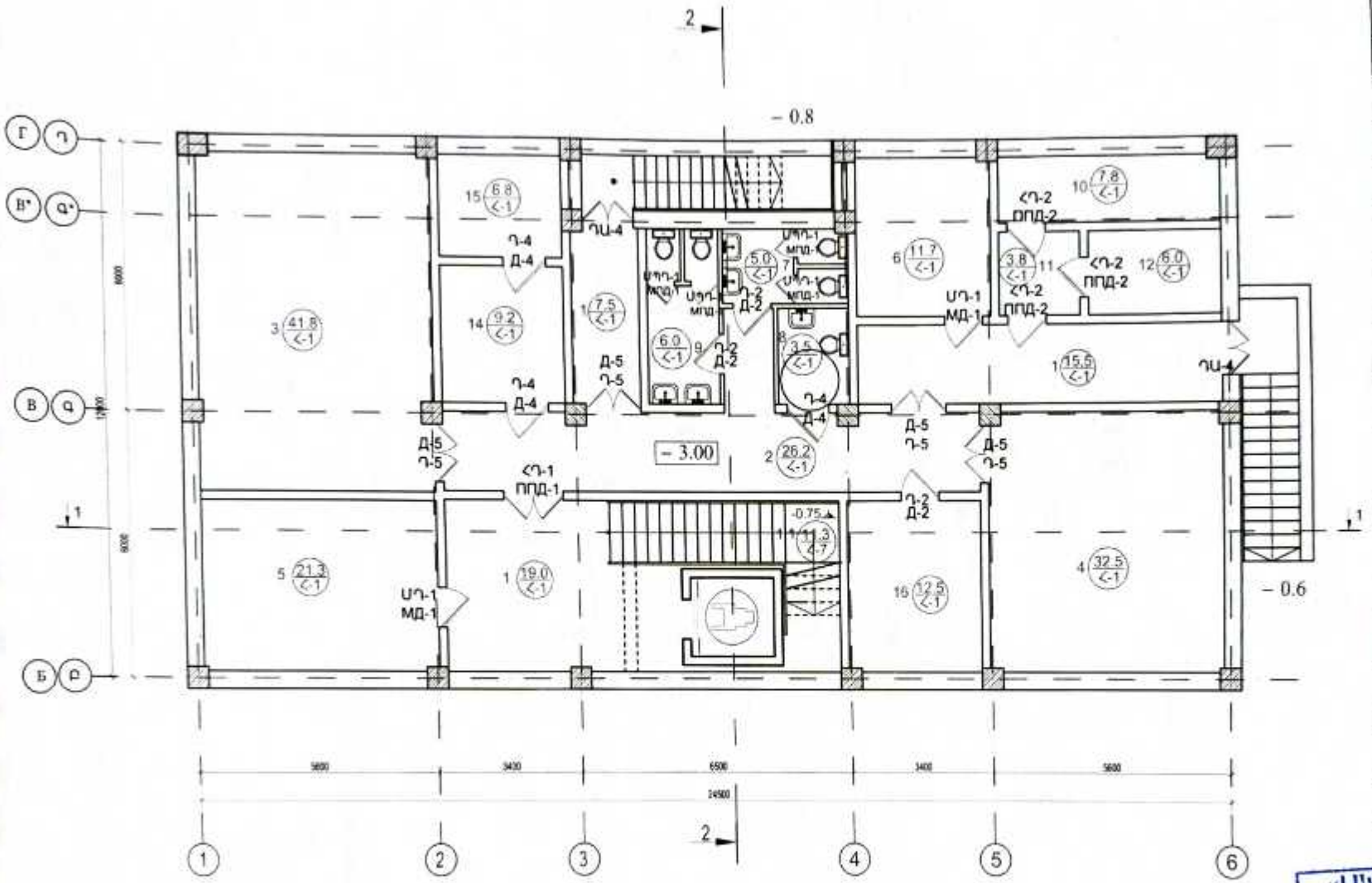

NN	ՍԵՆՅԱԿԻ ԱՆՎԱՆՈՒՄԸ
1	ՆԱԽԱՍՐԱՀ/ВЕСТИБЮЛЬ
1.1	ԱՍՏԻՃԱՆԱԿԱՍՊԱԿ/ ЛЕСТНИЧНАЯ КЛЕТКА
2	ՄԻՋԱՆՑՔ/КОРИДОР
3	ՍՐԱՀ 1/ЗАЛ 1
4	ՍՐԱՀ 2/ЗАЛ 2
5	ՊԱՀԵՍՏ/СКЛАД
6	ՕԺԱՆԴԱԿ ՍԵՆՅԱԿ/ ПОДСОБОЕ ПОМЕЩЕНИЕ
7	ՍԱՆՀԱՆԳՈՒՅՑ ՏՂԱՄԱՐԴԿԱՆՑ/С.У. МУЖ.
8	ԲԱԽ ՍԱՆՀԱՆԳՈՒՅՑ/ МГН СУ
9	ՍԱՆՀԱՆԳՈՒՅՑ ԿԱՆԱՆՑ/С.У. ЖЕН.
10	ԷԼ. ԿԱՀԱՆԱԿԻ ՍԵՆՅԱԿ/ЭЛ. Щитовая
11	ՆԱԽԱՄՈՒՏՔ-ԱՆՑԱԿՈՒՑ
12	ԴԻԶ. ԳԵՆԵՐԱՏՈՐԻ ՍԵՆՅԱԿ/ПОМЕЩЕНИЕ ДИЗ. ГЕНЕРАТОРА
13	ԿԱՊԻ ՍԵՆՅԱԿ/КОМНАТА СВЯЗИ
14	ԲՈՒԺ. ԿԵՏ/КАБИНЕТ ВРАЧА
15	ՍԵՆՅԱԿ/ՄԵԿՈՒՍԱՐԱՆ/ КОМНАТА/ИЗОЛЯТОР
16	ՍՊԻՏԱԿԵՂԵՆԻ ՍԵՆՅԱԿ/КОМНАТА ДЛЯ БЕЛЬЯ

«ԼԱՎԱՌ» ՍՊԸ
ՓՈՒՐՇԱՔՆՈՒԹՅՈՒՆ
" " 20 թ.

ԾԱՆՈԹՈՒԹՅՈՒՆ /ПРИМЕЧАНИЕ

1. 0.00 ՀԱՐԱԲԵՐԱԿԱՆ ՆԻՇՆ ԸՆԴՈՒՆԿՎԱԾ է ԱՌԱՋԻՆ ՀԱՐԿԻ ՀԱՏԱԿԻ ՄԱԿԱՐԴԱԿԸ ԵՎ ՀԱՄԱՊԱՏԱՍԽԱՆՈՒՄ է 871.0 ԲԱՑԱՐՁԱԿ ՆԻՇԻՆ/ЗА ОТНОСИТЕЛЬНУЮ ОТМЕТКУ 0.00 ПРИНЯТ УРОВЕНЬ ПОЛА ПЕРВОГО ЭТАЖА, СООТВЕТСТВУЮЩИЙ АБСОЛЮТНОЙ ОТМЕТКЕ 871.0
2. ՍՈՒՅՆ ՆԱԽԱԳԾԻԸ ՆԱՅԵԼ ԵԿ ԹԵՐԹԵՐԻ ՀԵՏ ՄԻԱՍԻՆ./ДАННЫЙ ПРОЕКТ СМОТРЕТЬ СОВМЕСТНО С ЛИСТАМИ ЕК.
3. ԲՈԼՈՐ ՄԻՋՆՈՐՄՆԵՐՆ ԻՐԱԿԱՆԱՑՎԵԼ 200 մմ և 100 մմ ՊԵՄԶԱԲԼՈԿՈՎ ՀԱՄԱՁԱՅՆ ՆԱԽԱԳԾԻ/ВСЕ ПЕРЕГОРОДКИ ИЗ ПЕМЗОБЛОКОВ 200мм И 100мм
4. ՍԱՆՀԱՆԳՈՒՅՑՆԵՐԻ ՊԱՏԵՐԸ ՅՈՒՂԱՆԵՐԿԵԼ, ԳՈՒՅՆԵՐԸ/ ЦВЕТ МАСЛЯНОЙ КРАСКИ Ral 5015, 6017
5. ՇԻՆԱՐԱՐՈՒԹՅԱՆ ԸՆԹԱՑՔՈՒՄ ՀԱՍԱՐԱԿՈՒ ՓՈՓՈԽՈՒԹՅՈՒՆՆԵՐԸ ՀԱՄԱՁԱՅՆԱՑՆԵԼ ՃԱՐՏԱՐԱՊԵՏՆԵՐԻ ՀԵՏ/ ВОЗМОЖНЫЕ ПРИ СТРОИТЕЛЬСТВЕ ИЗМЕНЕНИЯ СОГЛАСОВЫВАТЬ С АРХИТЕКТОРОМ.

ՊԱՅՄԱՆԱԳԻՐ/ Договор № ԱՍՔ-ԳՀՇՁԲ-25/41			ՀՀ Արմավիրի մարզի Արմավիր համայնքի Մայիսյան գյուղի չգործող մանկապարտեզի շենքի քանդման և նոր տիպային նախագծով շենքի կառուցման տեղակալման աշխատանքներ/Строительство детского сада поселка Маисян марза Арамавир, РА		
			ՃԱՐՏԱՐԱՊԵՏԱԿԱՆ ԼՈՒԾՈՒՄՆԵՐ Архитектурные Решения	ՓՈՒԼ Стадия	ԹԵՐԹ Лист	ԹԵՐԹԵՐ Листов
ԳԼԽ. Начертил.	Ս. ԵԱՅՅԱՆ С. Есаян			ԱՆ	ՃԼ-2/Ա-2	35
ՆԳԱՐԱՊ Нач.отдела	Թ. ՀԱՄԲԱՐՅՈՒՄ Т. Амбарян		ՆԿՈՒՂԱՅԻՆ ՀԱՐԿԻ ՀԱՏԱԿԱԳԻԾ ПЛАН ПОДВАЛЬНОГО ЭТАЖА	ԻՆՏԵՐ Էներգիա ՍՊԸ "ИнтерЭнергия" ООО		
ՊԱԵՏՆ Должность	ԱԶԳԱՆՈՒՆ Имя, Фамилия	ՍՏՈՐԱԳ Подпись				

ՆԿՈՒՂԱՅԻՆ ՀԱՐԿԻ ՀԱՏԱԿԱԳԻԾ
ПЛАН ПОДВАЛЬНОГО ЭТАЖА

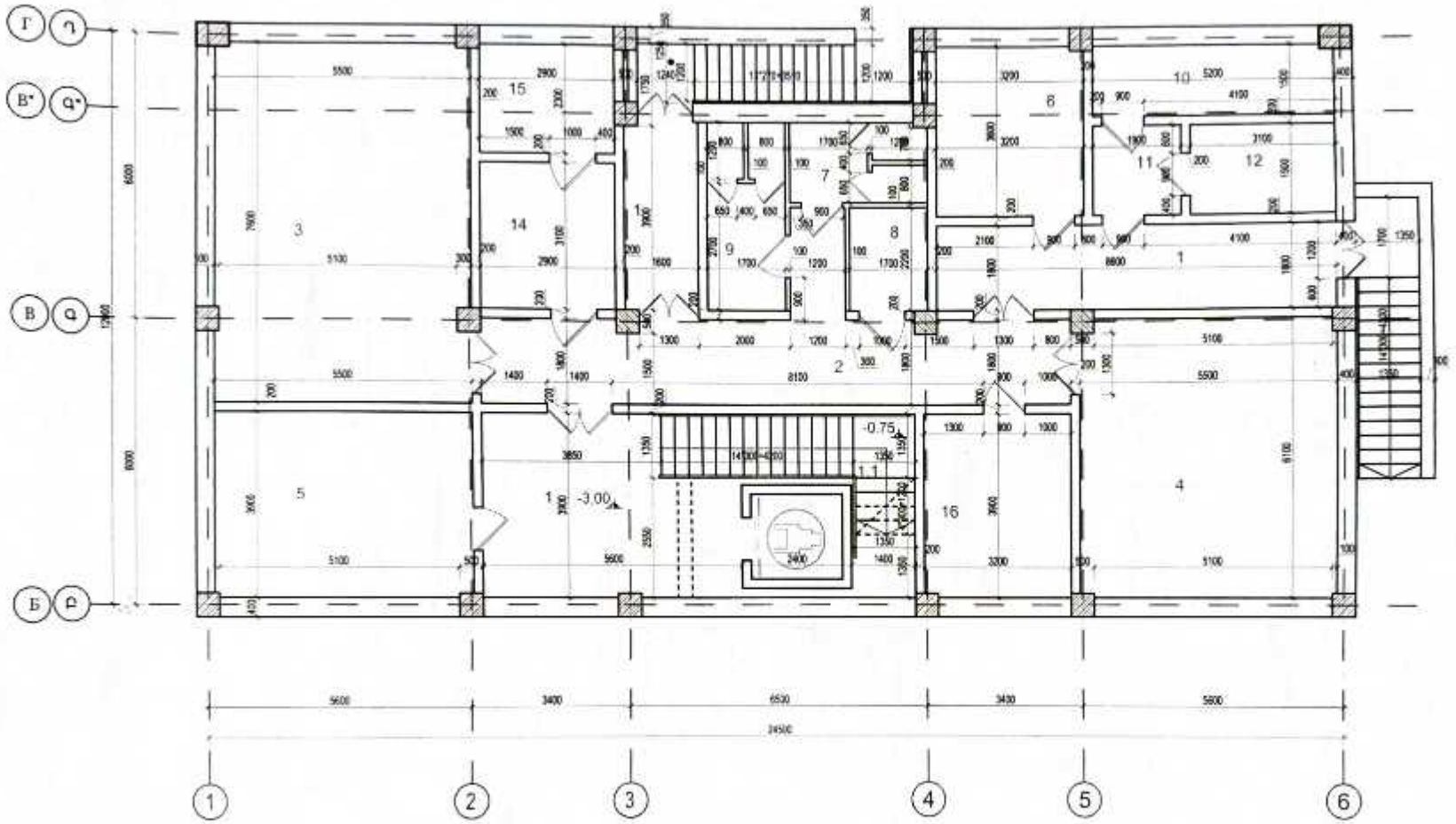

NN	ՍԵՆՅԱԿԻ ԱՆՎԱՆՈՒՄԸ
1	ՆԱԽՍՍՐԱՀ
1.1	ԱՍՏԻՃԱՆԱԿԱՆԴԱԿ/ ЛЕСТНИЧНАЯ КЛЕТКА
2	ՄԻՋԱՆՑՔ
3	ՍՐԱՀ 1
4	ՍՐԱՀ 2
5	ՊԱՀԵՍՏ
6	ՕԺԱՆԴԱԿ ՍԵՆՅԱԿ
7	ՍԱՆՀԱՆԳՈՒՅՑ ՏՂԱՄԱՐԴԿԱՆՑ/С.У. МУЖ.
8	ԲԱԺՆ ՍԱՆՀԱՆԳՈՒՅՑ
9	ՍԱՆՀԱՆԳՈՒՅՑ ԿԱՆԱՆՑ/С.У. ЖЕН.
10	ԷԼ. ԿԱՀԱՆԱԿԻ ՍԵՆՅԱԿ
11	ՆԱԽԱՄՈՒՏՔ-ԱՆՑԱԿՈՒՅՑ
12	ԴԻԶ. ԳԵՆԵՐԱՏՈՐԻ ՍԵՆՅԱԿ
13	ԿԱՊԻ ՍԵՆՅԱԿ
14	ԲՈՒԺ. ԿԵՏ
15	ՍԵՆՅԱԿՄԵԿՈՒՍԱՐԱՆ
16	ՍՊԻՏԱԿԵՂԵՆԻ ՍԵՆՅԱԿ/КОМНАТА ДЛЯ БЕЛЬЯ

«ԼԱՎ» ՍՊԸ
ՓՈՐՁԱՔՆՆՈՒԹՅՈՒՆ
«__» _____ 20 թ.

ԾԱՆՈԹՈՒԹՅՈՒՆ /ПРИМЕЧАНИЕ

1. 0.00 ՀԱՐԱԲԵՐԱԿԱՆ ՆԻՇՆ ԸՆԴՈՒՆՎԱԾ է ԱՌԱՋԻՆ ՀԱՐԿԻ ՀԱՏԱԿԻ ՄԱԿԱՐԴԱԿԸ ԵՎ ՀԱՄԱՊԱՏԱՍԽԱՆՈՒՄ է 871.0 ԲԱՑԱՐՁԱԿ ՆԻՇԻՆ/ЗА ОТНОСИТЕЛЬНУЮ ОТМЕТКУ 0.00 ПРИНЯТ УРОВЕНЬ ПОЛА ПЕРВОГО ЭТАЖА, СООТВЕТСТВУЮЩИЙ АБСОЛЮТНОЙ ОТМЕТКЕ 871.0
2. ՍՈՒՅՆ ՆԱԽԱԳԾԸ ՆԱՅԵԼ ԵԿ ՁԵՐԹԵՐԻ ՀԵՏ ՄԻԱՍԻՆ./ДАННЫЙ ПРОЕКТ СМОТРЕТЬ СОВМЕСТНО С ЛИСТАМИ ԵԿ.
3. ԲՈԼՈՐ ՄԻՋՆՈՐՄՆԵՐՆ ԻՐԱԿԱՆԱՑՆԵԼ 200 մմ և 100 մմ ՊԵՄԶԱԲԼՈԿՈՎ ՀԱՄԱՁԱՅՆ ՆԱԽԱԳԾԻ/ВСЕ ПЕРЕГОРОДКИ ИЗ ПЕМЗОБЛОКОВ 200мм И 100мм
4. ՍԱՆՀԱՆԳՈՒՅՑՆԵՐԻ ՊԱՏԵՐԸ ՅՈՒՂԱՆԵՐԿԵԼ, ԳՈՒՅՆԵՐԸ/ ЦВЕТ МАСЛЯНОЙ КРАСКИ Ral 5015, 6017
5. ՇԻՆԱՐԱՐՈՒԹՅԱՆ ԸՆԹԱՑՔՈՒՄ ՀԱՐԿԱՎՈՐ ՓՈՓՈԽՈՒԹՅՈՒՆՆԵՐԸ ՀԱՄԱՁԱՅՆԱՑՆԵԼ ՃԱՐՏԱՐԱՊԵՏՆԵՐԻ ՀԵՏ/ ВОЗМОЖНЫЕ ПРИ СТРОИТЕЛЬСТВЕ ИЗМЕНЕНИЯ СОГЛАСОВЫВАТЬ С АРХИТЕКТОРОМ.

ՊԱՅՄԱՆԱԳԻՐ/ Договор № ԱՔ-ԳՀՇՁԲ-25/41	ՀՀ Արմավիրի մարզի Արմավիր համայնքի Մայիսյան գյուղի չգործող մանկապարտեզի շենքի քանդման և նոր տիպային նախագծով շենքի կառուցման տեղականման աշխատանքներ/Строительство детского сада поселка Маисян марза Арамавир, РА		
	ՃԱՐՏԱՐԱՊԵՏԱԿԱՆ ԼՈՒԾՈՒՄՆԵՐ Архитектурные Решения	ՓՈՒԼ Стадия	ՁԵՐԹ Лист	ԹԵՐԹԵՐ Листов
		ԱՆ	ՃԼ-3/A-3	35
	ՆԿՈՒՂԱՅԻՆ ՀԱՐԿԻ ՀԱՏԱԿԱԳԻԾ(ՅՈՓԱԿԱՊՈՒՄ) - ПЛАН ПОДВАЛЬНОГО ЭТАЖА (ОБМЕР)	ԻՆՏԵՐ Էներգիա ՍՊԸ "ИнтерЭнергия" ООО	

ԳԼԽԱՎՈՐ Начальник	Ս. ԵՍԱՅԱՆ С. Есаян	
ՆԿԱՐԱՎ	Թ. ՀՈՎՀԱՆՆԻՍՅԱՆ Т. Аванесян	
ՊԱՇՏՈՆ Должность	ԱԶԳԱՆՈՒՆ Имя, Фамилия	ՍՏՈՐԱԳ Подпись

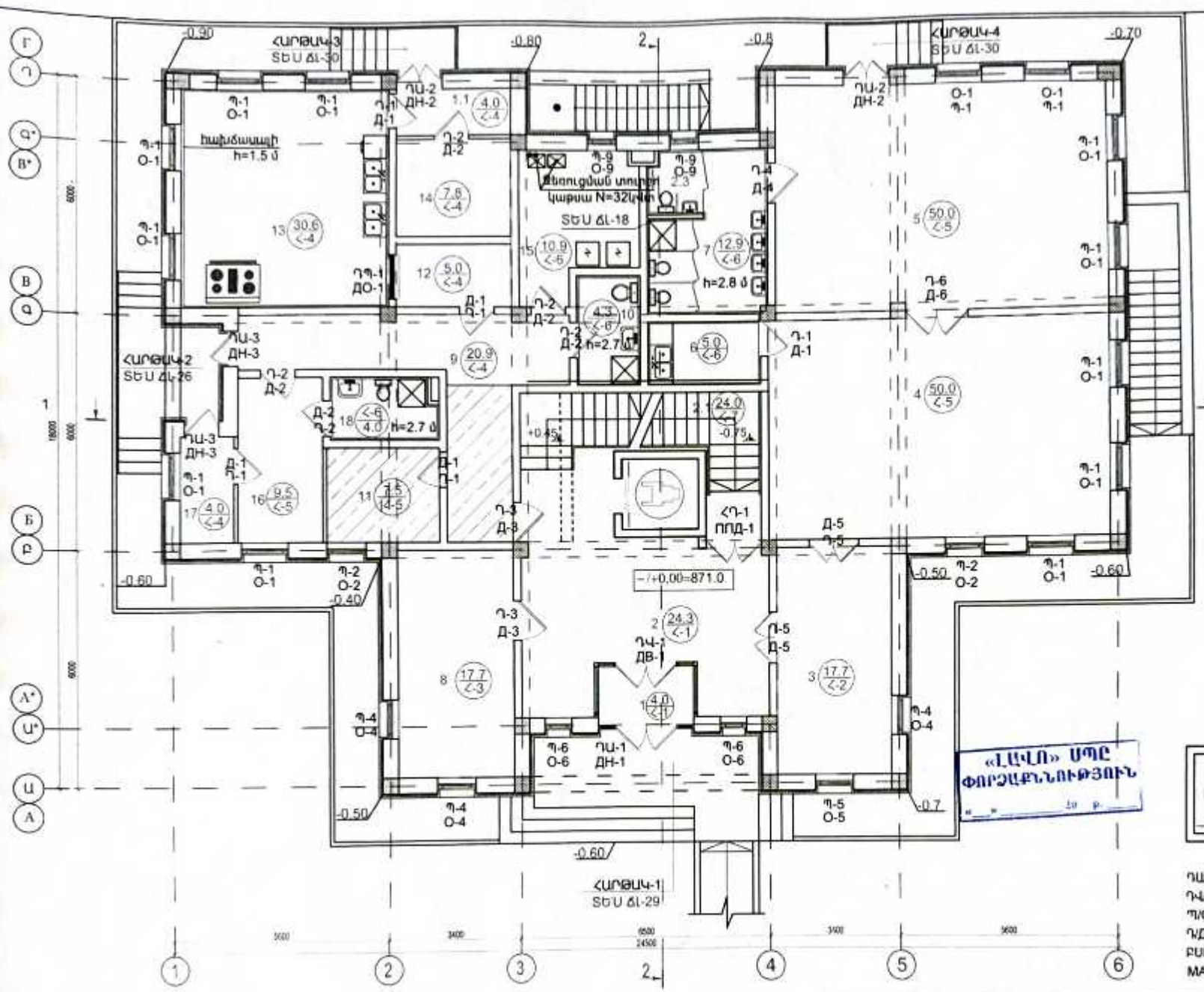

NN	ՍԵՆՅԱԿԻ ԱՆՎԱՆՈՒՄԸ
1	ՏԱՄԲՈՒՐ/ТАМБУР
1.1	ՏԱՄԲՈՒՐ/ТАМБУР
2	ՆԱԽԱՍՐԱՀ/ВЕСТИБЮЛЬ
2.2	ԱՍՏԻՃԱՆԱՎԱՆԴԱԿ/ЛЕСТНИЧНАЯ ЛЕТКА
3	ՀԱԼԱԾՐՈՒՄՆԱՐԱՆ/РАЗДЕВАЛКА
4	ԽԱՂԱՍԵՆՅԱԿ/ИГРОВАЯ
5	ՆԱՏԱՍԵՆՅԱԿ/СПАЛЬНЯ
6	ԲՈՒՖԵՏ/БУФЕТ
7	ԱԼՅԱՆՈՒԹՅՈՒՆ/Հ.Ս.
7.1	ԲԱԿ ԱԼՅԱՆՈՒԹՅՈՒՆ/ ТУАЛЕТ ДЛЯ МГН
8	ՏՆՕՐԵՆԻ ՍԵՆՅԱԿ/ КАБИНЕТ ДИРЕКТОРА
9	ՄԻՋԱՆՑՔ/КОРИДОР
10	ԱՆՁՆԱԿԱԶՄԻ ԱՀ /հարմարեցված նաև ԲԱԿ հանար/ТУАЛЕТ ДЛЯ ПЕРСОНАЛА
11	ԱՆՁՆԱԿԱԶՄԻ ՍԵՆՅԱԿ/КОМНАТА ПЕРСОНАЛА
12	ԱՆՎՃԻՐ ԲԱՇԽԱՆԱՆ ԿԵՏ/ РАЗДАТОЧНАЯ
13	ԽՈՀԱՆՈՑ/КУХНЯ
14	ԱՆՆՈՒ ՊԱՀԵՍՏ/СКЛАД
15	ՋԵՐՄԱՅԻՆ ՀԱՆԳՈՒՅՑ, ԼՎԱՑՔԱՏՈՒՄ/ ТЕПЛОВОЙ УЗЕЛ,ПРОЧЕЧНАЯ
16	ԲԺՇԿԻ ՍԵՆՅԱԿ/КОМНАТА ВРАЧА
17	ՍԵԿՈՒՍԱՐԱՆ/ИЗОЛЯТОР
18	ԱԼՅԱՆՈՒԹՅՈՒՆ (ՍԵԿՈՒՍԱՐԱՆԻ)/Հ.Ս. ИЗОЛЯТОРА

ՊԱՅՄԱՆԱԿԱՆ ՆՇԱՆՆԵՐ/
УСЛОВНЫЕ ОБОЗНАЧЕНИЯ

ՍԵՆՅԱԿԻ ՄԱԿԵՐԵՍԸ
ПОЛАЩАДЬ ПОМЕЩЕНИЯ

ՆՈՐ ՀԱՏԱԿԻ ՏԵՍԱԿԸ
ТИП ПОЛА

ՍԵՆՅԱԿԻ ՀԱՄԱՐԸ
НОМЕР ПОМЕЩЕНИЯ

ԳԻՊՍԱՍՏԿԱՐԱՑՈՒՄ (ԳՍԹ)

ՊԱՏԻ ՋԵՐՄԱՄԵԿՈՒՍԱՑՈՒՄ
ИЗОЛЯЦИЯ СТЕН

ՊԱՏԻ ԵՐԵՍՊԱՏՈՒՄ
КЕРАМИЧЕСКАЯ ПЛИТКА

ՎԵՐԵԼԱԿԻ Ե/Բ ՀՈՐԱՆ/ 3
ԿԱՆԳԱՌՈՎ, ԱՌԱՆՑ
ՄԵՔԵՆԱՅԻ ՍԵՆՅԱԿԻ

ԴԱ/ԴՀ -ԱՐՏԱՔԻՆ ԴՈՒՌ/НАРУЖНАЯ ДВЕРЬ
ԴՎ/ДВ-ԴՈՒՌ-ՎԻՏՐԱԺ/ДВЕРЬ-ВИТРАЖ
Պ/Օ - ՊԱՏՈՒՀԱՆ/ОКНО
ԴԴ - ԴՈՒՌ/ДВЕРЬ
ԲՍԽ/ՄԳՀ-ԲՆԱԿՉՈՒԹՅԱՆ ՍԱՀՄԱՓԱՐԺ ԽՄԲԵՐ/
МАЛОМОБИЛЬНАЯ ГРУППА НАСЕЛЕНИЯ

ՊԱՅՄԱՆԱԳԻՐ/ Договор № ԱՐ-ԳՀՕՀԲ-25/41			ՀՀ Արմավիրի մարզի Արմավիր համայնքի Մայիսյան գյուղի չգործող մանկապարտեզի շենքի քանդման և նոր տիպային նախագծով շենքի կառուցման տեղակալման աշխատանքներ/Строительство детского сада поселка Мамсян марза Арамавир, РА
Գլխ. Начальн.	Ս. ԵՍԱՅԱՆ С. Есаян		ճարտարապետական լուծումներ Архитектурные Решения
Կազմող	Ա. ՀՈՎՀԱՆՅԱՆ Т. Аванесян		Առաջին հարկի հատակագիծ(մակնշումով) /План первого этажа (маркировка)
Պաշտոն Должность	Անուն, Ազգանուն Имя, Фамилия	Ստորագրություն Подпись	

Փուլ Стадия	Գիրք Лист	Գծագրեր Листов
ԱՆ	ՃԼ-4/Ա-4	35

ընկերություն ՍՊԸ "Ин-тарЭнергия" ООО

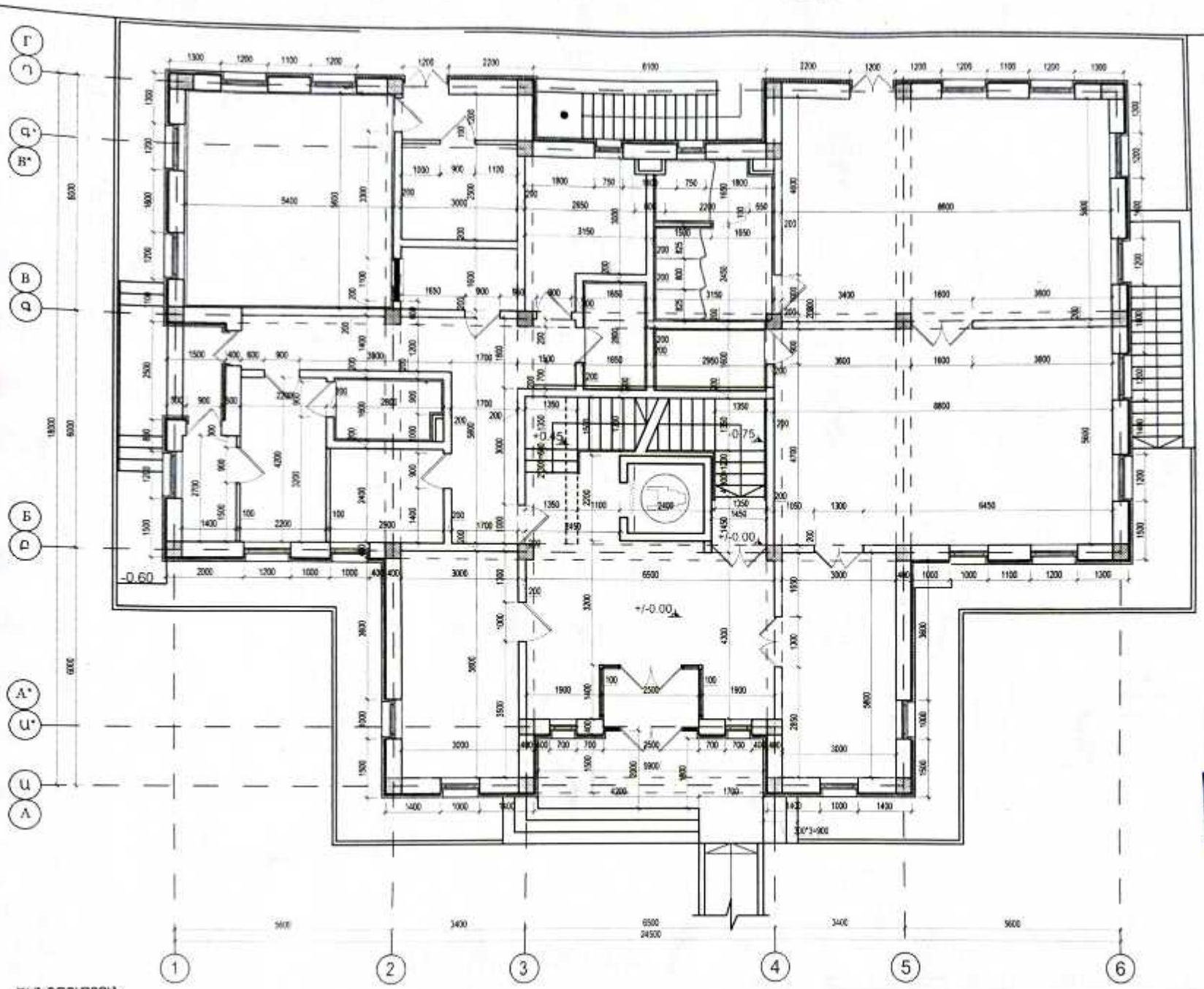

NN	ՍԵՆՅԱԿԻ ԱՆՎԱՆՈՒՄԸ
1	ՏԱՄԲՈՒՐ/ТАМБУР
1.1	ՏԱՄԲՈՒՐ/ТАМБУР
2	ՆԱԽՍՐԱՀ/ВЕСТИБЮЛЬ
2.2	ԱՍՏԻՃԱՆԱԿԱՆ/ԱՍԿ/ ЛЕСТНИЧНАЯ КЛЕТКА
3	ՀԱՆՈՒՐՅԱՐԱՆ/РАЗДЕВАЛКА
4	ԽԱՂԱՍԵՆՅԱԿ/ИГРОВАЯ
5	ՆՆՋԱՍԵՆՅԱԿ/СПАЛЬНЯ
6	ԲՈՒՖԵՏ/БУФЕТ
7	ՍԱՆՀԱՆԳՈՒՅՑ/С.У.
7.1	ԲԱԿ ՍԱՆՀԱՆԳՈՒՅՑ ТУАЛЕТ ДЛЯ МГН
8	ՏՆՕՐԵՆԻ ՍԵՆՅԱԿ/ КАБИНЕТ ДИРЕКТОРА
9	ՄԻՋԱՆՑՔ/КОРИДОР
10	ԱՆՁՆԱԿԱԶՄԻ ԱՀ հարմարեցված նաև ԲԱԿ հանար/ТУАЛЕТ ДЛЯ ПЕРСОНАЛА
11	ԱՆՁՆԱԿԱԶՄԻ ՍԵՆՅԱԿ/КОМНАТА ПЕРСОНАЛА
12	ՍՆՆԴԻ ԲԱՇԽԱՆ ԿԵՏ/ РАЗДАТОЧНАЯ
13	ԽՈՀԱՆՈՑ/КУХНЯ
14	ՍՆՆԴԻ ՊԱՀԵՍՏ/СКЛАД
15	ՋԵՐՄԱՅԻՆ ՀԱՆԳՈՒՅՑ, ԼՎԱՑՈՒՑՈՒՄ/ ТЕПЛОВОЙ УЗЕЛ,ПРОЧЕЧНАЯ
16	ԲԺՇԿԻ ՍԵՆՅԱԿ/КОМНАТА ВРАЧА
17	ՄԵԿՈՒՍԱՐԱՆ/ИЗОЛЯТОР
18	ՍԱՆՀԱՆԳՈՒՅՑ (ՄԵԿՈՒՍԱՐԱՆԻ)/С.У. ИЗОЛЯТОРА

«ԼԱՎԱ» ՍՊԸ
ՓՈՐՁԱԳՆՈՒԹՅՈՒՆ
«___» _____ 20__ թ.

ԾԱՆՈԹՈՒԹՅՈՒՆ

1. 0.00 ՀԱՐԱԲԵՐԱԿԱՆ ՆԻՇՆ ԸՆԴՈՒՆԿԱԾ է ԱՌԱՋԻՆ ՀԱՐԿԻ ՀԱՏԱԿԻ ՍԱԿԱՐԴԱԿԸ ԵՎ ՀԱՄԱՊԱՏԱՍԽԱՆՈՒՄ է 871.0ԲԱՑԱՐՁԱԿ ՆԻՇԻՆ
2. ՍՈՒՅՆ ՆԱԽԱԳԻԾԸ ՆԱՅԵԼ ԵՎ ԹԵՐԹԵՐԻ ՀԵՏ ՄԻԱՍԻՆ.
3. ԲՈԼՈՐ ՄԻՋՆՈՐՄՆԵՐՆ ԻՐԱԿԱՆԱՑՆԵԼ 200 մմ և 100 մմ ՊԵՄՁԱԲԼՈԿՈՎ ՀԱՄԱՁԱՅՆ ՆԱԽԱԳԾԻ
4. ԲՈԼՈՐ ԼՎԱՑՈՒՄՆԵՐԻՆ ԿԻՑ ՆԱԽԱՏԵՍԵԼ ՍԱԼԻԿԱՊԱՏՈՒՄ; ՀԱԽՃԱՍԱԼԻ h=1.5 մ
5. ԽԵՑԵԱԼԻ ԵՎ ՀԱԽՃԱՍԱԼԻ ԳՈՒՅՆԵՐԸ Ral 3014, 9016
6. ՇԻՆԱՐԱՐՈՒԹՅԱՆ ԸՆԹԱՑՔՈՒՄ ՀՆԱՐԱՎՈՐ ՓՈՓՈԽՈՒԹՅՈՒՆՆԵՐԸ ՀԱՄԱՁԱՅՆԱՑՆԵԼ ԱՃԱՐԱՐԱՊԵՏՆԵՐԻ ՀԵՏ

ՊԱՅՄԱՆԱԳԻՐ/ Договор № ԱՔ-Գ-ՀՇՕԳ-25/41			ՀՀ Արմավիրի մարզի Արմավիր համայնքի Մայիսյան գյուղի չգործող մանկապարտեզի շենքի քանդման և նոր տիպային նախագծով շենքի կառուցման տեղականման աշխատանքներ/Строительство детского сада поселка Маисян марза Адамавир РА
ԳԼԽԱՎՈՐ Начальник	Ս. ԵՍԱՅԱՆ С. Есаян		ՃԱՐՏԱՐԱՊԵՏԱԿԱՆ ԼՈՒԾՈՒՄՆԵՐ Архитектурные Решения
ԳԱԼԱՐԱՆ	Թ. ՀԱՄԲԱՐՁՈՒՄՅԱՆ Т. Амбарцумян		ԱՌԱՋԻՆ ՀԱՐԿԻ ՀԱՏԱԿԱԳԾԻ(ՉԱՓԱԿԱՊՊԱՆՈՒ) ПЛАН ПЕРВОГО ЭТАЖА (ОБМЕР)
ՊԱՇՏՈՆ Должность	ԱԶԳԱՆՈՒՆ Имя, Фамилия	ՍՏՈՐԻՆ Подпись	

ՓՈՒԼ Стадия	ԹԵՐԹ Лист	ԹԵՐԹԵՐ Листов
ԱՆ	ՃԼ-5/Ա-5	35
ՀԻՆՏԵՐ ԼԱՆՇԱ ՍՊԸ "ИнтерЭнергия" ООО		

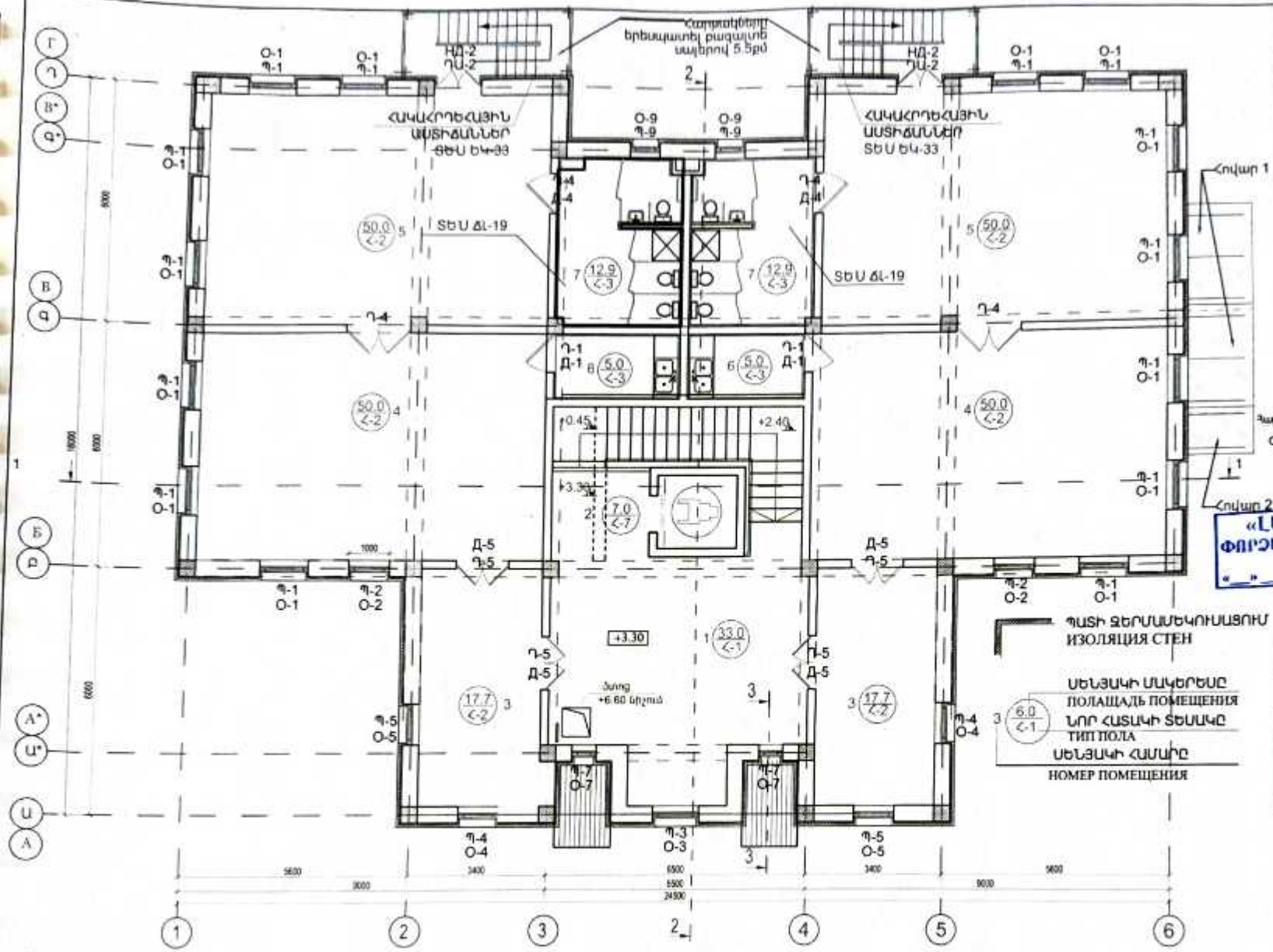

NN	ՍԵՆՅԱԿԻ ԱՆՎԱՆՈՒՄԸ/ Наименование
1	ՆԱԽՍՐԱՀ/ВЕСТИБЮЛЬ
2	ԱՍՏԻՃԱՆԱԿԱՆԴԱՍ/ЛЕСТНИЧНАЯ КЛЕТКА
3	ՀԱՆԴԵՐՁԱՐԱՆ/РАЗДЕВАЛКА
4	ԽԱՂԱՍԵՆՅԱԿ/ИГРОВАЯ КОМНАТА
5	ՆԼՔԱՍԵՆՅԱԿ/СПАЛЬНЯ
6	ԲՈՒՖԵՏ/БУФЕТ
7	ՍԱՆՀԱՆԳՈՒՅՑ/САНУЗЕЛ

ՀԱՏՈՒՅԹ/РАЗРЕЗ 3-3

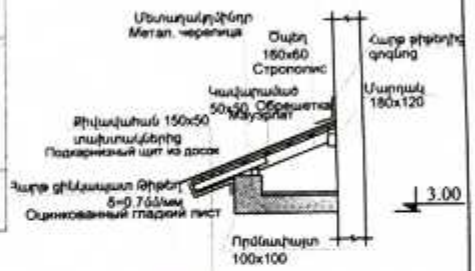

«ԼԱՎՈ» ՍՊԸ
ՓՈՐՁԱԳՆՈՒԹՅՈՒՆ
« »

ՊԱՅՄԱՆԱԿԱՆ ՆՇԱՆՆԵՐ/ УСЛОВНЫЕ ОБОЗНАЧЕНИЯ

ՊԱՏԻ ՋԵՐՄԱՄԵԿՈՒՍԱՑՈՒՄ
ИЗОЛЯЦИЯ СТЕН

ՊԱՏԻ ԵՐԵՍՊԱՏՈՒՄ ԿԵՐԱՄԻԿԱԿԱՆ ՍԱԼԻԿՈՎ

ՍԵՆՅԱԿԻ ՄԱԿԵՐԵՍԸ
ПОЛАЩАДЬ ПОМЕЩЕНИЯ
ՆՈՐ ՀԱՏԱԿԻ ՏԵՍԱԿԸ
ТИП ПОЛА
ՍԵՆՅԱԿԻ ՀԱՄԱՐԸ
НОМЕР ПОМЕЩЕНИЯ

ՎԵՐԵԼԱԿԻ Ե/Բ ՀՈՐԱՆ 3 ԿԱՆԳԱՌՈՎ, ԱՌԱՆՑ ՄԵՔԵՆԱՅԻ ՍԵՆՅԱԿԻ

Դ/ԴՌ -ԱՐՏԱՔԻՆ ԴՈՒՌ/НАРУЖНАЯ ДВЕРЬ
Դ/ԴՎ-ԴՈՒՌ-ՎԻՏՐԱԺ/ДВЕРЬ-ВИТРАЖ
Պ/Օ - ՊԱՏՈՒՀԱՆ/ОКНО
Դ/Դ - ԴՈՒՌ/ДВЕРЬ
ԲԱԽ/ՄԳՀ-ԲՆԱԿ. ՍԱԿԱՎԱՇԱՐԺ ԽՄԲԵՐ/ МАЛОМОБИЛЬНАЯ ГРУППА НАСЕЛЕНИЯ

ՇԱՆԹՈՒԹՅՈՒՆ /ПРИМЕЧАНИЕ

1. 0.00 ՀԱՐԱԲԵՐԱԿԱՆ ՆԻՇՆ ԸՆԴՈՒՆԱԾ Է ԱՌԱՋԻՆ ՀԱՐԿԻ ՀԱՏԱԿԻ ՍԱԿԱՐԴԱԿԸ ԵՎ ՀԱՄԱՊԱՏԱՍԽԱՆՈՒՄ Է 871.0 ԲԱՑԱՐՁԱԿ ՆԻՇԻՆ/ЗА ОТНОСИТЕЛЬНУЮ ОТМЕТКУ 0.00 ПРИНЯТ УРОВЕНЬ ПОЛА ПЕРВОГО ЭТАЖА, СООТВЕТСТВУЮЩИЙ АБСОЛЮТНОЙ ОТМЕТКЕ 871.0
2. ՍՈՒՅՆ ՆԱԽԱԳԻԾԸ ՆԱՅԵԼ ԵԿ ԹԵՐԹԵՐԻ ՀԵՏ ՄԻԱՍԻՆ./ДАННЫЙ ПРОЕКТ СМОТРЕТЬ СОВМЕСТНО С ЛИСТАМИ ЕК
3. ԲՈԼՈՐ ՄԻՋՆՈՐՄՆԵՐՆ ԻՐԱԿԱՆԱՑՆԵԼ 200 մմ և 100 մմ ԳԵՈԲԵՏԱԿՈՎ ՀԱՄԱՁԱՅՆ ՆԱԽԱԳԾԻ/ВСЕ ПЕРЕГОРОДКИ ИЗ ПЕМЗОБЛОКОВ 200мм И 100мм
4. ՎԵՐԵԼԱԿԸ ԱՌԱՆՑ ՄԵՔԵՆԱՅԻ ԲԱՑԱՌՈՒՆԻՐ Է, 3 ԿԱՆԳԱՌՈՎ, ՏԵՂԱԴՐԵԼ GeN2 Premier MRL ՏԻՊԻ ԿԱՄ ՀԱՄԱՐԵԼԻ
5. ԲՈԼՈՐ ԼՎԱՑԱՐԱՆՆԵՐԻՆ ԿԻՑ ՆԱԽԱՏԵՍԵԼ ՍԱԼԻԿՊԱՏՈՒՄ: ՀԱՆԱՍԱԼԻ h=1.5 մ/ОКОЛО ВСЕХ УМЫВАЛЬНИКОВ ПРЕДУСМОТРЕТЬ ОБЛИЦОВКУ КЕРАМИЧЕСКОЙ ПЛИТКОЙ h=1.5м
6. ԽՏԵՍԱԼԻ ԵՎ ՀԱՆԱՍԱԼԻ ԳՈՒՅՆԵՐԸ/ ЦВЕТА КЕРАМИЧЕСКОЙ ПЛИТКИ Ral 1007, 4010, 5015, 6017
7. ՇԻՆԱՐԱՐՈՒԹՅԱՆ ԸՆԹԱՑՔՈՒՄ ՀԱՐԿԱՎՈՐ ՓՈՓՈԽՈՒԹՅՈՒՆՆԵՐԸ ՀԱՄԱՁԱՅՆԱՑՆԵԼ ՃԱՐՏԱՐԱՊԵՏՆԵՐԻ ՀԵՏ/ ВОЗМОЖНЫЕ ПРИ СТРОИТЕЛЬСТВЕ ИЗМЕНЕНИЯ СОГЛАСОВЫВАТЬ С АРХИТЕКТОРОМ.

ՊԱՅՄԱՆԱԳԻՐ/ Договор № ԱՔ-Գ-ՀՇՁՔ-25/41			ՀՀ Արմավիրի մարզի Արմավիր համայնքի Մայիսյան գյուղի չգործող մանկապարտեզի շենքի քանդման և նոր տիպային նախագծով շենքի կառուցման տեղակապման աշխատանքներ/Строительство детского сада поселка Маисян марза Арамавир, РА
Գլխավոր Начертил.	Ս. ԵՍԱՅԱՆ С. Есаян		ՃԱՐՏԱՐԱՊԵՏԱԿԱՆ ԼՈՒԾՈՒՄՆԵՐ Архитектурные Решения
Նագծող	Թ. ՀՈՎՀԱՆՆԻՍՅԱՆ Т. Амакян		
Պաշտոն Должность	Անուն, Ազգանուն Имя, Фамилия	Ստորագրություն Подпись	ԵՐԿՐՈՐԴ ՀԱՐԿԻ ՀԱՏԱԿԱԳԾԻ(ՄԱՐԿԻՐՎԱԾՈՒՄ) ПЛАН ВТОРОГО ЭТАЖА(МАРКИРОВКА)

Փուլ Стадия	Թերթ Лист	Թերթեր Листов
ԱՆ	ՃԼ-6/Ա-6	35

Գրասենյակի անվանումը Название организации: ԻՆՏԵՐ ԼՆԵՐԳԻ ՍՊԸ "ИнтерЭнергия" ООО

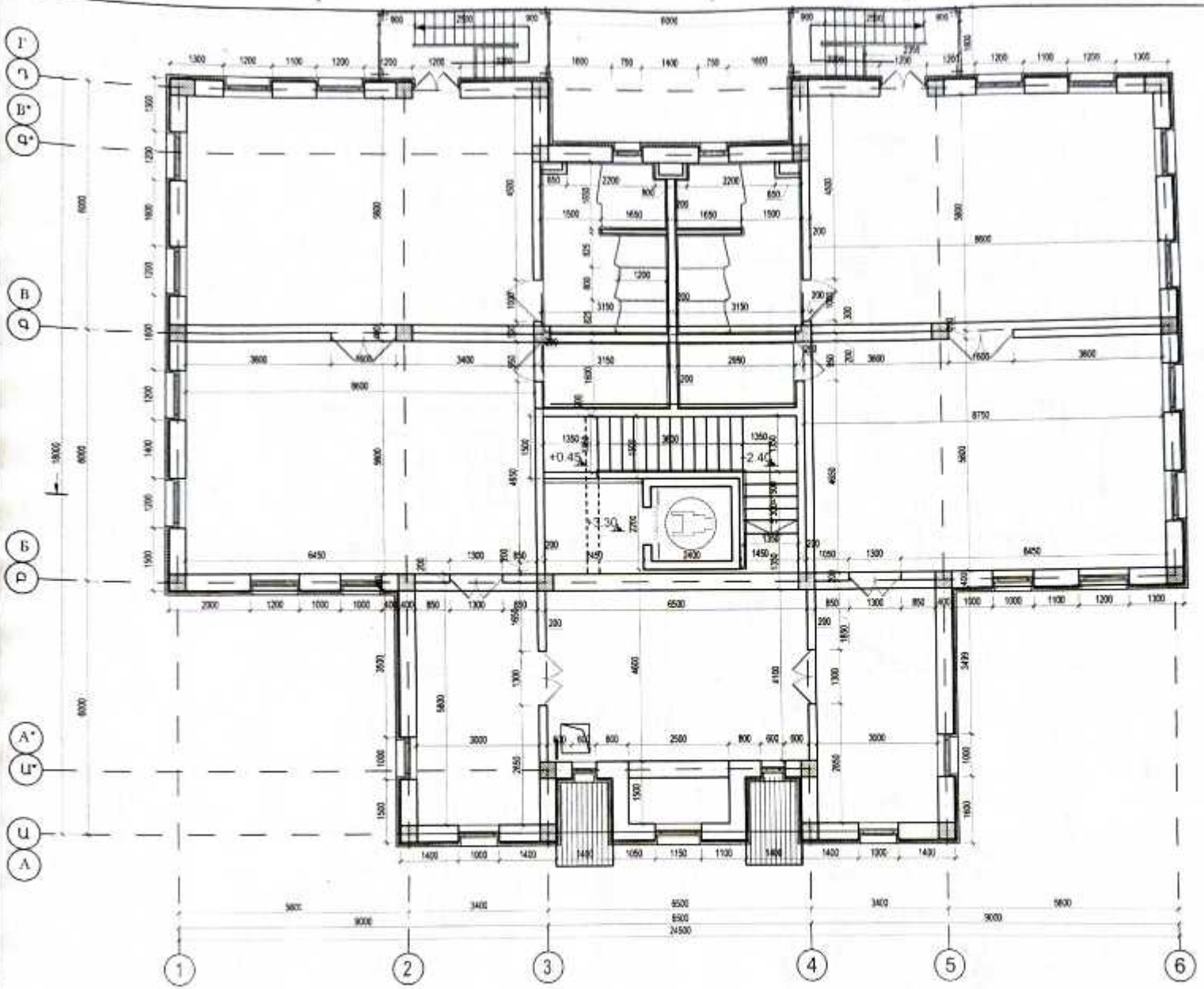

NN	ՍԵՆՅԱԿԻ ԱՆՎԱՆՈՒՄԸ/ Наименование
1	ՆԱԽՍՐԱՀ/ВЕСТИБЮЛЬ
2	ԱՍՏԻՃԱՆԱԿԱՆ/ՊԱԿ/ЛЕСТНИЧНАЯ КЛЕТКА
3	ՀԱՆԴԵՐՁԱՐԱՆ/РАЗДЕВАЛКА
4	ԽԱՂԱՍԵՆՅԱԿ/ИГРОВАЯ КОМНАТА
5	ՆՆՋԱՍԵՆՅԱԿ/СПАЛЬНЯ
6	ԲՈՒՖԵՏ/БУФЕТ
7	ՍԱՆՀԱՆԳՈՒՅՑ/САНУЗЕЛ

«ԼԱՎԱ» ՍՊԸ
ՓՈՐՁԱԳՆՈՒԹՅՈՒՆ
«___» _____ 20 թ.

ԾԱՆՈԹՈՒԹՅՈՒՆ

1. 0.00 ՀԱՐԱԲԵՐԱԿԱՆ ՆԻՇՆ ԸՆԴՈՒՆՎԱԾ է ԱՌԱՋԻՆ ՀԱՐԿԻ ՀԱՏԱԿԻ ՍԱԿԱՐԱԿԸ ԵՎ ՀԱՄԱՊԱՏԱՍԽԱՆՈՒՄ է 871.0 ԲԱՑԱՐՁԱԿ ՆԻՇԻՆ
2. ՍՈՒՅՆ ՆԱԽԱԳԻԾԸ ՆԱՅԵԼ ԵՎ ԹԵՐԹԵՐԻ ՀԵՏ ՄԻԱՍԻՆ.
3. ԲՈԼՈՐ ՄԻՋՆՈՐՄՆԵՐՆ ԻՐԱԿԱՆԱՑՆԵԼ 200 մմ և 100 մմ ՊԵՍՉԱԲԼՈԿՈՎ՝ ՀԱՄԱՁԱՅՆ ՆԱԽԱԳԾԻ
4. ԲՈԼՈՐ ԼՎԱՑԱՐԱՆՆԵՐԻՆ ԿԻՑ ՆԱԽԱՏԵՍԵԼ ՍԱԼԻԿԱՊԱՏՈՒՄ; ՀԱԽՃԱՍԱԼԻ h=1.5 մ
5. ԽԵՑԵՍԱԼԻ ԵՎ ՀԱԽՃԱՍԱԼԻ ԳՈՒՅՆԵՐԸ Ral 3014, 9016
6. ՇԻՆԱՐԱՐՈՒԹՅԱՆ ԸՆԹԱՑՔՈՒՄ ՀԱՐԱՎՈՐ ՓՈՓՈԽՈՒԹՅՈՒՆՆԵՐԸ ՀԱՄԱՁԱՅՆԱՑՆԵԼ ՃԱՐՏԱՐԱՊԵՏՆԵՐԻ ՀԵՏ

ՊԱՅՄԱՆԱԳԻՐ/ Договор № ԱՔ-ԳՀԾՁԲ-25/41	ՀՀ Արմավիրի մարզի Արմավիր համայնքի Մայիսյան գյուղի լցվող մանկապարտեզի շենքի քանդման և նոր տիպային նախագծով շենքի կառուցման տեղականման աշխատանքներ/Строительство детского сада поселка Маисян,марза Арамавир, РА	
Գլխ. Начальн. Ս. Եսայան С. Есаян	ՃԱՐՏԱՐԱՊԵՏԱԿԱՆ ԼՈՒԾՈՒՄՆԵՐ Архитектурные Решения	ՓՈՒԼ Стадия: ԱՆ; ԹԵՐԹ Лист: ԱՃ-7/A-7; ԹԵՐԹԵՐ Листов: 35
Նագծող Т. Амарян	ԵՐԿՐՈՐԴ ՀԱՐԿ ՀԱՏԱԿԱԳԾ(ՕՁՓԱԿԱՊՈՒՄ) /ПЛАН ВТОРОГО ЭТАЖА(ОБМЕР)	ԻՆՏԵՐ էներգիա ՍՊԸ "ИнтерЭнергия" ООО
ՊԱՇՏՈՆ Должность / ԱԶԳԱՆՈՒՆ Имя, Фамилия / ՍՏՈՐԱԳ Подпись		

ԿՏՐՎԱԾՔ «1-1»
РАЗРЕЗ «1-1»

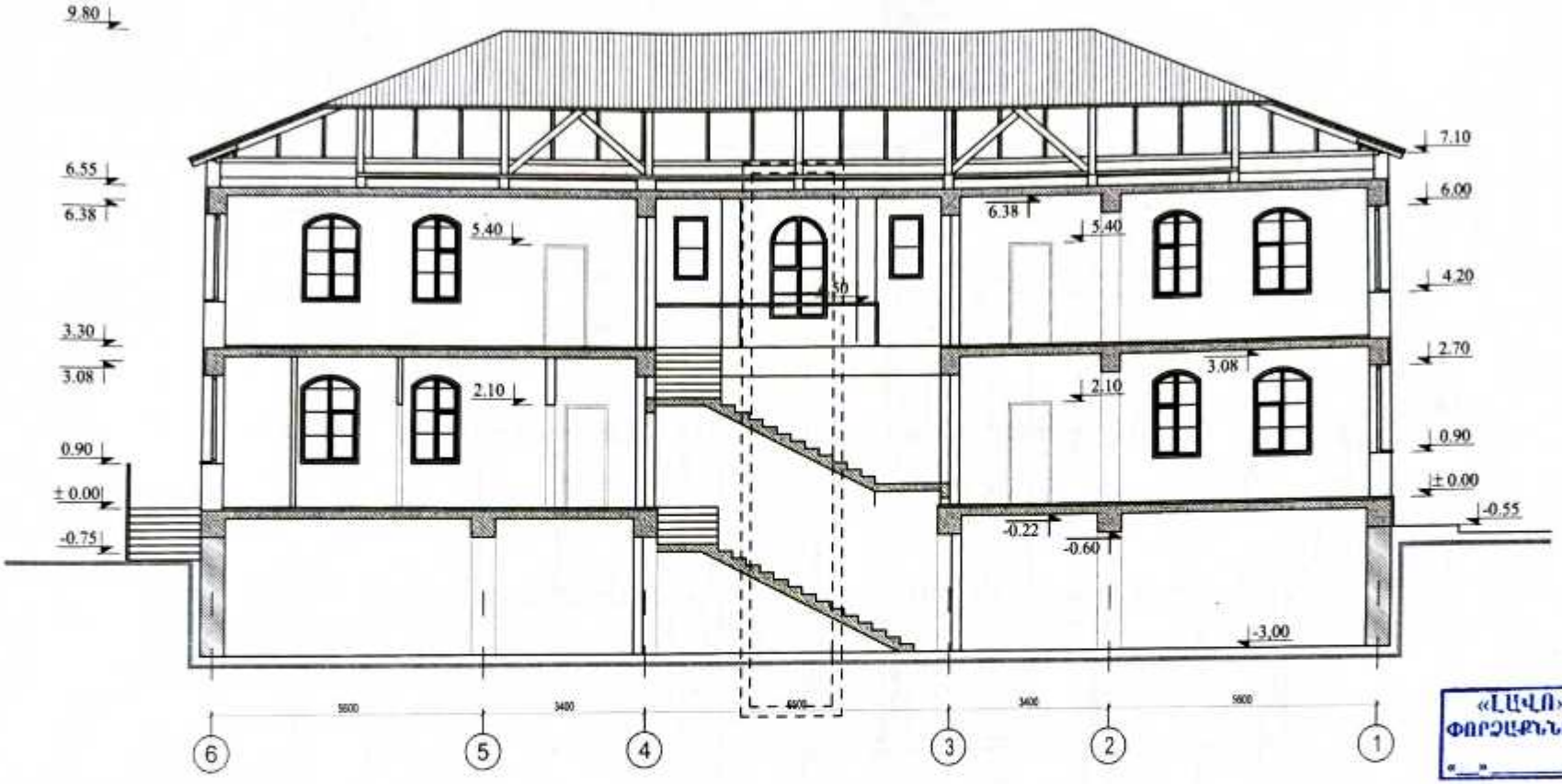

«ԼԼՎՌ» ՍՊԸ
ՓՈՐՁԱԳՔՆՆՈՒԹՅՈՒՆ
«__» _____ 20__ թ.

ԱԼՅՈՒՄԻՆԵ ԴԵԿՈՐԱՏԻՎ ԲԱՁՐԻՔ

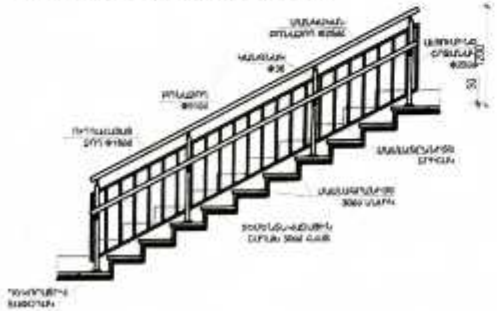

ՇԱՆՈԹՈՒԹՅՈՒՆ /ПРИМЕЧАНИЕ

1. 0.00 ՀԱՐԱԲԵՐԱԿԱՆ ՆԻՇՆ ԸՆԴՈՒՆՎԱԾ Է ԱՌԱՋԻՆ ՀԱՐԿԻ ՀԱՏԱԿԻ ՄԱԿԱՐԴԱԿԸ ԵՎ ՀԱՄԱՊԱՏԱՍԽԱՆՈՒՄ Է 871.0 ԲԱՑԱՐՁԱԿ ՆԻՇԻՆ/ЗА ОТНОСИТЕЛЬНУЮ ОТМЕТКУ 0.00 ПРИНЯТ УРОВЕНЬ ПОЛА ПЕРВОГО ЭТАЖА, СООТВЕТСТВУЮЩИЙ АБСОЛЮТНОЙ ОТМЕТКЕ 871.0
2. ՍՈՒՅՆ ՆԱԽԱԳԻԾԸ ՆԱՅԵԼ ԾԿ ԹԵՐԹԵՐԻ ՀԵՏ ՄԻԱՍԻՆ /ДАННЫЙ ПРОЕКТ СМОТРЕТЬ СОВМЕСТНО С ЛИСТАМИ ЭК.
3. ԲՈԼՈՐ ՄԻՋՆՈՐՄՆԵՐՆ ԻՐԱԿԱՆԱՑՆԵԼ 200 մմ և 100 մմ ՊԵՄԶԱԲԼՈԿՈՎ ՀԱՄԱՁԱՅՆ ՆԱԽԱԳԾԻ/ВСЕ ПЕРЕГОРОДКИ ИЗ ПЕМЗОБЛОКОВ 200мм И 100мм
4. ՇԻՆԱՐԱՐՈՒԹՅԱՆ ԸՆԹԱՑՔՈՒՄ ՀՆԱՐԱՎՈՐ ՓՈՓՈԽՈՒԹՅՈՒՆՆԵՐԸ ՀԱՄԱՁԱՅՆԵՑՆԵԼ ՃԱՐՏԱՐԱՊԵՏՆԵՐԻ ՀԵՏ/ ВОЗМОЖНЫЕ ПРИ СТРОИТЕЛЬСТВЕ ИЗМЕНЕНИЯ СОГЛАСОВЫВАТЬ С АРХИТЕКТОРОМ.

ՊԱՅՄԱՆԱԳԻՐ/ Договор № ԱՔ-ԳՀՇՁԲ-25/41	ՀՀ Արմավիրի մարզի Արմավիր համայնքի Մայիսյան գյուղի չգործող մանկապարտեզի շենքի քանդման և նոր տիպային նախագծով շենքի կառուցման տեղականման աշխատանքներ/Строительство детского сада поселка Маисян марза Арамавир, РА		
	ՃԱՐՏԱՐԱՊԵՏԱԿԱՆ ԼՈՒԾՈՒՄՆԵՐ Архитектурные Решения	ՓՈՒ Стадия	ԹԵՐԹ Лист	ԹԵՐԹԵՐ Листов
		ԱՆ	ՃԼ-8/A-8	35
ԳԼԽԱՎՈՐ Начальн. Ս. ԵՍԱՅԱՆ С. Есаян ՆԱԽԱԳԻԾ Т. ՀՈՎՀԱՆՅԱՆ Т. Ованнисян ՊԱՇՏՈՆ Должность ԱԶԳԱՆՈՒՆ Имя, Фамилия ՍՏՈՐԱԳ Подпись	ԿՏՐՎԱԾՔ «1-1»/ РАЗРЕЗ «1-1»	ԻՆՏԵՐ Էներգիա ՍՊԸ "ИнтерЭнергия" ООО	

«ԼԱՎԱ» ՍՊԸ
ՓՈՐՁԱԳՆՈՒԹՅՈՒՆ
«__» _____ 20 թ.

ԾԱՆՈԹՈՒԹՅՈՒՆ /ПРИМЕЧАНИЕ

1. 0.00 ՀԱՐԱԲԵՐԱԿԱՆ ՆԻՇՆ ԸՆԴՈՒՆՎԱԾ Է ԱՌԱՋԻՆ ՀԱՐԿԻ ՀԱՏԱԿԻ ՄԱԿԱՐԴԱԿԸ ԵՎ ՀԱՄԱՊԱՏԱՍԽԱՆՈՒՄ Է871.0 ԲԱՑԱՐՁԱԿ ՆԻՇԻՆ/ЗА ОТНОСИТЕЛЬНУЮ ОТМЕТКУ 0.00 ПРИНЯТ УРОВЕНЬ ПОЛА ПЕРВОГО ЭТАЖА, СООТВЕТСТВУЮЩИЙ АБСОЛЮТНОЙ ОТМЕТКЕ 871.0
2. ՍՈՒՅՆ ՆԱԽԱԳԻԾԸ ՆԱՅԵԼ ԵԿ ԹԵՐԹԵՐԻ ՀԵՏ ՄԻԱՍԻՆ./ДАННЫЙ ПРОЕКТ СМОТРЕТЬ СОВМЕСТНО С ЛИСТАМИ ԵԿ.
3. ԲՈԼՈՐ ՄԻՋՆՈՐՄՆԵՐՆ ԻՐԱԿԱՆԱՑՆԵԼ 200 մմ և 100 մմ ՊԵՄԶԱԲԼՈԿՈՎ ՀԱՄԱՁԱՅՆ ՆԱԽԱԳԾԻ/ВСЕ ПЕРЕГОРОДКИ ИЗ ПЕМЗОБЛОКОВ 200мм И 100мм
4. ՇԻՆԱՐԱՐՈՒԹՅԱՆ ԸՆԹԱՑՔՈՒՄ ՀՆԱՐԱՎՈՐ ՓՈՓՈԽՈՒԹՅՈՒՆՆԵՐԸ ՀԱՄԱՁԱՅՆԱՑՆԵԼ ՃԱՐՏԱՐԱՊԵՏՆԵՐԻ ՀԵՏ/ ВОЗМОЖНЫЕ ПРИ СТРОИТЕЛЬСТВЕ ИЗМЕНЕНИЯ СОГЛАСОВЫВАТЬ С АРХИТЕКТОРОМ.

ՊԱՅՄԱՆԱԳԻՐ/ Договор № ԱՔ-ԳՀԾՁԲ-25/41			ՀՀ Արմավիրի մարզի Արմավիր համայնքի Մայիսյան գյուղի չգործող մանկապարտեզի շենքի քանդման և նոր տիպային նախագծով շենքի կառուցման տեղականման աշխատանքներ/Строительство детского сада поселка Маисян марза Арамавир, РА
ԳԾԵՑ Начертил.	Ս. ԵՍԱՅԱՆ С. Есаян		ՃԱՐՏԱՐԱՊԵՏԱԿԱՆ ԼՈՒԾՈՒՄՆԵՐ Архитектурные Решения
ՆԱԽԱԳԻԾ	Թ. ՀՄԱՅԱԿՅԱՆ Т. Амаякян		
ՊԱՇՏՈՆ Должность	ԱԶԳԱՆՈՒՆ Имя, Фамилия	ՍՏՈՐԱԳ Подпись	ԿՏՐՎԱԾՔ «2-2»/ РАЗРЕЗ «2-2»

ՓՈՒԼ Стадия	ԹԵՐԹ Лист	ԹԵՐԹԵՐ Листов
ԱՆ	ՃԼ-9/A-9	35

ՀԵՏԵՐ Էներգիա ՍՊԸ "ИнтерЭнергия" ООО

ՀԱՆԳՈՒՅՑ «Ա»

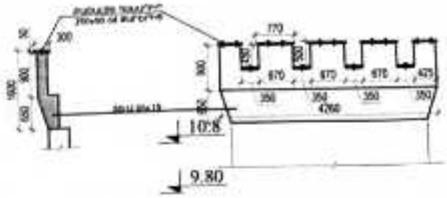

ՃԱԿԱՏ «1-6» ԱՌԱՆՑՔՆԵՐՈՎ
ФАСАД В ОСЯХ «1-6»

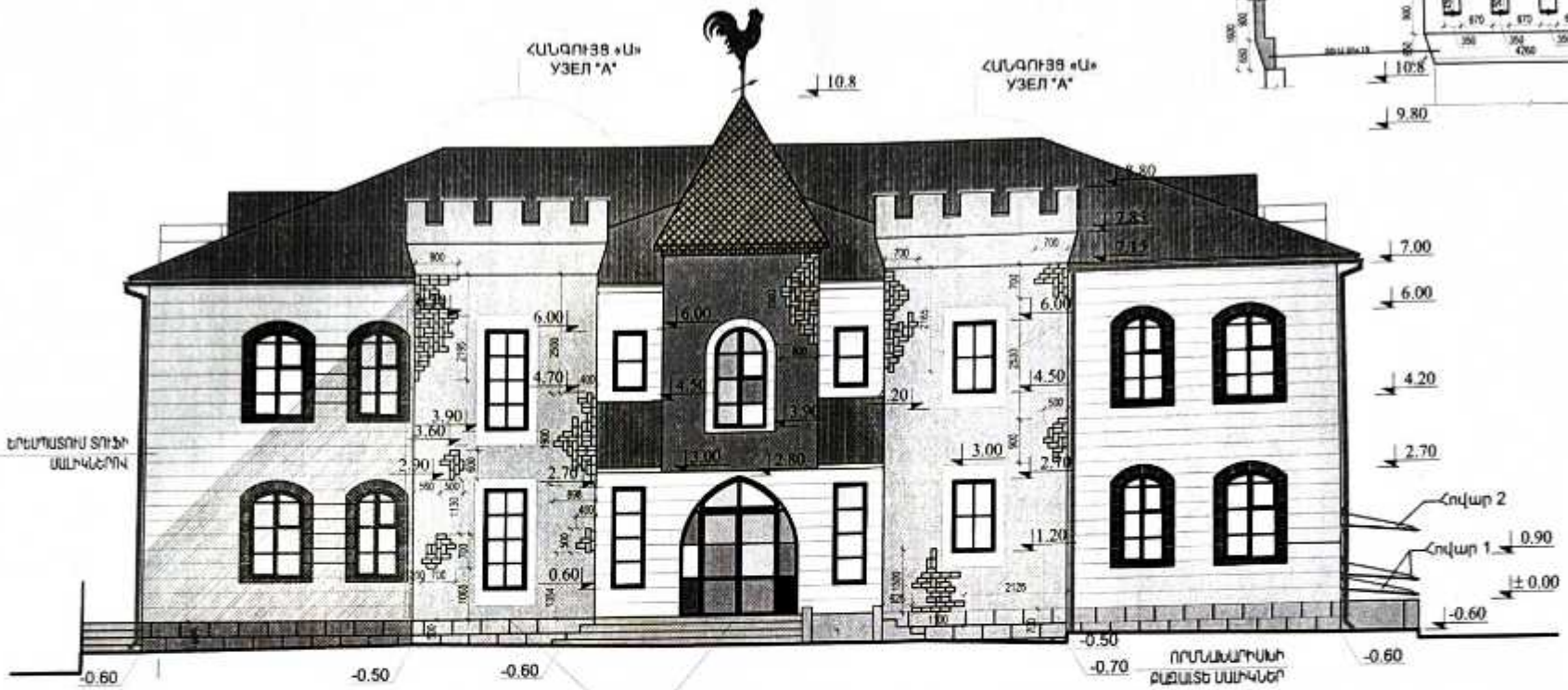

ՀԱՏԱԿ 1, ԹԵՔՀԱՐԹԱԿ
ТЕХ ДЛ-28

ՊԱՅՄԱՆԱԿԱՆ ՆՇԱՆՆԵՐ/ УСЛОВНЫЕ ОБОЗНАЧЕНИЯ

- ՃԱԿԱՏՆԵՐԻ ԵՐԵՍՊԱՏՈՒՄ ԱՐՏԻԿ ՏՈՒՖԻ ՍԱԼԵՐՈՎ / ОБЛИЦОВКА ФАСАДОВ ПЛИТКАМИ ТУФА "АРТИК"
- ՃԱԿԱՏՆԵՐԻ ԵՐԵՍՊԱՏՈՒՄ ՏՐԱՎԵՐՏԻՆԻ ՍԱԼԻԿՆԵՐՈՎ / ОБЛИЦОВКА ФАСАДОВ ТРАВЕРТИНОМ
- ՃԱԿԱՏՆԵՐԻ ԵՐԵՍՊԱՏՈՒՄ ԱՆԻ ՏՈՒՖԻ ՍԱԼԵՐՈՎ / ОБЛИЦОВКА ФАСАДОВ ПЛИТКАМИ ТУФА "АНИ"
- ՈՐՄՆԱԽԱՐԻՍԽԻ ԵՐԵՍՊԱՏՈՒՄ ԲԱԶԱԼՏԵ ՍԱԼԵՐՈՎ / ОБЛИЦОВКА ЦОКОЛЯ БАЗАЛЬТОВОЙ ПЛИТКОЙ
- ՃԱԿԱՏՆԵՐԻ ՆԵՐԿԱՄՈՒ ԳՈՒՆԱՎՈՐ ՃԱԿԱՏԱՅԻՆ ՆԵՐԿՈՎ RAL 5023 / ПОКРАСКА ФАСАДОВ, RAL 5023
- ՃԱԿԱՏՆԵՐԻ ՆԵՐԿԱՄՈՒ ԳՈՒՆԱՎՈՐ ՃԱԿԱՏԱՅԻՆ ՆԵՐԿՈՎ RAL 2007 / ПОКРАСКА ФАСАДОВ, RAL 2007
- ՃԱԿԱՏՆԵՐԻ ՆԵՐԿԱՄՈՒ ԳՈՒՆԱՎՈՐ ՃԱԿԱՏԱՅԻՆ ՆԵՐԿՈՎ RAL 6017 / ПОКРАСКА ФАСАДОВ, RAL 6017

«ԼԱՎԱ» ՍՊԸ
ՓՈՐՁԱՓՆՆՈՒԹՅՈՒՆ
« » 20 թ.

ԾԱՆՈԹՈՒԹՅՈՒՆ/ ПРИМЕЧАНИЯ

1.0.00 ՀԱՐԱԲԵՐԱԿԱՆ ՆԻՇՆ ԸՆԴՈՒՆՎԱԾ Է ԱՌԱՋԻՆ ՀԱՐԿԻ ՀԱՏԱԿԻ ՄԱԿԱՐԴԱԿԸ ԵՎ ՀԱՄԱՊԱՏԱՍԽԱՆՈՒՄ Է 871.0 ԲԱՑԱՐՁԱԿ ՆԻՇԻՆ/ЗА ОТНОСИТЕЛЬНУЮ ОТМЕТКУ ± 0.00 ПРИНЯТЬ УРОВЕНЬ ПОЛА ПЕРВОГО ЭТАЖА, ЧТО СООТВЕТСТВУЕТ АБСОЛЮТНОЙ ОТМЕТКЕ 871.0

2.ԱՐՏԱՔԻՆ ՊԱՏԵՐԸ ԻՐԱԿԱՆԱՑՎՈՒՄ ԵՆ ԵՐԿՇԵՐՏ ԿԱՆՈՆԱՎՈՐ ՏՈՒՖ ՔԱՐՈՎ (b=400մմ):/НАРУЖНЫЕ СТЕНЫ ВОЗВОДЯТСЯ ИЗ ТУФА ПРАВИЛЬНОЙ ФОРМЫ КЛАДКОЙ В ДВА РЯДА (b=400мм)

3.ԲՈԼՈՐ ՄԻՋՆՈՐՄՆԵՐԸ ԻՐԱԿԱՆԱՑՆԵԼ 100մմ ԵՎ 200մմ ՀԱՍՏՈՒԹՅԱՆ ՀԱՄԱՉԱՅՆ ՆԱԽԱԳԾԻ:/ ВСЕ ПЕРЕГОРОДКИ ИЗ ПЕМЗОБЛОКОВ 200мм И 100мм.

4.ՃԱԿԱՏՆԵՐՆ ՍԿԱՊԵԼ Ց/Ա ՇԱՂԱԽՈՎ ՑԱՆՑԻ ՎՐԱ ԵՎ ՆԵՐԿԵԼ ՃԱԿԱՏԱՅԻՆ ԶՐԱԿԱՅՈՒՆ ՆԵՐԿՈՎ ՀԱՄԱՊԱՏԱՍԽԱՆ ՇԵՆՔԻ ՃԱԿԱՏԱՅԻՆ ԳՈՒՆԱՅԻՆ ԼՈՒԾՄԱՆ:/ФАСАДЫ ОШТУКАТУРИТЬ ЦЕМЕНТНЫМ Р-РОМ ПО СЕТКЕ И ПОКРАСИТЬ ВОДОСТОЙКОЙ ФАСАДНОЙ КРАСКОЙ.

5. ՇԵՆՔԻ ՈՐՄՆԱԽԱՐԻՍԽԸ ԵՐԵՍԱՊԱՏԵԼ 30ՄՄ ԲԱԶԱԼՏԵ ՍԱԼԻԿՆԵՐՈՎ:/ЦОКОЛЬ ОБЛИЦЕВАТЬ БАЗАЛЬТОВОЙ ПЛИТКОЙ 30мм

6. ՃԱԿԱՏՆԵՐԻՆ ԱՄՐԱՑՆԵԼ ԴԵԿՈՐԱՏԻՎ ԳՈՒՆԱՎՈՐ ՔԱՐԻԿՆԵՐ ՀԱՄԱՊԱՏԱՍԽԱՆ ԳՈՒՆԱՅԻՆ ԼՈՒԾՄԱՆ:/НА ФАСАДАХ ЗАКРЕПИТЬ ЦВЕТНЫЕ КАМУШКИ В СООТВЕТСТВИИ С ЦВЕТОВЫМ РЕШЕНИЕМ ФАСАДОВ.

7. ՏԱՆԻՔԸ ԻՐԱԿԱՆԱՑՆԵԼ ԳՈՒՆԱՎՈՐ ՄԵՏԱՂԱԿՂՄԻՆԴՐՈՎ ՓԱՅՏԵ ԿՈՆՍՏՐՈՒԿՑԻԱՆԵՐՈՎ:/КРОВЛЮ ОСУЩЕСТВИТЬ ИЗ ЦВЕТНОЙ МЕТАЛЛОЧЕРЕПИЦЫ ПО ДЕРЕВЯННОЙ КОНСТРУКЦИИ

8. ՇՐՋԱՆԱԿ-ՊԱՏՈՒՀԱՆԱԳՈՂ ԻՐԱԿԱՆԱՑՆԵԼ ԲԱԶԱԼՏԵ ՍԱԼԻԿՆԵՐՈՎ (b=200մմ, 500մմ ՀԱՍ./РАМКУ-ПОДОКОННИК ИЗГОТВИТЬ ИЗ БАЗАЛЬТОВОЙ ПЛИТКИ (b=200мм, 500мм ТОЛЩ.)

ՊՊՅՄԱՆԱԳԻՐ/ Договор № ԱՐ-ԳՀՇՁՊ-25/41	ՀՀ Արմավիրի մարզի Արմավիր համայնքի Մայիսյան գյուղի չգործող մանկապարտեզի շենքի քանդման և նոր տիպային նախագծով շենքի կառուցման տեղակալման աշխատանքներ/Строительство детского сада поселка Майсян марза Арамавир РА		
ԳՏԵՑ Начертил	Ս. ԵՍԱՅԱՆ С. Есаян	ՃԱՐՏԱՐԱՊԵՏԱԿԱՆ ԼՈՒԾՈՒՄՆԵՐ Архитектурные Решения	ՓՈՒԼ Стадия: ԱՆ; ԹԵՐԹ Лист: ԴԼ-10/A-10; ԹԵՐԹԵՐ Листов: 35
ՆԱԳՐԱՊ Т. Амарян	Թ. ՀԱՄԱՍԻՆՅԱՆ Т. Амарян	ՃԱԿԱՏ «1-6» ԱՌԱՆՑՔՆԵՐՈՎ/ ФАСАД В ОСЯХ «1-6»	ԻՆՏԵՐ ԻՆԺԵՆԵՐ ՍՊԸ "ИнтерЭнергия" ООО
ՊԱՇՏՈՆ Должность	ԱԶԳԱՆՈՒՆ Имя, Фамилия	ՍՏՈՐԱԳ Подпись	

ՄԱՅԻՍՅԱՆ ԳՅՈՒՂԻ ՉԳՈՐԾՈՂ ՄԱՆԿԱՊԱՐՏԵԶԻ ՔԱՆԴՈՒՄ ԵՎ ՆՈՐ ՇԵՆՔԻ ԿԱՌՈՒՑՈՒՄ

1. 75 տեղ հզորություն
2. 3 խմբանի
3. 2 հարկանի շենք նկուղային հարկով
4. տարածքի մակերես – 0,2961 հա
5. կառուցապատման մակերես – 411,4 քմ
6. խաղահրապարակներ
7. շենքի ընդհանուր մակերես – 1105,0 քմ
8. թեքահարթակի և վերելակի առկայություն

ՃԱԿԱՏ «Դ-Ա» ԱՌԱՆՑՔՆԵՐՈՎ
ФАСАД В ОСЯХ «Г-А»

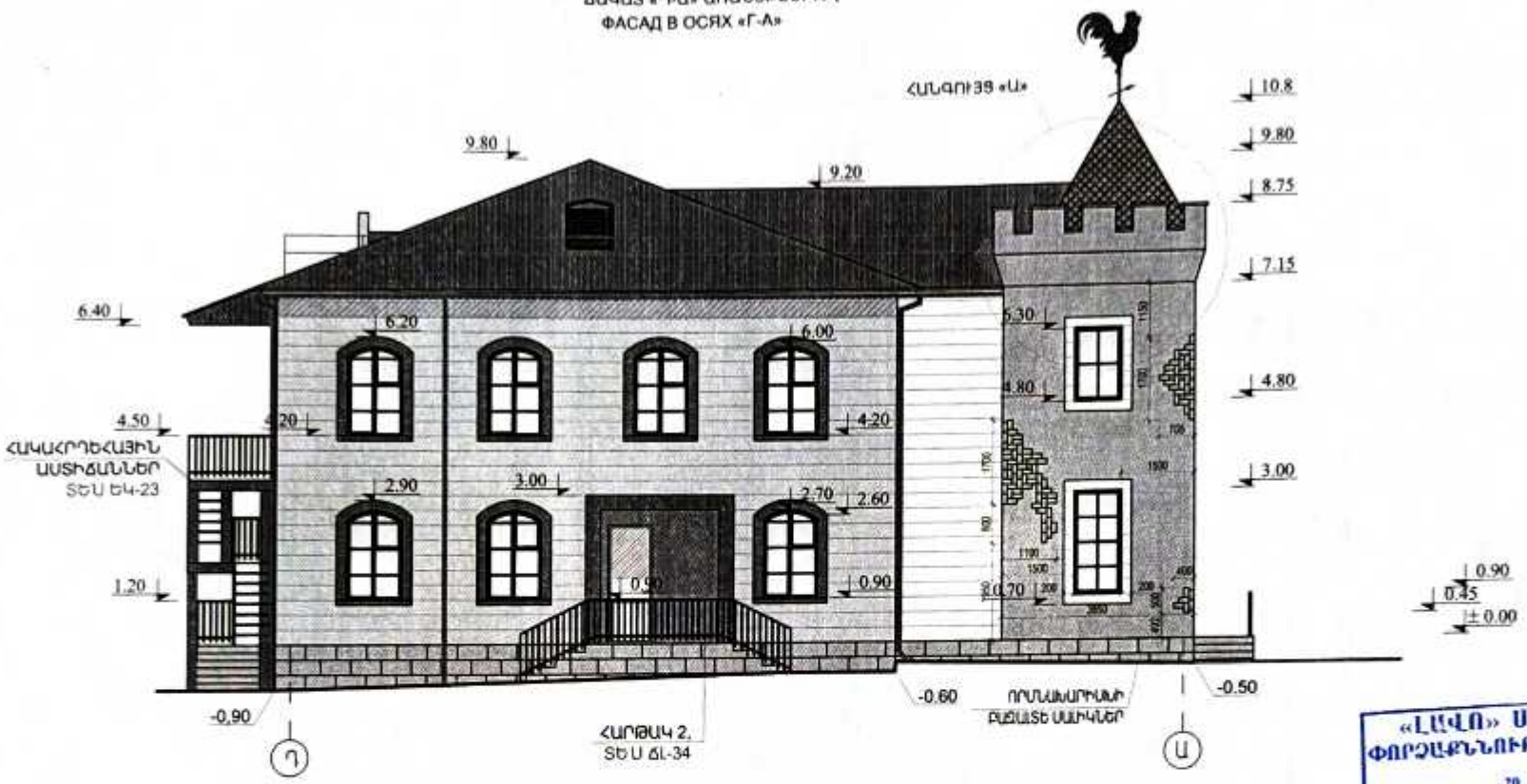

«ԼԻՎՈ» ՍՊԸ
ՓՈՐՁԱՔՆՆՈՒԹՅՈՒՆ
« » 20 թ.

ՊԱՅՄԱՆԱԿԱՆ ՆՇԱՆՆԵՐ/ УСЛОВНЫЕ ОБОЗНАЧЕНИЯ

- ՃԱԿԱՏՆԵՐԻ ԵՐԵՍՊԱՏՈՒՄ ԱՐԹԻԿ ՏՈՒՖԻ ՍԱԼԵՐՈՎ
  ОБЛИЦОВКА ФАСАДОВ ПЛИТКАМИ ТУФА "АРТИК"
- ՃԱԿԱՏՆԵՐԻ ԵՐԵՍՊԱՏՈՒՄ ՏՐԱՎԵՐՏԻՆԻ ՍԱԼԻԿՆԵՐՈՎ/
  ОБЛИЦОВКА ФАСАДОВ ТРАВЕРТИНОМ
- ՃԱԿԱՏՆԵՐԻ ԵՐԵՍՊԱՏՈՒՄ ԱՆԻ ՏՈՒՖԻ ՍԱԼԵՐՈՎ
  ОБЛИЦОВКА ФАСАДОВ ПЛИТКАМИ ТУФА "АНИ"
- ՃԱԿԱՏՆԵՐԻ ՆԵՐԿՈՒՄ ԳՈՒՆԱՎՈՐ ՃԱԿԱՏՅԻՆ ՆԵՐԿՈՎ RAL 6017
  ПОКРАСКА ФАСАДОВ, RAL 6017
- ՃԱԿԱՏՆԵՐԻ ՆԵՐԿՈՒՄ ԳՈՒՆԱՎՈՐ ՃԱԿԱՏՅԻՆ ՆԵՐԿՈՎ RAL 5023
  ПОКРАСКА ФАСАДОВ, RAL 5023
- ՈՐՄՆԱԽԱՐԻԱԿԻ ԵՐԵՍՊԱՏՈՒՄ ԲԱՁԱԼՏԵ ՍԱԼԵՐՈՎ
  ОБЛИЦОВКА ЦОКОЛЯ БАЗАЛЬТОВОЙ ПЛИТКОЙ

ԾԱՆՈԹՈՒԹՅՈՒՆ/ ПРИМЕЧАНИЯ

1.0.00 ՀԱՐԱԲԵՐԱԿԱՆ ՆԻՇՆ ԸՆԴՈՒՆՎԱԾ Է ԱՌԱՋԻՆ ՀԱՐԿԻ ՀԱՏԱԿԻ ՄԱԿԱՐԴԱԿԸ ԵՎ ՀԱՄԱՊԱՏԱԽԱՆՈՒՄ Է 871.0 ԲԱՑԱՐՁԱԿ ՆԻՇԻՆ/ЗА ОТНОСИТЕЛЬНУЮ ОТМЕТКУ ± 0.00 ПРИНЯТЬ УРОВЕНЬ ПОЛА ПЕРВОГО ЭТАЖА, ЧТО СООТВЕТСТВУЕТ АБСОЛЮТНОЙ ОТМЕТКЕ 871.0

2.ԱՐՏԱՔԻՆ ՊԱՏԵՐԸ ԻՐԱԿԱՆԱՑՎՈՒՄ ԵՆ ԵՐԿՇԵՐՏ ԿԱՆՈՆԱՎՈՐ ՏՈՒՖ ՔԱՐՈՎ (b=400մմ):/НАРУЖНЫЕ СТЕНЫ ВОЗВОДЯТСЯ ИЗ ТУФА ПРАВИЛЬНОЙ ФОРМЫ КЛАДКОЙ В ДВА РЯДА (b=400мм)

3.ԲՈԼՈՐ ՄԻՋՆՈՐՄՆԵՐԸ ԻՐԱԿԱՆԱՑՆԵԼ 100մմ ԵՎ 200մմ ՀԱՍՏՈԹՅԱՆ ՀԱՄԱՁԱՅՆ ՆԱԽԱԳԾԻ:/ ВСЕ ПЕРЕГОРОДКИ ИЗ ПЕМЗОБЛОКОВ 200мм И 100мм.

4.ՃԱԿԱՏՆԵՐՆ ՍԿԱՂԵԼ Ց/Ս ՇԱՂԱԿՈՎ ՑԱՆՑԻ ԿՐԱ ԵՎ ՆԵՐԿԵԼ ՃԱԿԱՏՅԻՆ ՋՐԱԿԱՅՈՒՆ ՆԵՐԿՈՎ ՀԱՄԱՊԱՏԱԽԱՆ ՇԵՆՔԻ ՃԱԿԱՏՅԻՆ ԳՈՒՆԱՅԻՆ ԼՈՒԾՄԱՆ:/ФАСАДЫ ОШТУКАТУРИТЬ ЦПЕСЧ. Р-РОМ ПО СЕТКЕ И ПОКРАСИТЬ ВОДОСТОЙКОЙ ФАСАДНОЙ КРАСКОЙ.

5. ՇԵՆՔԻ ՈՐՄՆԱԽԱՐԻԱԿԸ ԵՐԵՍՊԱՏԵԼ 30ՄՄ ԲԱՁԱԼՏԵ ՍԱԼԻԿՆԵՐՈՎ:/ЦОКОЛЬ ОБЛИЦЕВАТЬ БАЗАЛЬТОВОЙ ПЛИТКОЙ 30мм

6. ՃԱԿԱՏՆԵՐԻՆ ԱՄՐԱՑՆԵԼ ԴԵԿՈՐԱՏԻՎ ԳՈՒՆԱՎՈՐ ՔԱՐԻԿՆԵՐ ՀԱՄԱՊԱՏԱԽԱՆ ԳՈՒՆԱՅԻՆ ԼՈՒԾՄԱՆ:/НА ФАСАДАХ ЗАКРЕПИТЬ ЦЖЕТНЫЕ КАМУШКИ В СООТВЕТСТВИИ С ЦВЕТОВЫМ РЕШЕНИЕМ ФАСАДОВ.

7. ՏԱՆԻՔԸ ԻՐԱԿԱՆԱՑՆԵԼ ԳՈՒՆԱՎՈՐ ՄԵՏԱՂԱԿՊԱՐԻՆԴՐՈՎ ՓԱՅՏԵ ԿՈՆՍՏՐՈՒԿՑԻԱՆԵՐՈՎ:/КРОВЛЮ ОСУЩЕСТВИТЬ ИЗ ЦВЕТНОЙ МЕТАЛЛОЧЕРЕПИЦЫ ПО ДЕРЕВЯННОЙ КОНСТРУКЦИИ

8. ՐՐՁԱՆԱԿ-ՊԱՏՈՒՀԱՆԱԳՈՂ ԻՐԱԿԱՆԱՑՆԵԼ ԲԱՁԱԼՏԵ ՍԱԼԻԿՆԵՐՈՎ (b=200մմ, 500մմ ՀԱՍ./РАМКУ-ПОДОКОННИК ИЗГОТВИТЬ ИЗ БАЗАЛЬТОВОЙ ПЛИТКИ (b=200мм, 500мм ТОЛЩ.)

ՊԱՅՄԱՆԱԳԻՐ/ Договор № ԱՔ-ԳՀՇՁԲ-25/41	ՀՀ Արմավիրի մարզի Արմավիր համայնքի Մայիսյան գյուղի չգործող մանկապարտեզի շենքի քանդման և նոր տիպային նախագծով շենքի կառուցման տեղակապման աշխատանքներ/Строительство детского сада поселка Мамсян,марза Арамавир, РА		
	ՃԱՐՏԱՐԱՊԵՏԱԿԱՆ ԼՈՒԾՈՒՄՆԵՐ Архитектурные Решения	ՓՈՒԼ Стадия	ՑԵՐԹ Лист	ՑԵՐԹԵՐ Листов
		ԱՆ	ՃԼ-11/А-11	35
ԳԼԽԱՎՈՐ Начальник Ս. ԵՍԱՅԱՆ С. Есаян				
ՆԱԽԱԳԻԾ Т. Ամասյան Т. Амасян	ՃԱԿԱՏ «Դ-Ա» ԱՌԱՆՑՔՆԵՐՈՎ/ ФАСАД В ОСЯХ «Г-А»	ԻՆՏԵՐ էներգիա ՍՊԸ "ИнтерЭнергия" ООО		
ՊԱՇՏՈՆ Должность / ԱԶԳԱՆՈՒՆ Имя, Фамилия / ՍՏՈՐԱԳ Подпись				

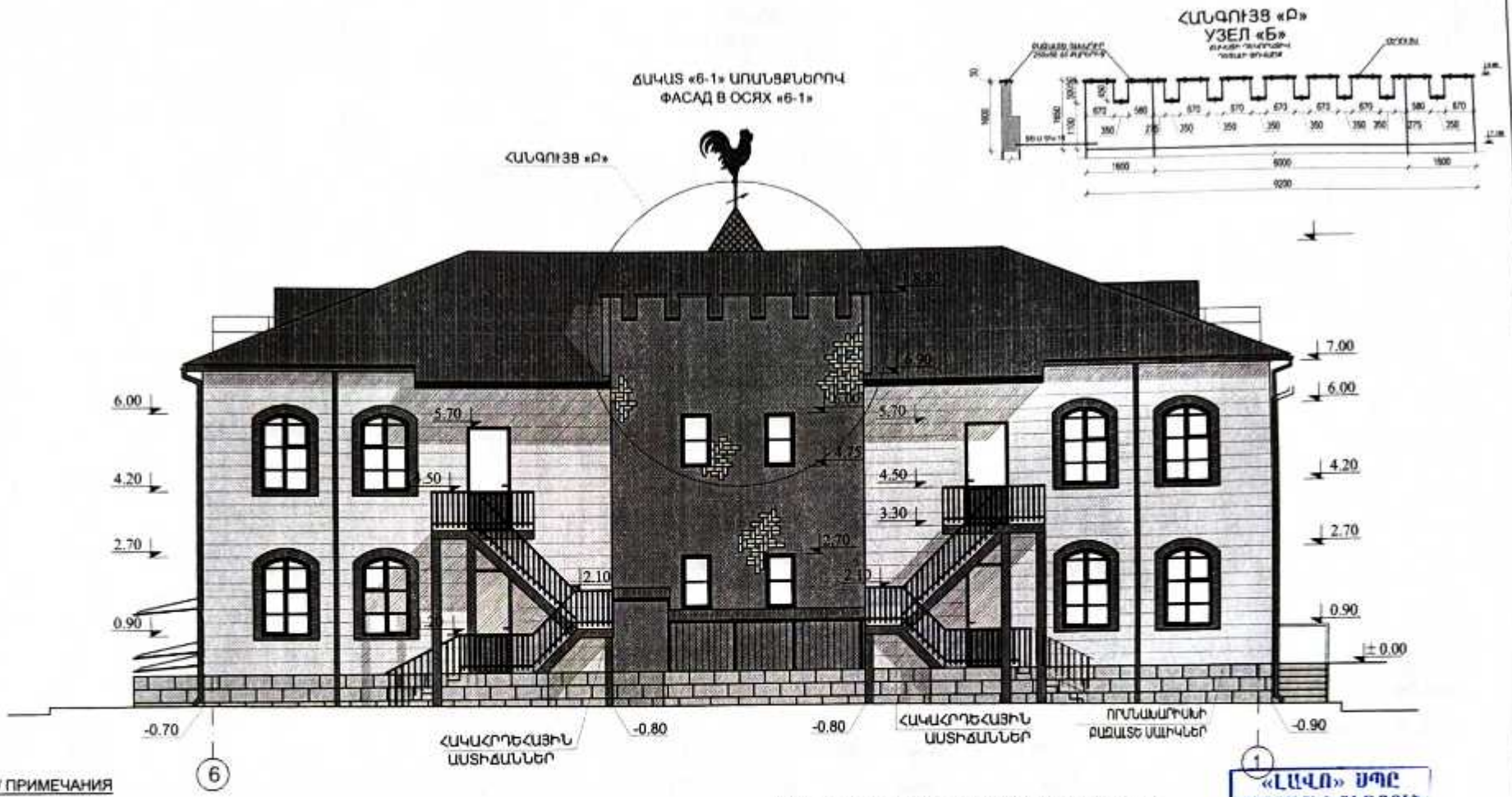

ԾԱՆՈԹՈՒԹՅՈՒՆ/ ПРИМЕЧАНИЯ

1.0.00 ՀԱՐԱԲԵՐԱԿԱՆ ՆԻՇՆ ԸՆԴՈՒՆԿԱԾ է ԱՌԱՋԻՆ ՀԱՐԿԻ ՀԱՏԱԿԻ ՍԱԿԱՐԱԿԸ ԵՎ ՀԱՄԱՊԱՏԱԽԱՆՈՒՄ է 871.0 ԲԱՑԱՐՁԱԿ ՆԻՇԻՆ/ЗА ОТНОСИТЕЛЬНУЮ ОТМЕТКУ ± 0.00 ПРИНЯТЬ УРОВЕНЬ ПОЛА ПЕРВОГО ЭТАЖА, ЧТО СООТВЕТСТВУЕТ АБСОЛЮТНОЙ ОТМЕТКЕ 871.0

2.ԱՐՏԱՔԻՆ ՊԱՏԵՐԸ ԻՐԱԿԱՆԱՑՎՈՒՄ ԵՆ ԵՐԿՇԵՐՏ ԿԱՆՈՆԱՎՈՐ ՏՈՒՖ ՔԱՐՈՎ (b=400մմ):/НАРУЖНЫЕ СТЕНЫ ВОЗВОДЯТСЯ ИЗ ТУФА ПРАВИЛЬНОЙ ФОРМЫ КЛАДКОЙ В ДВА РЯДА (b=400мм)

3.ԲՈԼՈՐ ՄԻՋՆՈՐՄՆԵՐԸ ԻՐԱԿԱՆԱՑՆԵԼ 100մմ ԵՎ 200մմ ՀԱՍՏՈՒԹՅԱՆ ՀԱՄԱՁԱՅՆ ՆԱԽԱԳԾԻ:/ ВСЕ ПЕРЕГОРОДКИ ИЗ ПЕМЗОБЛОКОВ 200мм И 100мм.

4.ՃԱԿԱՏՆԵՐՆ ՍՎԱՂԵԼ Ց/Մ ՇԱՂԱԽՈՎ ՑԱՆՑԻ ՎՐԱ ԵՎ ՆԵՐԿԵԼ ՃԱԿԱՏԱՅԻՆ ՋՐԱԿԱՅՈՒՆ ՆԵՐԿՈՎ ՀԱՄԱՊԱՏԱՍԽԱՆ ՇԵՆՔԻ ՃԱԿԱՏԱՅԻՆ ԳՈՒՆԱՅԻՆ ԼՈՒԾՄԱՆ:/ФАСАДЫ ОШТУКАТУРИТЬ Ц/ПЕСЧ. Р-РОМ ПО СЕТКЕ И ПОКРАСИТЬ ВОДОСТОЙКОЙ ФАСАДНОЙ КРАСКОЙ.

5. ՇԵՆՔԻ ՈՐՄՆԱԽԱՐԻՍԻՆԸ ԵՐԵՍԱՊԱՏԵԼ 30ՄՄ ՔԱՋԱՍԵՏ ՍԱԼԻԿՆԵՐՈՎ:/ЦОКОЛЬ ОБЛИЦЕВАТЬ БАЗАЛЬТОВОЙ ПЛИТКОЙ 30мм

6. ՃԱԿԱՏՆԵՐԻՆ ԱՄՐԱՑՆԵԼ ԴԵԿՈՐԱՏԻՎ ԳՈՒՆԱՎՈՐ ՔԱՐԻԿՆԵՐ ՀԱՄԱՊԱՏԱՍԽԱՆ ԳՈՒՆԱՅԻՆ ԼՈՒԾՄԱՆ:/НА ФАСАДАХ ЗАКРЕПИТЬ ЦЖЕТНЫЕ КАМУШКИ В СООТВЕТСТВИИ С ЦВЕТОВЫМ РЕШЕНИЕМ ФАСАДОВ.

7. ՏԱՆԻՔԸ ԻՐԱԿԱՆԱՑՆԵԼ ԳՈՒՆԱՎՈՐ ՍԵՏԱՂԱԿՊԱՏԻՆԴՐՈՎ ՓԱՅՏԵ ԿՈՆՍՏՐՈՒԿՑԻԱՆԵՐՈՎ:/КРОВЛЮ ОСУЩЕСТВИТЬ ИЗ ЦВЕТНОЙ МЕТАЛЛОЧЕРЕПИЦЫ ПО ДЕРЕВЯННОЙ КОНСТРУКЦИИ

8. ՇՐՋԱՆԱԿ-ՊԱՏՈՒՀԱՆԱԳՈՂ ԻՐԱԿԱՆԱՑՆԵԼ ԲԱՋԱՍԵՏ ՍԱԼԻԿՆԵՐՈՎ (b=200մմ, 500մմ ՀԱՍ./РАМКУ-ПОДОКОННИК ИЗГОТВИТЬ ИЗ БАЗАЛЬТОВОЙ ПЛИТКИ (b=200мм, 500мм ТОЛЩ.)

ՊԱՅՄԱՆԱԿԱՆ ՆԵՇՈՒՄՆԵՐ/ УСЛОВНЫЕ ОБОЗНАЧЕНИЯ

- ՃԱԿԱՏՆԵՐԻ ԵՐԵՍՊԱՏՈՒՄ ԱՐԹԻԿ ՏՈՒՖԻ ՍԱԼԵՐՈՎ / ОБЛИЦОВКА ФАСАДОВ ПЛИТКАМИ ТУФА "АРТИК"
- ՃԱԿԱՏՆԵՐԻ ԵՐԵՍՊԱՏՈՒՄ ԱՆԻ ՏՈՒՖԻ ՍԱԼԵՐՈՎ / ОБЛИЦОВКА ФАСАДОВ ПЛИТКАМИ ТУФА "АНИ"
- ՃԱԿԱՏՆԵՐԻ ԵՐԿԱՅՈՒՄ ԳՈՒՆԱՎՈՐՈՒՄ ՃԱԿԱՏԱՅԻՆ ՆԵՐԿՈՎ RAL 6017 / ПОКРАСКА ФАСАДОВ, RAL 6017
- ՈՐՄՆԱԽԱՐԻՍԻՆ ԵՐԵՍՊԱՏՈՒՄ ԲԱՋԱՍԵՏ ՍԱԼԵՐՈՎ / ОБЛИЦОВКА ЦОКОЛЯ БАЗАЛЬТОВОЙ ПЛИТКОЙ

«ԼԱՎԱ» ՍՊԸ
ՓՈՐՁԱԳՐՈՒԹՅՈՒՆ
« » 20 թ.

ՊԱՅՄԱՆԱԳԻՐ/ Договор № ԱՔ-ԳՀՇՁԲ-25/41			ՀՀ Արմավիրի մարզի Արմավիր համայնքի Մայիսյան գյուղի չգործող մանկապարտեզի շենքի քանդման և նոր տիպային նախագծով շենքի կառուցման տեղակալման աշխատանքներ/Строительство детского сада поселка Маисян марза Арамавир, РА
ԳԼԽԱՎՈՐ Начальник	Ս. ԵՍԱՅԱՆ С. Есаян		ԱՐՏԱՐՔԱՅԻՆ ԼՈՒԾՈՒՄՆԵՐ Архитектурные Решения
ՍՏԳԾՎԱԾ	Թ. ՀՄԱՅԱԿՅԱՆ Т. Амаякян		
ՊԱՇՏՈՆ Должность	ԱԶԳԱՆՈՒՆ Имя, Фамилия	ՍՏՈՐԱԳ Подпись	

ՓՈՒԼ Стадия	ՖԹՐԹ Лист	ՖԹՐԹՆԵՐ Листов
ԱՆ	ԱԼ-12/A-12	35

ՃԱԿԱՏ «6-1» ԱՌԱՆՑՔՆԵՐՈՎ
ФАСАД В ОСЯХ «6-1»

ԻՆՏԵՐ ԻՆԺԵՆԵՐԻ ՍՊԸ "ИнтерЭнергия" ООО

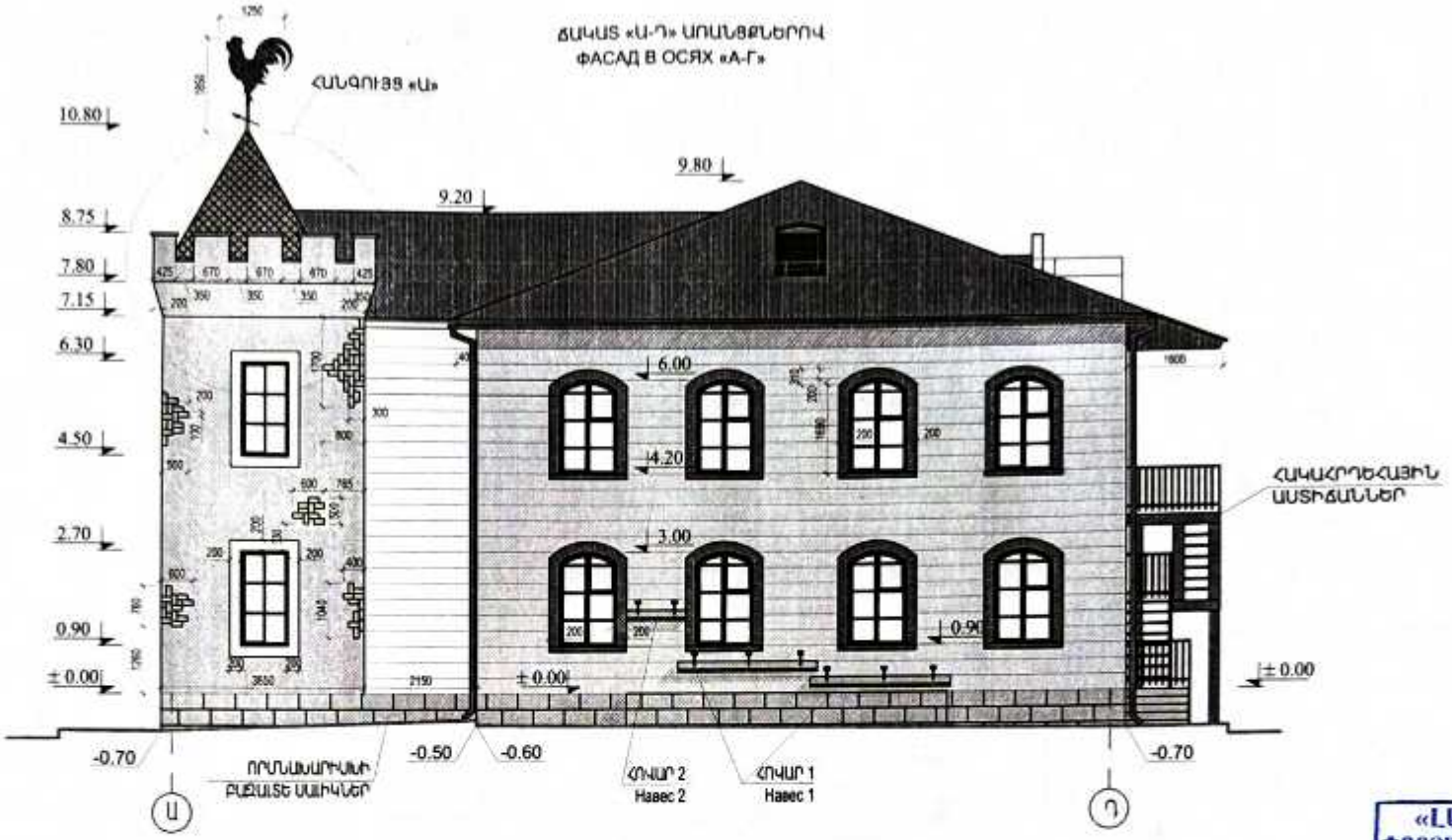

«ԼԱՎԱ» ՍՊԸ
ՓՈՐՁԱՔՆՆՈՒԹՅՈՒՆ
«___» _____ 20 թ.

ՊԱՅՄԱՆԱԿԱՆ ՆՇԱՆՆԵՐ/ УСЛОВНЫЕ ОБОЗНАЧЕНИЯ

- ՃԱԿԱՏՆԵՐԻ ԵՐԵՍՊԱՏՈՒՄ ԱՐԹԻԿ ՏՈՒՖԻ ՍԱԼԵՐՈՎ / ОБЛИЦОВКА ФАСАДОВ ПЛИТКАМИ ТУФА "АРТИК"
- ՃԱԿԱՏՆԵՐԻ ԵՐԵՍՊԱՏՈՒՄ ՏՐԱՎԵՐՏԻՆԻ ՍԱԼԻԿՆԵՐՈՎ / ОБЛИЦОВКА ФАСАДОВ ТРАВЕРТИНОМ
- ՃԱԿԱՏՆԵՐԻ ԵՐԵՍՊԱՏՈՒՄ ԱՆԻ ՏՈՒՖԻ ՍԱԼԵՐՈՎ / ОБЛИЦОВКА ФАСАДОВ ПЛИТКАМИ ТУФА "АНИ"
- ՃԱԿԱՏՆԵՐԻ ՆԵՐԿՈՒՄ ԳՈՒՆԱՎՈՐ ՃԱԿԱՏԱՅԻՆ ՆԵՐԿՈՎ RAL 2007 / ПОКРАСКА ФАСАДОВ, RAL 2007
- ՈՐՄՆԱԽԱՐԻՍԼԻ ԵՐԵՍՊԱՏՈՒՄ ԲԱԶԱԼՏԵ ՍԱԼԵՐՈՎ / ОБЛИЦОВКА ЦОКОЛЯ БАЗАЛЬТОВОЙ ПЛИТКОЙ

ԾԱՆՈԹՈՒԹՅՈՒՆ/ ПРИМЕЧАНИЯ

1.0.00 ՀԱՐԱԲԵՐԱԿԱՆ ՆԻՇՆ ԸՆԴՈՒՆՎԱԾ է ԱՌԱՋԻՆ ՀԱՐԿԻ ՀԱՏԱԿԻ ՄԱԿԱՐԴԱԿԸ ԵՎ ՀԱՄԱՊԱՏԱՍԽԱՆՈՒՄ է 871.0 ԲԱՑԱՐՁԱԿ ՆԻՇԻՆ/ЗА ОТНОСИТЕЛЬНУЮ ОТМЕТКУ ± 0.00 ПРИНЯТЬ УРОВЕНЬ ПОЛА ПЕРВОГО ЭТАЖА, ЧТО СООТВЕТСТВУЕТ АБСОЛЮТНОЙ ОТМЕТКЕ 871.0

2.ԱՐՏԱՔԻՆ ՊԱՏԵՐԸ ԻՐԱԿԱՆԱՑՎՈՒՄ ԵՆ ԵՐԿՇԵՐՏ ԿԱՆՈՆԱՎՈՐ ՏՈՒՖ ՔԱՐՈՎ (b=400մմ):/НАРУЖНЫЕ СТЕНЫ ВОЗВОДЯТСЯ ИЗ ТУФА ПРАВИЛЬНОЙ ФОРМЫ КЛАДКОЙ В ДВА РЯДА (b=400мм)

3.ԲՈԼՈՐ ՄԻՋՆՈՐՄՆԵՐԸ ԻՐԱԿԱՆԱՑՆԵԼ 100մմ ԵՎ 200մմ ՀԱՍՏՈՒԹՅԱՆ ՀԱՄԱՁԱՅՆ ՆԱԽԱԳԾԻ:/ ВСЕ ПЕРЕГОРОДКИ ИЗ ПЕМЗОБЛОКОВ 200мм И 100мм.

4.ՃԱԿԱՏՆԵՐՆ ՍԿԱՂԵԼ ՑԱՎ ՇԱՂԱԽՈՎ ՑԱՆՑԻ ԿՐԻ ԵՎ ՆԵՐԿԵԼ ՃԱԿԱՏԱՅԻՆ ՋՐԱԿԱՅՈՒՆ ՆԵՐԿՈՎ ՀԱՄԱՊԱՏԱՍԽԱՆ ՇԵՆՔԻ ՃԱԿԱՏԱՅԻՆ ԳՈՒՆԱՅԻՆ ԼՈՒԾՄԱՆ:/ФАСАДЫ ОШТУКАТУРИТЬ ЦПЕСЧ. Р-РОМ ПО СЕТКЕ И ПОКРАСИТЬ ВОДОСТОЙКОЙ ФАСАДНОЙ КРАСКОЙ.

5. ՇԵՆՔԻ ՈՐՄՆԱԽԱՐԻՍԼԸ ԵՐԵՍՊԱՏԵԼ 30ՄՄ ԲԱԶԱԼՏԵ ՍԱԼԻԿՆԵՐՈՎ:/ЦОКОЛЬ ОБЛИЦЕВАТЬ БАЗАЛЬТОВОЙ ПЛИТКОЙ 30мм

6. ՃԱԿԱՏՆԵՐԻՆ ԱՄՐԱՑՆԵԼ ԴԵԿՈՐԱՏԻՎ ԳՈՒՆԱՎՈՐ ՔԱՐԻԿՆԵՐ՝ ՀԱՄԱՊԱՏԱՍԽԱՆ ԳՈՒՆԱՅԻՆ ԼՈՒԾՄԱՆ:/НА ФАСАДАХ ЗАКРЕПИТЬ ЦЖЕТНЫЕ КАМУШКИ В СООТВЕТСТВИИ С ЦВЕТОВЫМ РЕШЕНИЕМ ФАСАДОВ.

7. ՏԱՆԻՔԸ ԻՐԱԿԱՆԱՑՆԵԼ ԳՈՒՆԱՎՈՐ ՄԵՏԱՂԱԿՂՄԻՆԴՐՈՎ ՓԱՅՏԵ ԿՈՆՍՏՐՈՒԿՑԻԱՆԵՐՈՎ:/КРОВЛЮ ОСУЩЕСТВИТЬ ИЗ ЦВЕТНОЙ МЕТАЛЛОЧЕРЕПИЦЫ ПО ДЕРЕВЯННОЙ КОНСТРУКЦИИ

8. ՇՐՋԱՆԱԿ-ՊԱՏՈՒՀԱՆԱԳՈՂ ԻՐԱԿԱՆԱՑՆԵԼ ԲԱԶԱԼՏԵ ՍԱԼԻԿՆԵՐՈՎ (b=200մմ, 500մմ ՀԱՍ./РАМКУ-ПОДОКОННИК ИЗГОТВИТЬ ИЗ БАЗАЛЬТОВОЙ ПЛИТКИ (b=200мм, 500мм ТОЛЩ.)

ՊԱՅՄԱՆԱԳԻՐ/ Договор № ԱՐ-ԳՀՇՋԲ-25/41			<< Արմավիրի մարզի Արմավիր համայնքի Մայիսյան գյուղի չգործող մանկապարտեզի շենքի քանդման և նոր տիպային նախագծով շենքի կառուցման տեղակալման աշխատանքներ/Строительство детского сада поселка Маисян,марза Арамавир, РА
Գլխ. Инженер	Ս. ԵՍԱՅԱՆ С. Есаян		ՃԱՐՏԱՐԱՊԵՏԱԿԱՆ ԼՈՒԾՈՒՄՆԵՐ Архитектурные Решения
Նգ.գլխ	Թ. ՀՄԱՅԿՅԱՆ Т. Амаякян		ՃԱԿԱՏ «Ա-Դ» ԱՌԱՆՑՔՆԵՐՈՎ/ ФАСАД В ОСЯХ «А-Г»
Պատասխ. Должность	Անուն, Ազգանուն Имя, Фамилия	Ստորագրություն Подпись	

Փուլ Стадия	Թերթ Лист	Թերթեր Листов
ԱՆ	ՃԼ-13/Ա-13	35

Գրասենյակ ՍՊԸ "ИнтерЭнергия" ООО

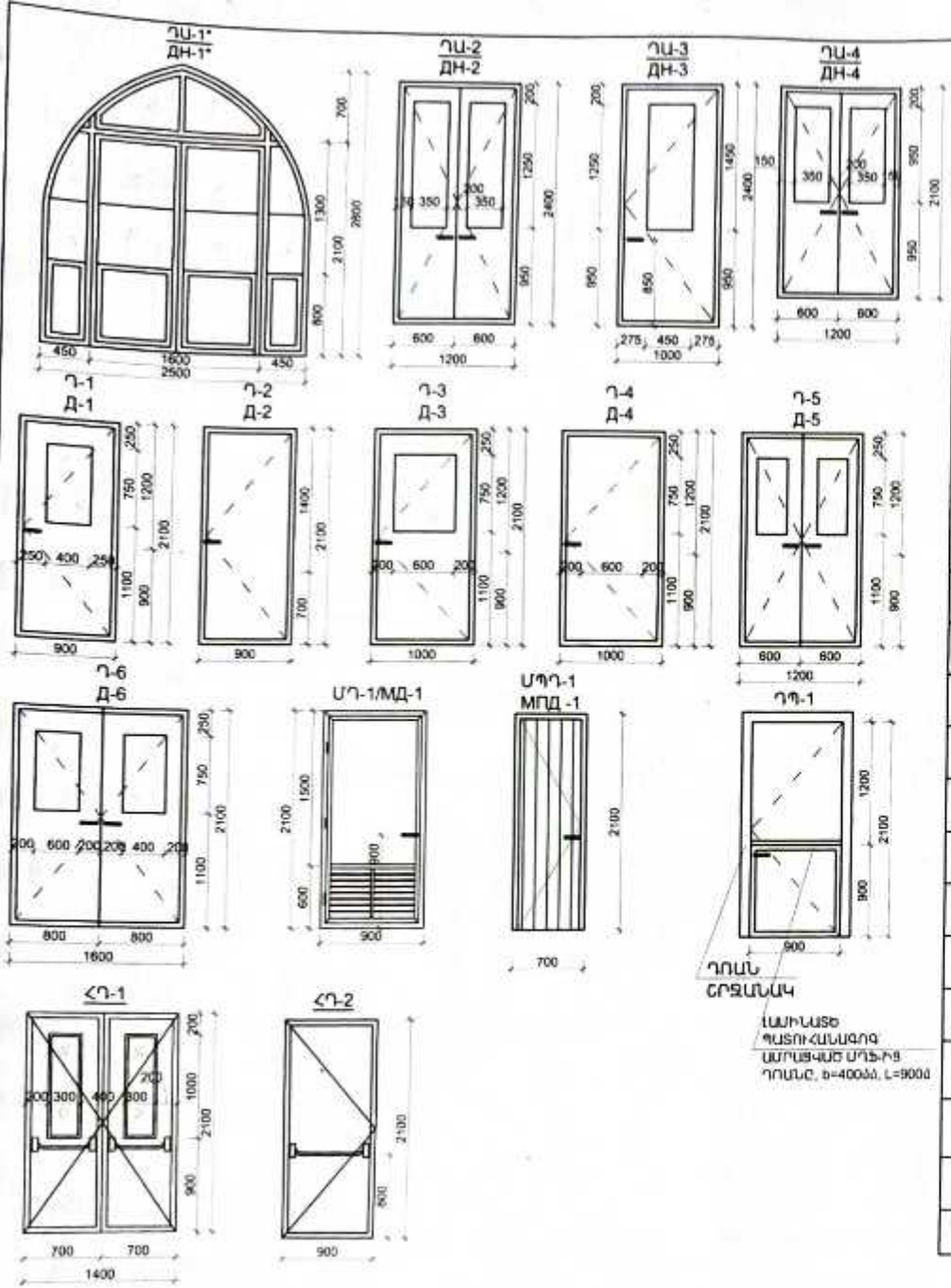

ԴՈՒՆԵՐԻ ՄԱՍՆԱԳԻՐ/СПЕЦИФИКАЦИЯ ДВЕРИ

N/N	ԱՆՈՒԱՆ МАТЕРИАЛ	ԼԱՅՆ (Մ) ШИРИНА(М)	ԲԱՐՁՐ (Մ) ВЫСОТА (М)	ՔԱՆԱԿ (հատ) КОЛ-ВО (ШТ)	ԸՆԴՀԱՆՈՒՐ ՄԱԿԵՐԵՍ	ԸՆՁԱՅՆ ՄԱԿԵՐԵՍ (Մ²) /ОТКР. ПЛОЩАДЬ(М²)	ԱԿԱՆԱՊԱՏԱԿՈՎ (Մ²)/ ГЛУХИЕ СТВОРКИ (м2)	ՍՊԱՍԵԼԱԿԻՐ (հատ)/ ОГРАНИЧИТЕЛЬ (шт)	ՇԵՊԵՐԻ ԳԱՅՈՒՄՆ ԵՒ ՆԵՐԿՈՒՍ ԼՑՔԱՄ/ ЗАЛИВКА ШВОВ ПОРОШКОВЫМ (Մ²)	ՇԵՊԵՐԻ ՏԱԿ ՄԱԿԵՐ ԵՎ ԲԵՄԱՊԱՏՈՒՄ ՏՐԱՆՍՊՈՐՏԻ ՄԱՍԻՆ/ПОВЕРХ ПЕРЕМЕЩЕНИЯ ТРАНСПОРТА (Մ²)
ԴԱ-1 ДН-1	Ալյումինե, արտաքին, ջերմային կամրջակով, գունավոր ապակեպատ/аллюминиевые, с тепловым мостом, наружные,остекленные	2.5	2.8	1	6.2	3.20	3.00	2	4.8	1.7
ԴԱ-2 ДН-2	Ալյումինե, արտաքին, ջերմային կամրջակով, ապակեպատ/ аллюминиевые,наружные, с тепловым мостом,остекленные	1.2	2.4	4	11.5	11.5	-	8	3.6	6.0
ԴԱ-3 ДН-3	Ալյումինե, արտաքին, ջերմային կամրջակով, ապակեպատ/ аллюминиевые,наружные, с тепловым мостом,остекленные	1.0	2.4	2	4.8	4.8	-	2	3.5	2.9
ԴԱ-4 ДН-4	Ալյումինե, արտաքին, ջերմային կամրջակով, ապակեպատ/ аллюминиевые,наружные, с тепловым мостом,остекленные	1.2	2.1	2	5.0	5.0	-	4	2.8	2.7
Դ-1 Д-1	ՄԴՖ, ներքին, ապակեպատ МДФ, внутренние, остекленные	0.9	2.1	7	13.2	13.2	-	7	2.9	-
Դ-2 Д-2	ՄԴՖ, ներքին, խուլ/МДФ,внутренние, глухие	0.9	2.1	7	13.2	13.2	-	7	2.5	-
Դ-3 Д-3	ՄԴՖ, ներքին, ապակեպատ МДФ, внутренние, остекленные	1.0	2.1	2	4.2	4.20	-	2	2.9	-
Դ-4 Д-4	ՄԴՖ, ներքին, խուլ/МДФ,внутренние, глухие	1.0	2.1	7	14.7	14.70	-	14	2.5	-
Դ-5 Д-5	ՄԴՖ, ներքին, ապակեպատ/МДФ, внутренние, остекленные	1.3	2.1	9	24.6	24.6	-	18	2.9	-
Դ-6 Д-6	ՄԴՖ, ներքին, ապակեպատ/МДФ, внутренние, остекленные	1.6	2.1	3	10.1	10.1	-	6	2.9	-
ՀԴ-1	Հակահրդեհային դուռ, ապակեպատ ԳՈՍՏ EI-60, ապակին ԳՈՍՏ E-60 Противопожарная дверь	1.4	2.1	2	5.9	5.9	0.0	4	2.2	
ՀԴ-2	Հակահրդեհային դուռ, խուլ ԳՈՍՏ EI-60 Противопожарная дверь	0.9	2.1	3	5.7	5.7	0.0	3	3.1	-
ՄԴ-1 МД-1	Մետաղական դուռ, Մետաղական ճաղավանդակով/Металическая дверь	0.9	2.1	3	5.7	1.9	-	3	2.5	-
ԴՊ-1 ДО-1	ՄԴՖ, ներքին, խուլ դուռ պատուհան МДФ,внутренние, глух. дверь окно	0.9	2.1	1	1.9	0.81		2	2.9	-
ՄՊԴ-1 МПД-1	Մետաղապլաստե, ներքին, խուլ Металопласт, внутренние, глухие	0.7	2.1	4	5.9	1.81		4	2.5	-
ԴՎ-1 ДВ-1	Ալյումինե, ապակեպատ վիտրաժ/ Аллюминиевые,остекленный витраж	5.3	3.0	1	15.9	3.9	12	1	3.6	-
ԸՆԴԱՄԵՆԸ/ ВСЕГО								86	48.3	13.3

«ԼԱՎԱ» ՍՊԸ
ՓՈՐՁԱՓՆՈՒԹՅՈՒՆ
«__» _____ 20__ թ.

ԾԱՆՈԹՈՒԹՅՈՒՆ/ПРИМЕЧАНИЯ

1. ԴՈՒՆԵՐԸ ՊԱՏՎԻՐԵԼՈՒՑ ԱՌԱՋ ՃՇՏԵԼ ՇԱՓԵՐՆ ԸՍՏ ԲԱՑԿԱԾՔՆԵՐԻ/ПЕРЕД ЗАКАЗОМ,УТОЧНИТЬ РАЗМЕРЫ ПРОЕМОВ.
2. ԲՈԼՈՐ ՆԵՐՔԻՆ ԴՈՒՆԵՐԸ ԻՐԱԿԱՆԱՑՆԵԼ ԱՌԱՆՑ ՇԵՄԵՐԻ/ВСЕ ВНУТРЕННИЕ ДВЕРИ УСТАНАВЛИВАТЬ БЕЗ ПОРОГОВ.
3. ԱՐՏԱՔԻՆ ԵՎ ՆԵՐՔԻՆ ԲՈԼՈՐ ԴՈՒՆԵՐԻ ՀԱՄԱՐ ՆԱԽԱՏԵՍՎԱԾ ԵՆ ԲՈՒՆԿ ՓԱԿԱՆՆԵՐ,ԻՍԿ ԲԱՑՎՈՂ ՓԵՂԿԵՐԻ ՀԱՄԱՐ ՆԱԽԱՏԵՍԵԼ ԱՐԳԵԼԱԿԻՉՆԵՐ:/ДЛЯ ВСЕХНАРУЖНЫХ И ВНУТРЕННИХ ДВЕРЯХ ПРЕДУСМОТРЕННЫ РУЧКИ-ЗАМКИ.
4. ԲՈԼՈՐ ԱՐՏԱՔԻՆ ԱԼՅՈՒՄԻՆԵ ԴՈՒՆԵՐՆ ԻՐԱԿԱՆԱՑՆԵԼ ՋԵՐՄԱՅԻՆ ԿԱՄՐՋԱԿՈՎ:
5. *- ՈՎ ՆՇՎԱԾ ԵՆ ԳՈՒՆԱՎՈՐ ԱՊԱԿՈՎ ԴՈՒՆԵՐԸ/*-ՈՎ ОТМЕЧЕНЫ ДВЕРИ С ЦВЕТНЫМИ СТЕКЛАМИ.

ՊԱՅՄԱՆԱԳԻՐ/ Договор
№ ԱՔ-ԳՀՇՁԲ-25/41

«Արմավիրի մարզի Արմավիր համայնքի Մայիսյան գյուղի չգործող մանկապարտեզի շենքի քանդման և նոր տիպային նախագծով շենքի կառուցման տեղակապման աշխատանքներ/Строительство детского сада поселка Маисян,марза Арамавир, РА

Գլխ. Начертил.	Ս. ԵՍԱՅԱՆ С. Есаян	
Նկագրավ	Ա. ՀՈՎՀԱՆՆԻՍՅԱՆ Т. Аванесян	
Պատասխ. Должность	Անուն, Ազգանուն Имя, Фамилия	Ստորագրություն Подпись

ՃԱՐՏԱՐԱՊԵՏԱԿԱՆ ԼՈՒԾՈՒՄՆԵՐ
Архитектурные Решения

ՓՈՒԼ Стадия	ԹԵՐԹ Лист	ԹԵՐԹԵՐ Листов
ԱՆ	61-14/А-14	35

ԴՈՒՆԵՐԻ ԿԱՌՈՒՑՎԱԾՔ և ՄԱՍՆԱԳԻՐ/
КОНСТРУКЦИЯ ДВЕРЕЙ,СПЕЦИФИК.

ԻՆՏԵՐ Էներգիա ՍՊԸ
"ИнтерЭнергия" ООО

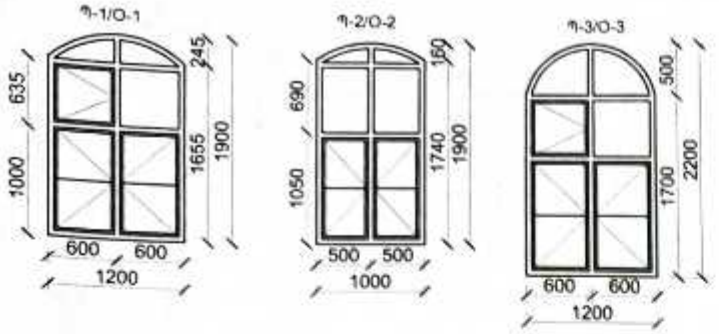

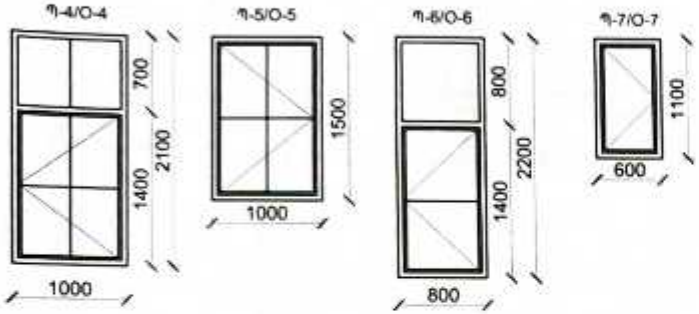

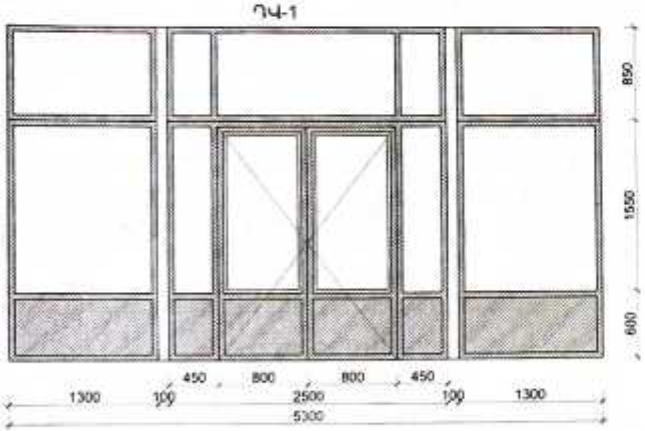

ՊԱՏՈՒՀԱՆՆԵՐԻ ՍՊԱՍԱԳԻՐ/ СПЕЦИФИКАЦИЯ ОКОН

ԱՆՎԱՆՈՒՄ/ НАИМЕНОВАНИЕ	ՆՅՈՒԹ/МАТЕРИАЛ	ԼԱՅՆ (մ)/ ШИРИНА(М)	ԲԱՐՁՐ (մ)/ ВЫСОТА (М)	ՔԱՆԱԿ (հատ) КОЛ-ВО (ШТ)	ԸՆԴՀԱՆՈՒՐ ՄԱԿԵՐԵՍ	ԲԱՑԱԿՈՂ (մ²)/ОТКРЫВ. СТВОРКИ (М²)	ՉԲԱՑԱԿՈՂ (մ²)/ГЛУХИЕ СТВОРКИ (М²)	ՊԱՍՏԱՄԱՍԵ ՊԱՏՈՒՀԱՆԱԳՈՂ b=400մմ (գբ.մ)/ПЛАСТМАССОВЫЙ ПОДОКОННИК b=400ММ (ПМ)	ԲԱԶԱԼՏԵ ՊԱՏՈՒՀԱՆԱԳՈՂ b=200մմ (գբ.մ)/БАЗАЛЬТОВЫЙ ПОДОКОННИК b=200мм (ПМ)	ԵՐԵՎՈՒՄ ԶԱՏՈՒՄ ԵՎ ՆԵՐԿՈՒՄ (մ²)/ ШТУКАТУРКА И ОКРАСКА ОТКОСОВ(м²)	ԵՐԵՎՈՒՄ ՖԱԼԼԱՅԻՆ ՏԻՊԱՅԻՆ ՍԱՖԻՐԱԼՈՎ (մ²) ОБЛИЦОВ ОТКОСОВ ПЛИТКАМИ ТУФА	ՊԱՏՈՒՀԱՆԻ ԵՎ ԵՐԵՎՈՒՄԻ ՏԻՊԱՅԻՆ ԾԱՎԱԼ (մ3) ОБЪЕМ ОКНА И ОТКОСОВ (м3)
Պ-1 O-1	ՄԵՏԱԼՊԼԱՍՏ / МЕТАЛЛОПЛАСТ	1,20	1,90	27	61.56	34.6	24.3	35.1	32.4	47.0	34.5	0.44
Պ-2 O-2		1,00	1,90	4	7.60	4.0	3.4	4.4	4.0	6.6	4.8	0.05
Պ-3 O-3		1,20	2,20	1	2.64	1.8	0.7	1.3	1.2	1.9	1.4	0.02
Պ-4 O-4		1.00	2,20	5	11.00	7.0	4.0	5.5	5.0	9.3	6.8	0.07
Պ-5 O-5		1.00	1,50	3	4.50	4.5	0.0	3.3	3.0	4.5	3.3	0.04
Պ-6 O-6		0.80	2,20	2	3.52	2.0	1.6	1.8	1.6	3.6	2.6	0.02
Պ-7 O-7		0.60	1,10	6	3.96	5.04	0.0	3.5	3.6	6.1	4.5	0.05
ԸՆԴԱՄԵՆԸ/ ВСЕГО						58.8	34.0	54.9	50.8	78.99	57.9	0.69

	ՇԵՐՏԱԿԱՐԱԳՈՒՅՐ ՊԱՏՈՒՀԱՆՆԵՐԻ ՀԱՄԱՐ/Жалюзи - 108.50²/м²
	ՀԱՅԵԼԻՆԵՐ ՍԱՆՀԱՆԳՈՒՅՑՆԵՐՈՒՄ/Зеркала в санузлах - 14 հատ/штук
	ՍԱՆՀԱՆԳՈՒՅՑՆԵՐՈՒՄ ԿԱԽԻՉՆԵՐ ՍՐԲԻՉՆԵՐԻ ՀԱՄԱՐ/Вешалки для полотенец - 77 հատ/штук
	ՍԱՆՀԱՆԳՈՒՅՑՆԵՐՈՒՄ ԿԱԽԻՉՆԵՐ ԶՈՒԳ ԹՂԹԻ ՀԱՄԱՐ/Вешалки для туалетной бумаги - 14 հատ/штук

ՊԱՏՈՒՀԱՆԻ ՀԱՏՈՒՑՔ
Сечение окна

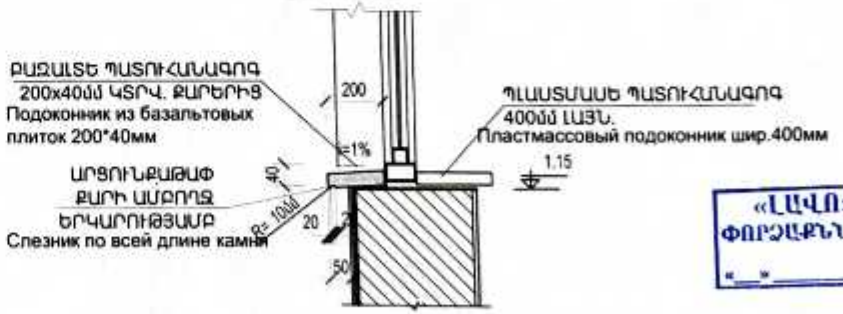

«ԼԱՎՈ» ՍՊԸ
ՓՈՐՁԱԳՐՈՒԹՅՈՒՆ
«___» _____ 20 թ.

ԾԱՆՈԹՈՒԹՅՈՒՆ/ПРИМЕЧАНИЯ

1. ՊԱՏՈՒՀԱՆՆԵՐԻ ՉԲԱՑԿՈՂ ԿՈՐ ՀԱՏԿԱՇՆԵՐ 7.43 ՔՄ, ՉԲԱՑԿՈՂ ՈՒՂԻՂ ՀԱՏԿԱՇՆԵՐ 25.17 ՔՄ / ГЛУХИЕ ПОЛУКРУГЛЫЕ УЧАСТКИ ОКОН-7.43кв.м, ГЛУХИЕ ПРЯМОУГОЛЬНЫЕ-25.17кв.м
2. ՆՈՐ ՏԵՂԱԴՐՎՈՂ ՊԱՏՈՒՀԱՆՆԵՐԸ ՊԱՏՎԻՐԵԼՈՒՑ ԱՌԱՋ ՃՇՏԵԼ ՉԱՓԵՐՆ ԸՍՏ ԲԱՑԿԱՇԾՔՆԵՐԻ, ՔԱՆԻ ՈՐ ՆԱԽԱԳԾՈՒՄ ՉԱՓԵՐԸ ՏՐՎԱԾ ԵՆ ՄԻԶԻՆԱՑՎԱԾ ԹՎԵՐՈՎ/ ПЕРЕД ЗАКАЗОМ ДВЕРЕЙ И ОКОН УТОЧНИТЬ РАЗМЕРЫ ПРОЕМОВ.
3. ՍԱՆՀԱՆԳՈՒՅՑՆԵՐՈՒՄ ՊԼԱՍՏՄԱՍԵ ՊԱՏՈՒՀԱՆԱԳՈՂ ՆԱԽԱՏԵՍՎԱԾ ՉԵՆ:/В САНУЗЛАХ НЕ ПРЕДУСМОТРЕНЫ ПЛАСТМАСОВУЕ ПОДОКОННИКИ.
4. ԲՈԼՈՐ ՊԱՏՈՒՀԱՆՆԵՐԻ ԱՐՏԱՔԻՆ ՊԱՏՈՒՀԱՆԱԳՈՂԵՐԸ ԻՐԱԿԱՆԱՑՆԵԼ ԲԱԶԱԼՏԵ 200x40(h) ԿՏՐՎԱԾՔԻ ՔԱՐՈՎ/НАРУЖНЫЕ ПОДОКОННИКИВСЕХ ОКОН ИЗГОТОВИТЬ ИЗ БАЗАЛЬТА СЕЧЕНИЯ 200x40(h).

ՊԱՅՄԱՆԱԳԻՐ/ Договор № ԱՐ-ԳՀՇՁԲ-25/41	<< Արմավիրի մարզի Արմավիր համայնքի Մայիսյան գյուղի չգործող մանկապարտեզի շենքի քանդման և նոր տիպային նախագծով շենքի կառուցման տեղակապման աշխատանքներ/Строительство детского сада поселка Маисян,марза Арамавир, РА		
ԳԼԽԱ Начертил. Ս. ԵՍԱՅԱՆ С. Есаян	ճԱՐՏԱՐԱՊԵՏԱԿԱՆ ԼՈՒԾՈՒՄՆԵՐ Архитектурные Решения	ՓՈՒԼ Стадия	ԹԵՐԹ Лист / ԹԵՐԹԵՐ Листов
ՆԱԽԱԳԻԾ Т. Амамян		ԱՆ	ճL-15/A-15 / 35
ՊԱՏՏՈՒ Должность / ԱՆՈՒՆ, ՈՐՈՆՈՒՄ Имя, Фамилия / ՍՏՈՐԳ. Подпись	ՊԱՏՈՒՀԱՆՆԵՐԻ ԿԱՌՈՒՑԿԱԾՔ ԵՎ ՍԱՍՆԱԳԻՐ/ КОНСТР.ОКОН,СПЕЦИФ.	ՀԻՆՏԵՐ էներգիա ՍՊԸ "ИнтерЭнергия" ООО	

ՀԱՏԱԿՆԵՐԻ ԿԱՌՈՒՑՎԱԾՔԸ / СТРОЕНИЕ ПОЛОВ

Հ/Ա Н/П	ՀԱՏԱԿԻ ՏԵՍԱԿԸ ТИП ПОЛА	ՀԱՏԱԿԻ ՏԱՐՐԵՐԸ ԵՎ ՀԱՍՏՈՒԹՅՈՒՆՆԵՐԸ ՄՄ-ՈՎ ЭЛЕМЕНТЫ ПОЛА И ИХ ТОЛЩИНА В ММ	ՆԿՐՈՂԱՅԻՆ ՀԱՐԿԻ ՍԵՆՅԱԿՆԵՐԻ ԱՆՎԱՆՈՒՄԸ НАИМ. ПОДВАЛЬНОГО ЭТАЖА	ՄԱԿԵՐԵՍ(մ²) ПЛОЩ. (м²)
Հ-1 П-1		1.ՄԱԼԼԱՊՐԱՆԻՏ/ Плитки прессгранитные 2.ՀԱՐԹԵՑՈՂ ՇԵՐՏ- 30մմ*/ Выравнивающий слой- 30мм* } - 40մմ/мм 3.1 ՇԵՐՏ ՈՒՌԵԲՐՈՒՊ ԲԻՏՈՒՄԻ ԿՐԱ/Рубероид 1слой 4.ԱՄՐԱՆԱՎ. ԲԵՏՈՆԵ ԵՆԹԱՇԵՐՏ-100մմ/ж/б слой100мм 5.ԽԻԾ - 100մմ/Гравий 100мм 6.ՏՈՓԱՆԱԾ ԳՐՈՒՆՏ/ Уплотненный грунт	1; 2; 3; 4; 5; 6; 14; 15; 16	212.1
Հ-2 П-2	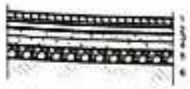	1.ԽԵՑԵՍԱԼ ՇԱՀՈՒՄ/ Керамические плитки 2.ՀԱՐԹԵՑՈՂ ՇԵՐՏ - 30մմ*/ Ш/П стяжка } - 40մմ/мм 3.1 ՇԵՐՏ ՈՒՌԵԲՐՈՒՊ ԲԻՏՈՒՄԻ ԿՐԱ/Рубероид 1слой 4.ԱՄՐԱՆԱՎ. ԲԵՏՈՆԵ ԵՆԹԱՇԵՐՏ-100մմ/Ж/Б слой-100мм 5.ԽԻԾ- 100մմ/ Гравий 100мм 6.ՏՈՓԱՆԱԾ ԳՐՈՒՆՏ/ Уплотненный грунт	7; 8; 9; 10; 11; 12	25.5

Հ/Ա Н/П	ՀԱՏԱԿԻ ՏԵՍԱԿԸ ТИП ПОЛА	ՀԱՏԱԿԻ ՏԱՐՐԵՐԸ ԵՎ ՀԱՍՏՈՒԹՅՈՒՆՆԵՐԸ ՄՄ-ՈՎ ЭЛЕМЕНТЫ ПОЛА И ИХ ТОЛЩИНА В ММ	Ի ՀԱՐԿԻ ՍԵՆՅԱԿՆԵՐԻ ԱՆՎԱՆՈՒՄԸ НАИМ. ПЕРВОГО ЭТАЖА	ՄԱԿԵՐԵՍ(մ²) ПЛОЩ. (м²)
Հ-1 П-1	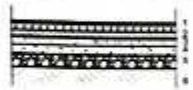	1.ՄԱԼԼԱՊՐԱՆԻՏ/ Плитки прессгранитные 2.ՀԱՐԹԵՑՈՂ ՇԵՐՏ- 30մմ*/ Выравнивающий слой- 30мм* } - 40մմ/мм 3.1 ՇԵՐՏ ՈՒՌԵԲՐՈՒՊ ԲԻՏՈՒՄԻ ԿՐԱ/Рубероид 1слой 4.ԱՄՐԱՆԱՎ. ԲԵՏՈՆԵ ԵՆԹԱՇԵՐՏ-100մմ/ж/б слой100мм 5.ԽԻԾ - 100մմ/Гравий 100мм 6.ՏՈՓԱՆԱԾ ԳՐՈՒՆՏ/ Уплотненный грунт	1; 2	28.3
Հ-2 П-2		1. ՎԻՆԻԼԱՅԻՆ/Виниловый пол 2. ՀԱՐԹԵՑՈՂ ՇԵՐՏ- 30մմ*/ Выравнивающий слой- 30мм* } - 40մմ/мм 3. 1 ՇԵՐՏ ՈՒՌԵԲՐՈՒՊ ԲԻՏՈՒՄԻ ԿՐԱ/Рубероид 1слой 4. ԱՄՐԱՆԱՎ. ԲԵՏՈՆԵ ԵՆԹԱՇԵՐՏ-100մմ/ Ж/Б слой-100мм 5. ԽԻԾ-100մմ/Гравий 100мм 6. ՏՈՓԱՆԱԾ ԳՐՈՒՆՏ/ Уплотненный грунт	3	17.7
Հ-3 П-3		1. ԼԱՄԻՆԱՏ/Ламинат 2. ՀԱՐԹԵՑՈՂ ՇԵՐՏ- 30մմ*/ Выравнивающий слой- 30мм* } - 40մմ/мм 3. 1 ՇԵՐՏ ՈՒՌԵԲՐՈՒՊ ԲԻՏՈՒՄԻ ԿՐԱ/Рубероид 1слой 4. ԱՄՐԱՆԱՎ. ԲԵՏՈՆԵ ԵՆԹԱՇԵՐՏ- 100մմ/ Ж/Б слой-100мм 5. ԽԻԾ- 100մմ/Гравий 100мм 6. ՏՈՓԱՆԱԾ ԳՐՈՒՆՏ/ Уплотненный грунт	8	17.7
Հ-4 П-4	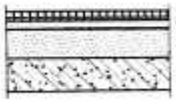	1. ՄԱԼԼԱՊՐԱՆԻՏ/ПРЕССГРАНИТ 2. ՀԱՐԹԵՑՈՂ ՇԵՐՏ- 40մմ*/ Выравнивающий слой- 40мм* } - 50մմ 3. ԽԱՐԱՍԱԲԵՏՈՆ-140մմ/Бутобетон-140мм 4. Ե/Բ ՍԱԼ/ Ж/Б плита	1.1;9;12;13;14;17	72.3
Հ-5 П-5	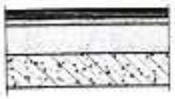	1. ՎԻՆԻԼԱՅԻՆ ՀԱՏԱԿ/Виниловый пол 2. ՀԱՐԹԵՑՈՂ ՇԵՐՏ- 40մմ*/ Выравнивающий слой- 40мм* 3. ԽԱՐԱՍԱԲԵՏՈՆ-140մմ/Бутобетон-140мм 4. Ե/Բ ՍԱԼ/ Ж/Б плита	4;5;11;16	117.0
Հ-6 П-6	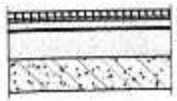	1.ԽԵՑԵՍԱԼ ՇԱՀՈՒՄ/ МЕТЛАХ НЕСКОЛЬЗКИЙ 2.ՀԱՐԹԵՑՈՂ ՇԵՐՏ- 40մմ*/ Выравнивающий слой- 40мм* } - 50մմ/мм 3.1 ՇԵՐՏ ՈՒՌԵԲՐՈՒՊ ԲԻՏՈՒՄԻ ԿՐԱ/ Рубероид 1слой 4.ԽԱՐԱՍԱԲԵՏՈՆ-140մմ/Бутобетон-140мм 5.Ե/Բ ՍԱԼ/ Ж/Б плита	6;7;10;15;18	37.1

Հ/Ա Н/П	ՀԱՏԱԿԻ ՏԵՍԱԿԸ ТИП ПОЛА	ՀԱՏԱԿԻ ՏԱՐՐԵՐԸ ԵՎ ՀԱՍՏՈՒԹՅՈՒՆՆԵՐԸ ՄՄ-ՈՎ ЭЛЕМЕНТЫ ПОЛА И ИХ ТОЛЩИНА В ММ	II ՀԱՐԿԻ ՍԵՆՅԱԿՆԵՐԻ ԱՆՎԱՆՈՒՄԸ НАИМ. ВТОРОГО ЭТАЖА	ՄԱԿԵՐԵՍ(մ²) ПЛОЩ. (м²)
Հ-7 П-7	 Սահմանափակման ԱՎ հարթակներ	1. ՄԱԼԼԱՊՐԱՆԻՏ/ПРЕССГРАНИТ 2. ՀԱՐԹԵՑՈՂ ՇԵՐՏ- 30մմ/ Выравнивающий слой- 30мм* 3. Ե/Բ ՍԱԼ/ Ж/Б плита	1.1- նկուղային հարկ 2.2 - առաջին հարկ 2 - երկրորդ հարկ	42.3
Հ-5 П-5	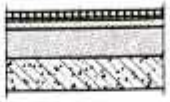	1. ՄԱԼԼԱՊՐԱՆԻՏ/ Плитки прессгранитовые 2. ՀԱՐԹԵՑՈՂ ՇԵՐՏ- 40մմ*/ Выравнивающий слой- 40мм* } - 50մմ/мм 3. ԽԱՐԱՍԱԲԵՏՈՆ-140մմ/Бутобетон-140мм 4. Ե/Բ ՍԱԼ/Ж/Б плита	1	33.0
Հ-6 П-6		1. ՎԻՆԻԼԱՅԻՆ ՀԱՏԱԿ/ Виниловый пол 2. ՀԱՐԹԵՑՈՂ ՇԵՐՏ- 40մմ*/ Выравнивающий слой- 40мм* } - 50մմ/мм 3. ԽԱՐԱՍԱԲԵՏՈՆ-140մմ/Бутобетон-140мм 4. Ե/Բ ՍԱԼ/ Ж/Б плитки	3; 4; 5	235.4
Հ-7 П-7		1. ԽԵՑԵՍԱԼ ՇԱՀՈՒՄ/ МЕТЛАХ НЕСКОЛЬЗКИЙ 2. ՀԱՐԹԵՑՈՂ ՇԵՐՏ- 40մմ*/ Выравнивающий слой- 40мм* } - 50մմ/мм 3. 1 ՇԵՐՏ ՈՒՌԵԲՐՈՒՊ ԲԻՏՈՒՄԻ ԿՐԱ/ 1 слой рубероида на битумной основе 4. ԽԱՐԱՍԱԲԵՏՈՆ-140մմ/Бутобетон-140мм 5. Ե/Բ ՍԱԼ/ Ж/Б плита	6; 7	35.8

ԾԱՆՈԹՈՒԹՅՈՒՆ

1. ՍԱՐԱՆԱՎՈՐՎԱԾ ԲԵՏՈՆԵ ԵՆԹԱՇԵՐՏՆ ԻՐԱԿԱՆԱՑՆԵԼ 4Вpl ԱՄՐԱՆՈՎ, Ք.200 -355.0կգ:
2. ՈՒՌԵԲՐՈԻԴԻ ՇԵՐՏՆ ԻՐԱԿԱՆԱՑՆԵԼԻՍ ՊԱՏԵՐԻ ՄՈՏ ԲԱՐՁՐԱՑՆԵԼ ՄԻՆՉԵՎ 10սմ ОСУЩЕСТВЛЯЯ ПОКРЫТИЕ У СТЕН, СЛОЙ ИЗОГАМА ЗАВОДИТЬ НА СТЕНУ ДО 10см - 23.5մ²
3. ՇՐԻՇԱԿՆԵՐ h=70մմ ՎԻՆԻԼԱՅԻՆ ՀԱՏԱԿՆԵՐԻ ՀԱՄԱՐ - 228.0 գմ
4. ՄԱՍԼԱՊՐԱՆԻՏԵ ՇՐԻՇԱԿՆԵՐ h=100մմ - 286.0 գմ
5. ՄԱՍԼԱՊՐԱՆԻՏԵ ՇՐԻՇԱԿՆԵՐ h=160մմ - 14.5 գմ
6. ԽԵՑԵՍԱԼԵ ՇՐԻՇԱԿՆԵՐ h=100մմ - 73.3 գմ

«ԼԵՎՈ» ՍՊԸ
ՓՈՐՁԱՔՆՆՈՒԹՅՈՒՆ
«__» _____ 20__ թ.

ԾԱՆՈԹՈՒԹՅՈՒՆ / ПРИМЕЧАНИЯ

1. ԸՍՏ ՋԵՐՄԱՑՄԱՆ ՆԱԽԱԳԾԻ ԱՅՆ ՀԱՏԱԿԱԾՆԵՐՈՒՄ, ՈՐՏԵՂ ՋԵՐՄԱՑՄԱՆ ԽՈՂՈՎԱԿԱԳԾԵՐԸ ԱՆՑՆՈՒՄ ԵՆ ՀԱՏԱԿԻ ՆԱԽԱՇԵՐՏՈՎ, ՄՈՆՏԱԺԵԼ ՄԻՆՉ ՀԱՏԱԿԻ ԲԵՏՈՆԻ ԻՐԱԿԱՆԱՑՈՒՄԸ:
   СОГЛАСНО ПРОЕКТА ОТОПЛЕНИЯ-НА ТЕХ УЧАСТКАХ, ГДЕ ТРУБЫ ОТОПЛЕНИЯ ПРОХОДЯТ ПО НАЛИВАЕТЕРСКОВ ПОЛА, МОНТИРОВАТЬ ДО ОСУЩЕСТВЛЕНИЯ БЕТОННОГО СЛОЯ.
2. ԲՈԼՈՐ ՀԱՏԱԿՆԵՐԸ ԲԵՐԵԼ ՄԻԵՎՆՈՒՅՆ ՆԻՇԻ / ВСЕ ПОЛЫ ПРИВЕСТИ К ОДНОЙ ОТМЕТКЕ.

ՊԱՅՄԱՆԱԳԻՐ/ Договор № ԱՔ-ԳՀՇՁԲ-25/41			ՀՀ Արմավիրի մարզի Արմավիր համայնքի Մայիսյան գյուղի չգործող մանկապարտեզի շենքի քանդման և նոր տիպային նախագծով շենքի կառուցման տեղակապման աշխատանքներ/Строительство детского сада поселка Маисян марза Арамавир, РА
ԳԼԽԱ Начальник	Ս. ԵՍԱՅԱՆ С. Есаян		ՃԱՐՏԱՐԱՊԵՏԱԿԱՆ ԼՈՒԾՈՒՄՆԵՐ Архитектурные Решения
ՆԱԽԱՀԱՆ Главный	Թ. ՀՈՎՀԱՆՆԻՍՅԱՆ Т. Амаванян		
ՊԱՇՏՈՆ Должность	ԱԶԳԱՆՈՒՆ Имя, Фамилия	ՍՏՈՐԱԳՐՈՒԹՅՈՒՆ Подпись	

ՓՈՒԼ Стадия	ՖԹՐԹ Лист	ՖԹՐԹՈՐ Листов
ԱՆ	ՃԼ-16/Ա-16	35

ՀԱՏԱԿՆԵՐԻ ԿԱՌՈՒՑՎԱԾՔ և ՄԱՍՆԱԳԻՐ/ КОНСТРУКЦИЯ ПОЛА,СПЕЦИФИКАЦИЯ

ԻՆՏԵՐ ԷՆԵՐԳԻԱ ՍՊԸ "ИнтерЭнергия" ООО

NN	ՆԿՈՒՂԱՅԻՆ ՀԱՐԿԻ ՍԵՆՅԱԿՆԵՐԻ ԱՆՎԱՆՈՒՄ/НАИМЕНОВАНИЕ ПОМЕЩЕНИЙ	ՊԱՏԵՐ ԵՎ ՄԻՋՆՈՐՄՆԵՐ/СТЕНЫ И ПЕРЕГОРОДКИ				ԱՌԱՍՏԱՂ/ПОТОЛОК			
		ՔԱՅԼԻ ԱԽՈՐՈՒԿ ԱՄԱՌ (մ²)/ВЫСОКОКАЧЕСТВЕННАЯ ГАЖЕВАЯ ШТУКАТУРКА (м²)	ԼԱԿՈՐՈՒԿ ԼԱՏԵՔՍԱՅԻՆ ՆԵՐԿ (մ²)/ВЫСОКОКАЧЕСТВЕННАЯ ПОКРАСКА ЛАТЕКСНОЙ КРАСКОЙ (м²)	ՅՈՂԱԼԱՐԿՈՒՄ երկու շերտ (մ²)/ Масляная краска два слоя (м²)	ՊՍԱԿԱՏԱԽԵՂԱՄԱՌ (մ²)	ՔԱՅԼԻ ԱԽՈՐՈՒԿ ԱՄԱՌ (մ²)/ВЫСОКОКАЧЕСТВЕННАЯ ГАЖЕВАЯ ШТУКАТУРКА (м²)	ԼԱԿՈՐՈՒԿ ԼԱՏԵՔՍԱՅԻՆ ՆԵՐԿ (մ²)/ВЫСОКОКАЧЕСТВЕННАЯ ПОКРАСКА ЛАТЕКСНОЙ КРАСКОЙ (м²)	ՊՍԱԿԱՏԱԽԵՂԱՄԱՌ (մ²)	ՅՈՂԱԼԱՐԿՈՒՄ երկու շերտ (մ²)/Л
1	ՆԱԽՍՍՐԱՀ/ВЕСТИБЮЛЬ	197.7	197.7	-	-	43	43.0	-	-
1.1	ԱՍՏԻՃԱՆԱԿԱՆՊԱԿ/ ЛЕСТНИЧНАЯ КЛЕТКА	44.8	44.8	-	-	11.8	11.8	-	-
2	ՄԻՋԱՆՑՔ/КОРИДОР	77.8	77.8	-	-	26.2	26.2	-	-
3	ՍՐԱՀ 1/ ЗАЛ 1	129.9	129.9	-	-	41.8	41.8	-	-
4	ՍՐԱՀ 2/ ЗАЛ 2	62.4	62.4	-	-	32.5	32.5	-	-
5	ՊԱՀԵՍՏ/СКЛАД	51.2	51.2	-	-	21.3	21.3	-	-
6	ՕԺԱԼՆԱԿ ՍԵՆՅԱԿ	-	36.2	-	36.2	-	11.5	11.5	-
7	ԱՌԱՆՁԱՆԱԳՈՒՅՑ ՏՂԱՄԱՐԿԱՆՑ/Հ.Ս.	-	-	33.7	33.7	-	-	5.0	5.0
8	ԱՌԱՆՁԱՆԱԳՈՒՅՑ ԿԱՆԱՆՑ/Հ.Ս	-	-	38.4	38.4	-	-	6.0	6.0
9	ՀԱՄԱՐԱՆԱՍԻ ՍՀ /Հ.Ս ДЛЯ МГН	-	-	19.4	19.4	-	-	3.5	3.5
10	Է.Լ. ՎԱՀԱՆԱՅԻՆ/ ЭЛ. ЩИТОВАЯ	-	35.6	-	35.8	-	7.8	7.8	-
11	ՆԱԽՍՍՐԱՀՏՐ-ԱՌՑԱՍՈՒՑ	-	15.6	-	15.6	-	3.8	3.8	-
12	ԱԻԶ. ԳԵՆԵՐԱՏՈՐԻ ՍԵՆՅԱԿ	-	26.1	-	26.1	-	6.0	6.0	-
14	ԲՈՒԺ. ԿԵՏ/КАБИНЕТ ВРАЧА	32.8	32.8	-	-	9.2	9.2	-	-
15	ՍԵՆՅԱԿԱՄԵԿՈՒՍԱՐԱՆ/ ИЗОЛЯТОР	17.2	17.2	-	-	10.6	10.6	-	-
16	ՍՊԻՏԱԿԵՂԵՆԻ ՍԵՆՅԱԿ/КОМНАТА ДЛЯ БЕЛЬЯ	33.1	33.1	-	-	15.0	15.0	-	-
	ԸՆԴԱՄԵՆԸ ՆԿՈՒՂԱՅԻՆ ՀԱՐԿ/ ВСЕГО-ПОДВАЛЬНЫЙ ЭТАЖ	613.9	727.4	91.4		196.4	225.5	43.6	14.5

NN	ԵՐԿՐՈՐԴ ՀԱՐԿԻ ՍԵՆՅԱԿՆԵՐԻ ԱՆՎԱՆՈՒՄ/ НАИМЕНОВАНИЕ ПОМЕЩЕНИЙ ПЕРВОГО ЭТАЖА	ՊԱՏԵՐ ԵՎ ՄԻՋՆՈՐՄՆԵՐ/СТЕНЫ И ПЕРЕГОРОДКИ					ԱՌԱՍՏԱՂ/ПОТОЛОК		
		ՔԱՅԼԻ ԱԽՈՐՈՒԿ ԱՄԱՌ (մ²) ВЫСОКОКАЧЕСТВЕННАЯ ГАЖЕВАЯ ШТУКАТУРКА (м²)	ԲԱՐՁՐՈՐԱԿ ԼԱՏԵՔՍԱՅԻՆ ՆԵՐԿ (մ²)/ВЫСОКОКАЧЕСТВЕННАЯ ПОКРАСКА ЛАТЕКСНОЙ КРАСКОЙ (м²)	ՊՍԱԿԱՏԱ- ԽԵՂԵՆ ԱՄԱՌ (մ²) ШТУКАТУРКА(м²)	ԵՐԵՍՊԱՏՍՈՒՄ ԿԵՐԱՄԻՐ, ԱՍԼԻԿՈՎ (մ²) ОБЛИЦОВКА КЕРАМ. ПЛИТКОЙ (м²)	ՊԱՏ ԵՎ ԵՐԵՍՊԱՏԱԿՈՒՄ ԿԵՐԱՄԻՐ, ԱՍԼԻԿՈՎ ԲԱՐՁՐԱԳԱՅՆՈՒԹ (մ)/ВЫСОТА ЦИП ШТУК., КЕРАМ ПЛИТКИ (м)	ՔԱՅԼԻ ԱԽՈՐՈՒԿ ԱՄԱՌ (մ²) ВЫСОКОКАЧЕСТВЕННАЯ ГАЖЕВАЯ ШТУКАТУРКА (м²)	ԲԱՐՁՐՈՐԱԿ ԼԱՏԵՔՍԱՅԻՆ ՆԵՐԿ (մ²)/ВЫСОКОКАЧЕСТВЕННАЯ ПОКРАСКА ЛАТЕКСНОЙ КРАСКОЙ (м²)	«ԱՐՄՍՏՐՈՆԳ» ՏԻՊԻ ԿԱԽՄԱՅԻՆ ԱՌԱՍՏԱՂ (մ²) ПОДВЕСНОЙ ПОТОЛОК ТИПА «АРМСТРОНГ»(м²)
1	ՆԱԽՍՍՐԱՀ/ ВЕСТИБЮЛЬ	65,6	65,6	-	-	-	33.0	33.0	-
2	ՍԱՆՂԱՌԱՍՏԱՂԱԿ/ ЛЕСТНИЦА	54,0	54,0	-	-	-	7,0	7.0	-
3	ՀԱԼՅԵՐՔԱՐԱՆ/ РАЗДЕВАЛКА	93,2	93,2	-	-	-	35.4	35.4	-
4	ԽԱՂԱՍԵՆՅԱԿ/ ИГРОВАЯ КОМНАТА	151,3	151,3	-	-	-	104,0	104.0	-
5	ՆՆՋԱՍԵՆՅԱԿ/СПАЛЬНЯ	151,3	151,3	-	-	-	104,0	104.0	-
6	ԲՈՒՖԵՏ/БУФЕТ	33,0	33,0	30,0	30,0	h=1.5	10,2	10.2	-
7	ԱՍԼԻԿԱՎԱՌՈՒՅՑ/Հ.Ս.	-	-	102,6	102,6	h=2.8	-	-	25,8
	ԸՆԴԱՄԵՆԸ II ՀԱՐԿ/ ВСЕГО- II ЭТАЖ	548.4	548.4	132.6	132.6	-	293.6	293.6	25.8

ԱՅԼ ԱՇԽԱՏԱՆՔՆԵՐԸ

1. 100մմ ՄԻՋՆՈՐՄԻ ԱՄՐԱԿԱՊՈՒՄ/ Перегородки 100 мм- 83.9 մ²
2. 200մմ ՄԻՋՆՈՐՄԻ ԱՄՐԱԿԱՊՈՒՄ/Перегородки 200 мм - 128.1 մ²
3. ՇԵՆՔԻ ՊԱՏԵՐԻ ԻՐԱԿԱՆԱՑՈՒՄ ԿԱՆԱՆԱԿԱՆՈՒ ՏՈՒՖ ՔԱՐԵՎ/Кладка внешних стен из туфа b=400մմ - 210.0 մ²
4. ՇԵՆՔԻ ՊԱՏԵՐԻ ԻՐԱԿԱՆԱՑՈՒՄ ՊԵՍՊԱՔԼԻԿՎԱ/Кладка из бетонных блоков b=400մմ - 5.20 մ²
5. ՈՐՄՆԱԿԱՐԻԱՅԻ ԵՐԵՍՊԱՏՈՒՄ ՆՈՐ ԲԱԶԱԼՏԵ 30մմ ՍԱԼԻԿՆԵՐՈՎ (ՆԵՐԱՌՅԱԼ ԲԱԶԱԼՏԵ ԳԱՆԱՊԻՐՆԵՐԸ/Облицовка цоколя базальтовыми плитками 30мм толщиной и 300мм высотой - 82.2գմմ) -53.44 մ²
6. ՃԱԿԱՏՆԵՐԻ ԱԿԱՆՋԻՍ ՑԵՍԵՆՏԱԿԱԶԱՅԻՆ ՇԱՂԱԿՈՎ ԵՎ ՆԵՐԿՈՒՄ ՃԱԿԱՏԱՅԻՆ ՏՐԱԿԱՅՈՒՆ ՆԵՐԿՈՎ - 272.0մ²
7. ՃԱԿԱՏՆԵՐԻ ՎՐԱ ԴԻԶԱՅՆԵՐԿԱԿԱՆ ԳՈՒՆԱԿՈՐ ՔԱՐԻԿՆԵՐԻ ՏԵՂԱԴՐՈՒՄ (2x2.4) - 14.0 մ²
8. ՃԱԿԱՏՆԵՐԻ ԵՐԵՍՊԱՏՈՒՄ ՔԱՐԻՑ 30մմ ՍԱԼԻԿՆԵՐՈՎ 30 մմ ՀԱՍՏՈՒԹՅԱՄԲ և 300 մմ ԲԱՐՁՐՈՒԹՅԱՄԲ ԱՄՐԱՆԱԿՈՐՎԱԾ Ց/Ս ՇԱՂԱԿԻ ՎՐԱ/Облицовка фасадов плитками толщиной 30мм, высотой 300мм, по армированному ц/песч. р-ру- 386.4 մ², ՈՐԻՑ ՏՐԱՎԵՐՏԻՆ-53.1մ², ԱՐՏՔԻԿ ՏՈՒՖ-333.3մ²
9. ՊԱՏՈՒՀԱՆՆԵՐԻ ՇՈՒՐՋ ՇՐՋԱՆԱԿՆԵՐԻ ԻՐԱԿԱՆԱՑՈՒՄ ԵՐԵՍՊԱՏԱՆ 30մմ ՍԱԼԻԿՆԵՐՈՎ (ԱՅԼ ՊԱՏՈՒՀԱՆԱԳՈՏ - 10.1մ²) - 47.1 մ²
10. ՏԱՆԻՔԻ ԱՏԱՄՆԱԿԱՆ ՊԱՏԵՐԻ ԳԱԼԱՆԻՐՆԵՐ 25*50մմ ԲԱԶԱԼՏԻՑ ՔԱՐԻՑ - 26.6գմմ
11. ՏԱՆԻՔԻ ՀՈՂԱՏԱՊԻՑ ԱՔԼՈՐ - 1 հատ
12. ԱՍԼԻԿԱՎԱՌՈՒՅՑՈՒՄ ԱԼՅՈՒՄԻՆԵ ՀԱՎԱՔՈՎԻ ԷԼԵՄԵՆՏՆԵՐԻՑ ԲԱԶՐԻՔԻ ՄՈՆՏԱԺՈՒՄ h=1.2մ/Монтаж алюминиевых сборных перил с вертикальными разделителями на лестницах - 30.0 գմ
13. ՀԱՐԹԱԿԻ ՎՐԱ ԲԱԶՐԻՔԻ ՄՈՆՏԱԺՈՒՄ - 5.5 գմ
14. ԲԱՆ ՍԱՀՄԱՆԱԳՈՒՅՑՈՒՄ ԲՈՆԱԶՈՂՎԲ санузле для инвалидов - перила - 16,0 գմմ /пм
15. ԿԵՐԵԼԱԿ, ԱՌԱՆՑ ՄԵՔԵՆԱՅԻ ԲԱԺՄԱՆՄԱՆԻՔԻ, ԵՐԵՔ ԿԱՆԳԱՌՈՎ, ՆԱԽԱՏԵՍԱԾ ԲԱՆ ՀԱՄԱՐ, ՉԱՓԵՐԸ 1800 x 2000, GeN2 Premier MRL ՏԵՍԱԿԻ ԿԱՄ ՀԱՄԱՐԺԵՔ / Лифт - 1հատ
17. ԱՐՏԱՔԻՆ ԱՇԽԱՏԱՆՔՆԵՐԻ ՀԱՄԱՐ ՏԱՆՏԱԿԱՄԱՆԻ ԿԱՌՈՒՑՈՒՄ/Возведение лесов для наружных работ - 303.0 մ²

ՀԱՍՏԱՏՎԱԾ ԵՄ
ՓՈՐՁԱՐԿՈՒԹՅՈՒՆ
«» 20 թ.

Ծանոթություն / Примечания

1. Ջեռուցման անցքերն իրականացնել մինչև ներքին հարդարման աշխատանքների սկիզբը / Отверстия для отопления осуществить до начала внутренних отделочных работ:
2. Սենյակներում տեղադրվող լվացարանների կողքի (0.6մ) և թիկունքի (1.0մ) կերամիկական սալիկներով երեսապատումն իրականացնել հատակից h=1.5մ: / По бокам (0.6м) и позади (1.0м) раковин, устанавливаемых в помещениях стены облицевать керамической плиткой.
3. Հարդարումն իրականացնել բարձրորակ, լվացվող, հարթ լատեքսային ներկով: / Отделку произвести высококачественной, моющейся, гладкой латексной краской.
4. Գիպսաստվարաթղթե սալիկները պետք է լինեն իրակայուն: / Использовать огнестойкие гипсокартонные плиты.

ՊԱՅՄԱՆԱԳՐՈՎ/ Договор № ԱԲ-ԳՀՇՁԲ-25/41			ՀՀ Արմավիրի մարզի Արմավիր համայնքի Մայիսյան գյուղի չգործող մանկապարտեզի շենքի քանդման և նոր տիպային նախագծով շենքի կառուցման տեղակայման աշխատանքներ/Строительство детского сада поселка Маисян марза Арамавир, РА
ԳԼԽԱ Начерил.	Ս. ԵՍԱՅԱՆ С. Есаян		ՃԱՐՏԱՐԱՊԵՏԱԿԱՆ ԼՈՒԾՈՒՄՆԵՐ Архитектурные Решения
ՆԳԱՐԱՐ	Թ. ՀԱՄԲԱՐՅԱՆ Т. Амбарян		
ՊԱՇՏՈՆ Должность	ԱՆՈՒՆ, ԱԳԳԱՅԻՆ Имя, Фамилия	ՍՏՈՐԱԳՐՈՒԹՅՈՒՆ Подпись	ՆԿՈՒՂԱՅԻՆ ԵՎ ԱՌԱՏԻՆ ՀԱՐԿԻ ՀԱՄՈՒՄԱՆ ԵՎ ԱՅԼ ԱՇԽԱՏԱՆՔՆԵՐԻ ՄԱՍՆԱԳԻՐ/ СПЕЦИФИКАЦИЯ ОТДЕЛОЧНЫХ И ДРУГИХ РАБОТ

ՓՈՓ. Стадия	ՖՈՒՐԹ Лист	ՖՈՒՐԹԵՐ Листов
ԱՆ	ԱԼ-17/Ա-17	35

ՀՐԱՏԱՐԱԿՉՈՒԹՅՈՒՆ Հրատարակչություն
ՀՄԸ "ԻՆՏԵՐԷՆԵՐԳԻԱ" ՍՊԸ "ИнтерЭнергия" ООО

NN	ԱՌԱՋԻՆ ՀԱՐԿԻ ՍԵՆՅԱԿՆԵՐԻ ԱՆՎԱՆՈՒՄԸ/ НАИМЕНОВАНИЕ ПОМЕЩЕНИЙ ПЕРВОГО ЭТАЖА	ՊԱՏԵՐ ԵՎ ՄԻՋՆՈՐՄՆԵՐ/СТЕНЫ					ԱՌԱՍՏԱՂ/ОТДЕЛКА ПОТОЛКОВ			
		ԳԱՋԻ ԲԱՐՁՐՈՐԱԿ ՍՎԱՂ (մ²)/ВЫСОКОКАЧЕСТВЕННАЯ ГАЖЕВАЯ ШТУКАТУРКА (м²)	ԼԱՎՈՐԱԿ ԼԱՏԵՔՍԱՅԻՆ ԾԱՐԿ(մ²)/ВЫСОКОКАЧЕСТВЕННАЯ ПОКРАСКА ЛАТЕКСНОЙ КРАСКОЙ (м²)	ՑՑԵԼԵՆՏ- ՍՎԱՂԵ ՍՎԱՂ (մ²)/ ЦЛП ШТУКАТУРКА(м²)	ԵՐԵՍՊԱՏՈՒՄ ԿԵՐՄԻՄ. ՍԱԼԻԿԻ ԲԱՐՁՐՈՒԹՅՈՒՆԸ (մ) /ОБЛИЦОВКА КЕРАМ. ПЛИТКОЙ (м²)	ՏԱՆ ԵՎ ԵՐԵՍՊԱՏՈՒՄ ԿԵՐՄԻՄ/ ՍԱԼԻԿԻ ԲԱՐՁՐՈՒԹՅՈՒՆԸ (մ) ВЫСОТА ЦЛП ШТУК., КЕРАМ ПЛИТКИ (м)	ԳԻՊՍԱՍՏԱՂԱՐԿ- ԹՈՒՂԹ ՍԱՂ (մ²)/ГИПСОКАРТОННЫЕ ПЛИТЫ (м²)	ԳԱՋԻ ԲԱՐՁՐՈՐԱԿ ՍՎԱՂ (մ²)/ШТУКАТУРКА (М2)	ԲԱՐՁՐՈՐԱԿ ԼԱՏԵՔՍԱՅԻՆ ԾԱՐԿ (մ²) ВЫСОКОКАЧЕСТВЕННАЯ ПОКРАСКА ЛАТЕКСНОЙ КРАСКОЙ(м²)	«ԱՐՄՍԱՏՐՈՆԳ» ՏԻՊԻՆ ԿԱՌՈՒՑԻ ԱՌԱՍՏԱՂ (մ²) ПОДВЕСНОЙ ПОТОЛОК ТИПА «АРМСТРОНГ»(м²)
1	ՏԱՄԲՈՒՐ-ՆԱԽԱՍՐԱՀ/ ТАМБУР	62,2	62,2	-	-	-	-	36,3	36,3	-
2	ՍԱՆՂԱԿԱՆՂԱԿ/ ЛЕСТНИЧНАЯ КЛЕТКА	138.6	138.6	-	-	-	-	24	24	-
3	ՀԱՆՂԵՐՁԱՐԱՆ/ РАЗДЕВАЛКА	46,6	46,6	-	-	-	-	17,7	17,7	-
4	ԽԱՂԱՍԵՆՅԱԿ/ ИГРОВАЯ КОМНАТА	75	75	-	-	-	-	50.0	50.0	-
5	ՆՆՋԱՍԵՆՅԱԿ/ СПАЛЬНЯ	75	75	-	-	-	-	50.0	50.0	-
6	ԲՈՒՖԵՏ/БУФЕТ	12,5	12,5	12.5	12.5	h=1.5	-	5,1	5,1	-
7	ՍԱՆՀԱՆԳՈՒՅՑ/С.У.	-	-	58,7	58,7	h=2.8	-		-	12,9
8	ՏՆՕՐԵՆԻ ՍԵՆՅԱԿ/ КАБИНЕТ ДИРЕКТОРА	47,6	47,6	-	-	-	-	17,7	17,7	-
9	ՄԻՋԱՆՑՔ/КОРИДОР	80,8	80,8	-	-	-	7.9	20,9	20,9	-
10	ԱՆՁՆԱԿԱԶՄԻ ՍԱՆՀԱՆԳՈՒՅՑ/ТУАЛЕТ ДЛЯ ПЕРСОНАЛА	-	-	22.0	22.0	h=2.8	-	-	-	4,3
11	ԱՆՁՆԱԿԱԶՄԻ ՍԵՆՅԱԿ/КОМНАТА ПЕРСОНАЛА	31,1	31,1	-	-	-	7,5	-	7,5	-
12	ՍՆՆԴԻ ԲԱՇԽՄԱՆ ԿԵՏ/ПУНКТ РАЗДАЧИ ПРОДУКТОВ	27,5	27,5	-	-	-	-	5.0	5,0	-
13	ԽՈՀԱՆՈՑ/КУХНЯ	34,0	34	23.85	23.85	h=1.5	-	30.6	30,6	-
14	ՍՆՆԴԻ ՊԱՀԵՍ/ХРАНИЛИЩЕ ПРОДУКТОВ	31,1	31,1					7.8	7,8	
15	ՋԵՐՄԱՅԻՆ ՀԱՆԳՈՒՅՑ/ ТЕПЛОВОЙ УЗЕЛ	40,7	40,7	-	-	-	-	11,0	11,0	-
16	ԲԺՇԿԻ ՍԵՆՅԱԿ/ КОМНАТА ДОКТОРА	32,0	32,0	-	-	-	9.4	-	9.4	-
17	ՄԵԿՈՒՍԱՐԱՆ/ ИЗОЛЯТОР	20,0	20,0	-	-	-	4.0	-	4.0	-
18	ՍԱՆՀԱՆԳՈՒՅՑ (ՄԵԿՈՒՍԱՐԱՆԻ)/С.У. ИЗОЛЯТОРА	-	-	22,4	22,4	h=2.8	-		-	4,0
	ԸՆԴԱՄԵՆԸ I ՀԱՐԿ/ ВСЕГО- I ЭТАЖ	754.7	754.7	139.5	139.5	-	28.8	276.1	297.0	21.2

ԱՊԱԿԵ ՀՈՎԱՐ
СТЕКЛЯННЫЙ КОЗЫРЕК

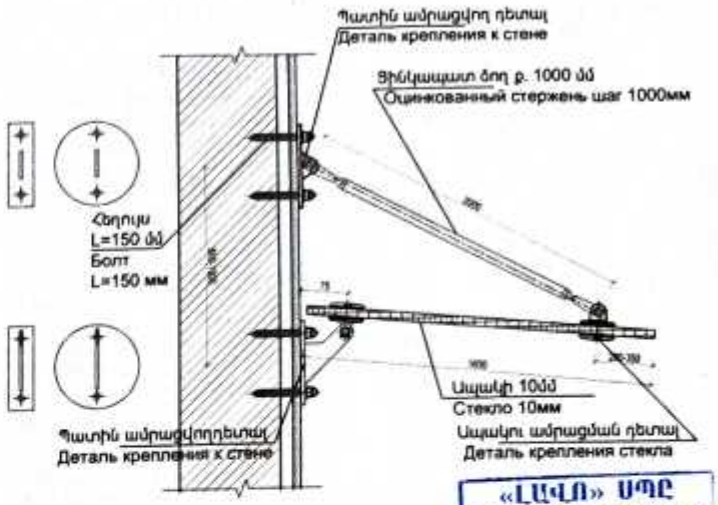

«ԼԱՎԱ» ՍՊԸ
ՓՈՐՁԱՔՆՆՈՒԹՅՈՒՆ
20 թ.

ՄԱՍՆԱԳԻՐ ՄԵԿ ԷԼԵՄԵՆՏԻ ՀԱՄԱՐ
СПЕЦИФИКАЦИЯ ДЛЯ ОДНОГО ЭЛЕМЕНТА

ԹՐԾԱԾ ԱՊԱԿԵ ՀՈՎԱՐ-1 3000*1600/СТЕКЛЯННЫЙ КОЗЫРЕК 2700*1600			2 հատ
1	Հովարի կառուցում թրծած ապակուց 8 մմ, 2700*1600 մմ/ Изготовление козырька из кованного стекла 8мм, 2700*1600 мм	քմ кв.м	4.32
2	Ցինկապատ ձող L- 2000 մմ/ Оцинкованный стержень L- 2000 мм	հատ шт	3.0
3	ապակու ամրացման դետալներ/Детали крепления стекла	հատ шт	9.0
4	Պատին ամրացվող դետալներ/Детали крепления к стене	հատ шт	9.0
ԹՐԾԱԾ ԱՊԱԿԵ ՀՈՎԱՐ-2 1200*1600/СТЕКЛЯННЫЙ КОЗЫРЕК 1200*1600			1 հատ
1	Հովարի կառուցում թրծած ապակուց 8 մմ, 1200*1600 մմ/ Изготовление козырька из кованного стекла 8мм, 1200*1600 мм	քմ кв.м	2.30
2	Ցինկապատ ձող L- 2000 մմ/ Оцинкованный стержень L- 2000 мм	հատ шт	2.0
3	ապակու ամրացման դետալներ/Детали крепления стекла	հատ шт	4.0
4	Պատին ամրացվող դետալներ/Детали крепления к стене	հատ шт	4.0

ՊԱՅՄԱՆԱԳԻՐ/ Договор
№ ԱՔ-ԳՀԾՁԲ-25/41

ԳԾՑ Начертил.	Ս. ԵՍԱՅԱՆ С. Есаян	
ՆԱԽ.ԳԱՌ	Թ. ՀԱՄԱԿՅԱՆ Т. Амакян	
ՊԱՇՏՈՆ Должность	ԱԶԳԱՆՈՒՆ Имя. Фамилия	ՍՏՈՐԱԳ Подпись

ՀՀ Արմավիրի մարզի Արմավիր համայնքի Մայիսյան գյուղի չգործող մանկապարտեզի շենքի քանդման և նոր տիպային նախագծով շենքի կառուցման տեղակապման աշխատանքներ/Строительство детского сада поселка Маисян,марза Арамавир, РА

ՃԱՐՏԱՐԱՊԵՏԱԿԱՆ ԼՈՒԾՈՒՄՆԵՐ
Архитектурные Решения

ՓՈՒԼ Стадия	ԹԵՐԹ Лист	ԹԵՐԹԵՐ Листов
ԱՆ	ճԼ-18/А-18	35

ԵՐԿՐՈՐԴ ՀԱՐԿԻ ՀԱՐԴԱՐՄԱՆ ԱՇԽ.ՄԱՍՆԱԳԻՐ.
ԱՊԱԿԵ ՀՈՎԱՐ/ СПЕЦИФИКАЦИЯ ОТДЕЛОЧНЫХ РАБОТ ВТОРОГО ЭТАЖА

ԻՆՏԵՐ ԷՆԵՐԳԻԱ ՍՊԸ
"ИнтерЭнергия" ООО

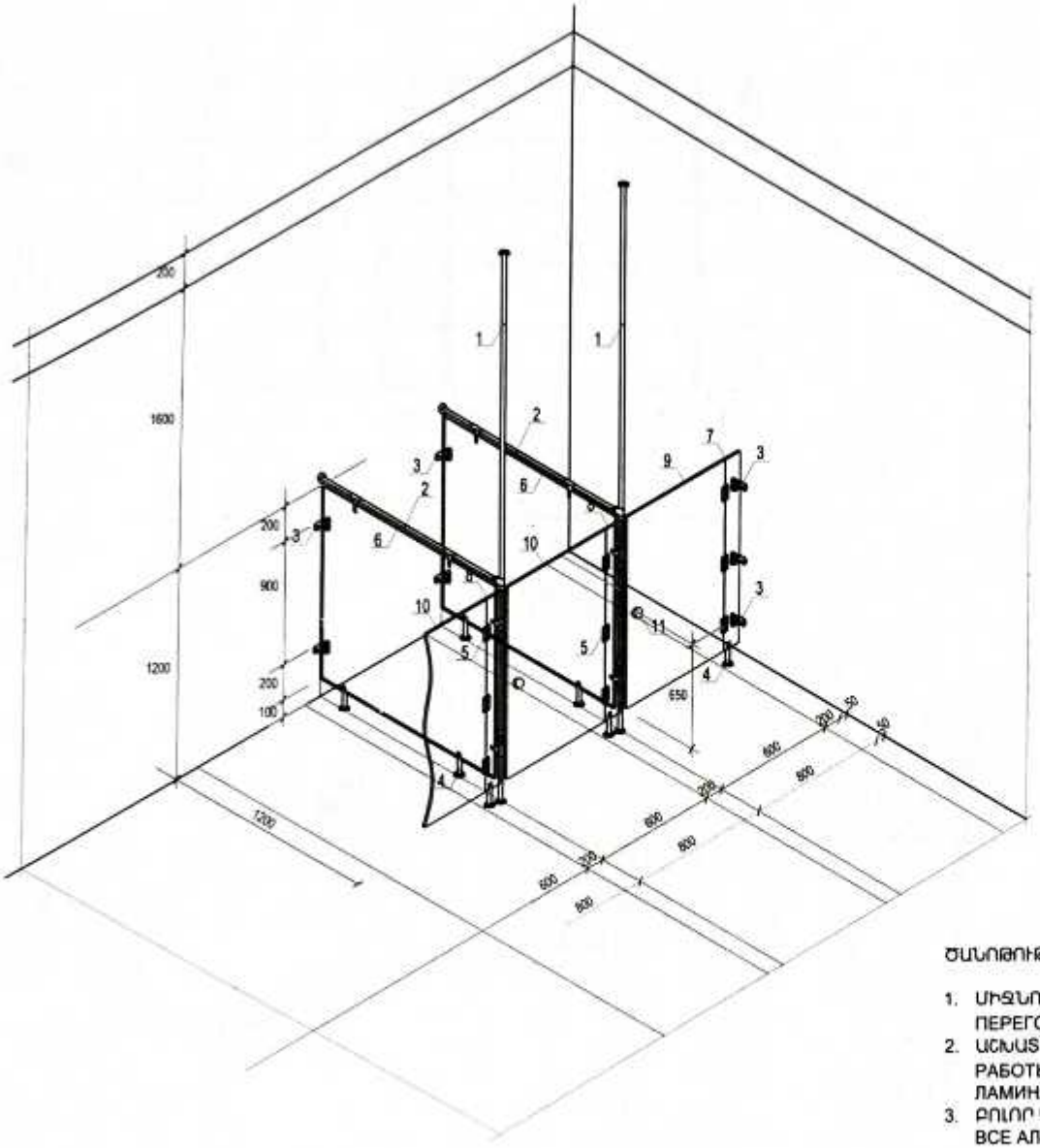

ՄԱՆԿԱԿԱՆ ՍԱՆՀԱՆԳՈՒՅՑԻ ԼԱՄԻՆԱՏԵ ՄԻՋՆՈՐՄՆԵՐԻ ԱՄՐԱՑՄԱՆ ՏԱՐՐԵՐԻ ՄԱՍՆԱԳԻՐ 3 ՄԱՆԿԱԿԱՆ ՍԱՆՀԱՆԳՈՒՅՑԻ ՀԱՄԱՐ

СПЕЦИФИКАЦИЯ ДЕТАЛЕЙ КРЕПЛЕНИЯ ПЕРЕГОРОДОК ИЗ ЛАМИНАТА В 3-х САНУЗЛАХ

Հ/Հ	ԱՆՎԱՆՈՒՄԸ/ НАИМЕНОВАНИЕ	ՉԱՓ. ՄԱՍԻՎ/ ЕД. ИЗ.	ՔԱՆԱԿ/ КОЛ. (шт)
1	Կանգնակ ուղղահայաց հատակին և առաստաղին ամրացվող (Ներառյալ ամրացման դետալները) Ф32/ СТОЙКА Ф32/	գմ/пм	18.0
2	Կանգնակ հորիզոնական պատին և կանգնակին ամրացվող (Ներառյալ ամրացման դետալները) Ф32/ СТОЙКА Ф32/	գմ/пм	7.2
3	Լամինատի թերթը պատին ամրացնող դետալներ, անկյունակներ	հատ/ шт	60.0
4	Լամինատի թերթը հատակին ամրացնող դետալներ, կանգնակներ	հատ/ шт	18.0
5	Ծխնի/Петля	հատ/ шт	42
6	Լամինատե թերթ 1200x1100(h)/ Лист из ламината	հատ/ шт	6
7	Լամինատե թերթ 600x1100(h)/ Лист из ламината	հատ/ шт	3
8	Լամինատե թերթ 200x1100(h)/ Лист из ламината	հատ/ шт	9
9	Լամինատե թերթից դռնակ 1000x1100(h)/Дверца из листа ламината	հատ/ шт	3
10	Լամինատե թերթից դռնակ 600x1100(h)/ Дверца из листа ламината	հատ/ шт	9
11	Բռնակ/Ручка	հատ/ шт	12

«ԼԱՎՈ» ՍՊԸ
ՓՈՐՁԱԳԾՆՈՒԹՅՈՒՆ
«___» _____ 20 թ.

ԾԱՆՈԹՈՒԹՅՈՒՆ / ПРИМЕЧАНИЯ

1. ՄԻՋՆՈՐՄՆԵՐԸ ՆԱԽԱՏԵՍԵԼ ՋՐԱԿԱՅՈՒՆ ԼԱՄԻՆԱՏԵ ԹԵՐԹԵՐԻՑ:
   ПЕРЕГОРОДКИ ПЕДУСМОТРЕТЬ ИЗ ЛИСТОВ ВОДОСТОЙКОГО ЛАМИНАТА
2. ԱՇԽԱՏԱՆՔՆԵՐՆ ԻՐԱԿԱՆԱՑՆԵԼ ԿՈԿԻԿ ՉԱՆԱՍԵԼՈՎ ՋՐԱԿԱՅՈՒՆ ԼԱՄԻՆԱՏԵ ԹԵՐԹԻ ՄԱԿԵՐԵՍԸ:
   РАБОТЫ ПРОДЕЛЫВАТЬ АККУРАТНО - НЕ ПОВРЕЖДАЯ ПОВЕРХНОСТЬ ЛИСТОВ ВОДОСТОЙКОГО ЛАМИНАТА.
3. ԲՈԼՈՐ ԱԼՅՈՒՄԻՆԵ ԴԵՏԱԼՆԵՐՆ ԱՄՐԱՑՎՈՒՄ ԵՆ ԳԱՄԵՐՈՎ:
   ВСЕ АЛЮМИНИЕВЫЕ ДЕТАЛИ КРЕПЯТСЯ ГВОЗДЯМИ.

ՊԱՅՄԱՆԱԳԻՐ/ Договор № ԱՔ-ԳՀԾՁԲ-25/41			<< Արմավիրի մարզի Արմավիր համայնքի Մայիսյան գյուղի չգործող մանկապարտեզի շենքի քանդման և նոր տիպային նախագծով շենքի կառուցման տեղականման աշխատանքներ/Строительство детского сада поселка Маисян,марза Арамавир, РА
ԳԼԽԱՎՈՐ Начальник	Ս. ԵՍԱՅԱՆ С. Есаян		ՃԱՐՏԱՐԱՊԵՏԱԿԱՆ ԼՈՒԾՈՒՄՆԵՐ Архитектурные Решения
ՆԱԽԳԻԾ	Թ. ՀՄԱՅԱԿՅԱՆ Т. Амаякян		ՍԱՆՀԱՆԳՈՒՅՑԻ ԼԱՄԻՆԱՏԵ ՄԻՋՆՈՐՄՆԵՐԻ ԱՄՐԱՑՄԱՆ ՍԽԵՄԱ/СХЕМА МОНТАЖА ЛАМИНАТНЫХ ПЕРЕГОРОДОК В СУ
ՊԱՇՏՈՆ Должность	ԱԶԳԱՆՈՒՆ Имя, Фамилия	ՍՏՈՐԱԳ. Подпись	

ՓՈՒԼ Стадия	ԹԵՐԹ Лист	ԹԵՐԹԵՐ Листов
ԱՆ	ՃԱ-19/Ա-19	35

ԻՆՏԵՐ Էներգիա ՍՊԸ "ИнтерЭнергия" ООО

АРХИТЕКТУРНАЯ ЧАСТЬ

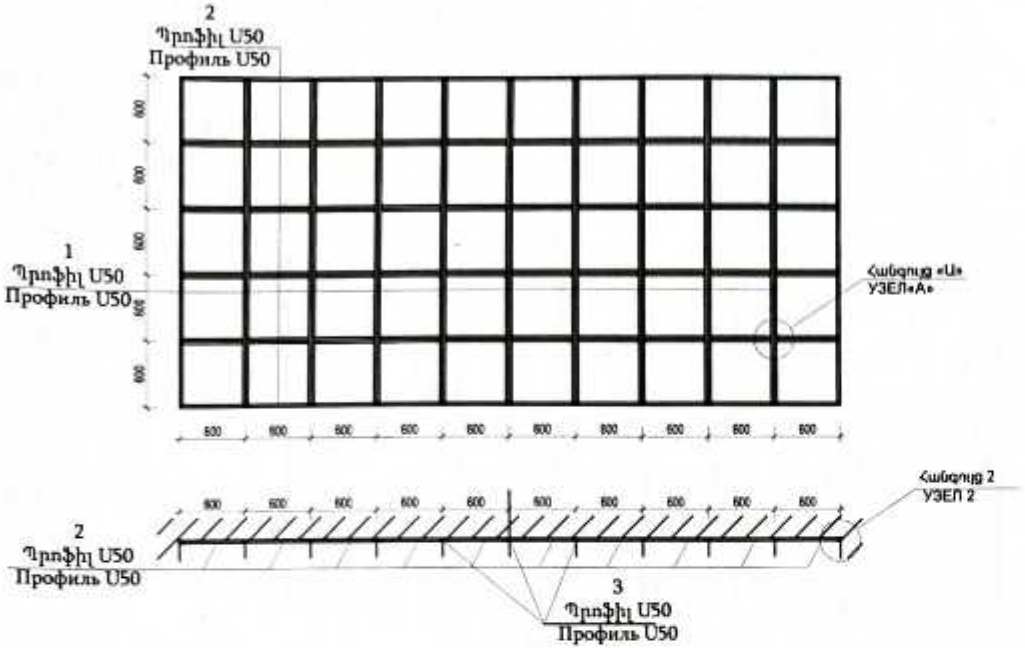

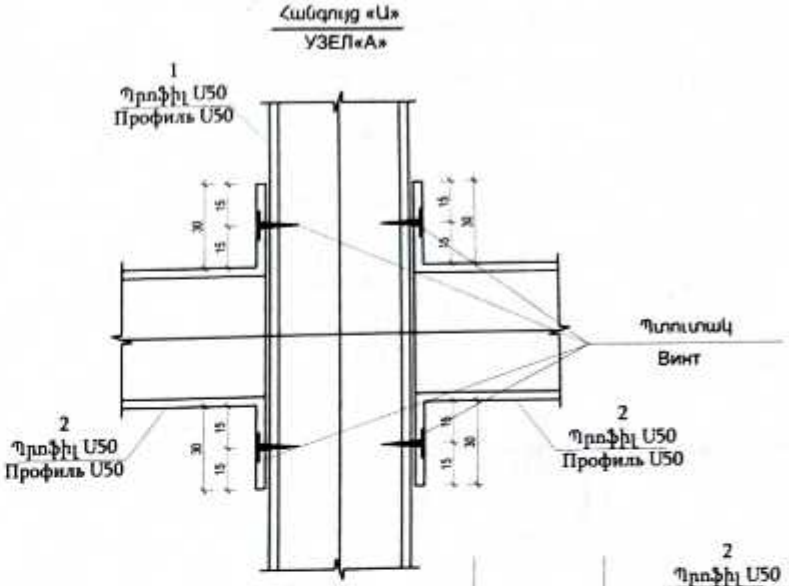

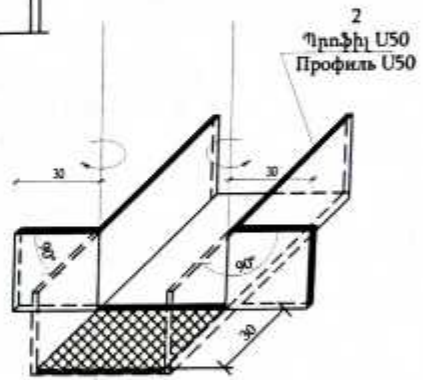

Առաստաղից ամրացման սխեմա
Схема крепления к потолку

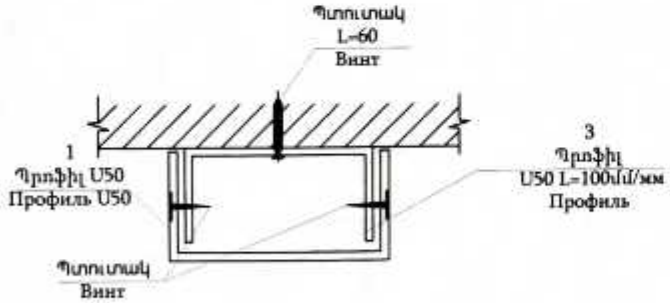

Հանգույց «2»
УЗЕЛ«2»

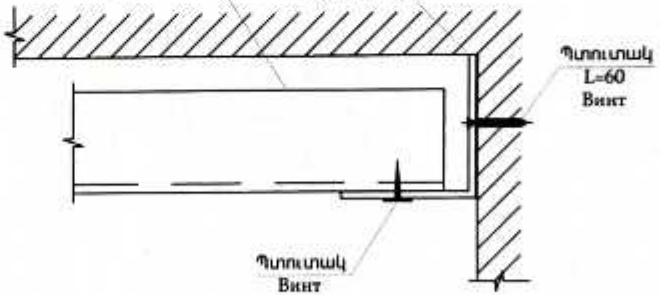

«ԼԱՎՈ» ՍՊԸ
ՓՈՐՁԱԳՆՈՒԹՅՈՒՆ
« » 20 թ.

ԾԱՆՈԹՈՒԹՅՈՒՆ

1. Սխեման կիրառել գիպսատվարաթերթե և «Արմսթրոնգ» տիպի կախովի առաստաղների համար
2. Գիպսատվարաթուղթը և Արմսթրոնգ» տիպի կախովի առաստաղի սալիկները ամրացնել ինքնապարուրակվող պտուտակներով

ՊԱՅՄԱՆԱԳՐԻ Договор № ԱՖ-ԳՀՇՀ-25/41			ՀՀ Արմավիրի մարզի Արմավիր համայնքի Մայիսյան գյուղի չգործող մանկապարտեզի շենքի քանդման և նոր տիպային նախագծով շենքի կառուցման տեղակալման աշխատանքներ/Строительство детского сада поселка Маисян,марза Армавир, РА			
գլխ. հանձնար.	Ս. ԵՍԱՅԱՆ С. ЕСАЯН		ՃԱՐՏԱՐԱՊԵՏԱԿԱՆ ԼՈՒԾՈՒՄՆԵՐ	ՓՈՒլ СТАДИЯ	ԹԵՐԹ ЛИСТ	ԹԵՐԹԵՐ ЛИСТОВ
ԱՌԱՋՆ. ПРОЕКТИР.	Տ. ՄԻՍԱՅԵԱՆ Т. АГАСАРЯН		АРХИТЕКТУРНАЯ ЧАСТЬ	ԱՆՎՊՊ	6L-20/A-20	35
ՀԱՅ CAD	Ե. ՀՈՎՍԵՓՅԱՆ Т. АМАЙКЯН		ԿԱԽՈՎԻ ԱՌԱՍՏԱՂԻ ԱՄՐԱՑՄԱՆ ՍԽԵՄԱ /Схема крепления подвесного потолка			
ԱՇԽ. ДОЛЖНОСТЬ	ԱՆՎԱՆՈՒՄ ИМЯ, ФАМИЛИЯ	ՍՏՈՐԱԳ. ПОДПИСЬ				

ՏԱՆԻՔԻ ՀԱՏԱԿԱԳԻԾ
ПЛАН КРОВЛИ

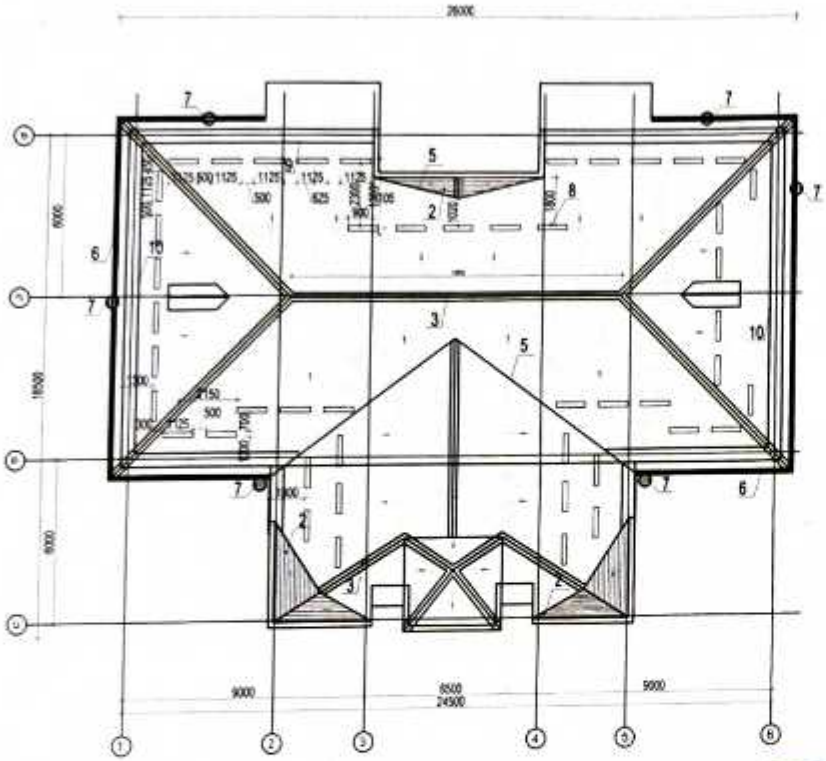

ОЦИНКОВАННЫЙ ГЛАДКИЙ ЛИСТ

«ԼԱՎԱ» ՍՊԸ
ՓՈՐՁԱԳՆՈՒԹՅՈՒՆ
«___» _____ 20 թ.

ՏԱՆԻՔԻ ԾԱԾԿԻ ՄԱՍՆԱԳԻՐ/ СПЕЦИФИКАЦИЯ КРОВЛИ

N	ԱՆՎԱՆՈՒՄ/НАИМЕНОВАНИЕ	ՉԱՓ ՄԻԱՎ/ ЕД. ИЗМ.	ՔԱՆ./ КОЛ-ВО	ԾԱՆ ՈԹ
1	ՄԵՏԱՂԱԿԻԼԻՆԴՐ/МЕТАЛ. ЧЕРЕПИЦА	մ²/м²	607.44	
2	ՄԱՆՐ ԾԱԾԿՈՒՅՑՆԵՐ ԳՈՒՆԱՎՈՐ ՑԻՆԿԱՊԱՏ ՀԱՐԹ ԹԻԹԵՂԻՑ/МЕЛКИЕ ПОКРЫТИЯ ИЗ ЦВЕТНЫХ ОЦИНКОВАННЫХ ЛИСТОВ	մ²/м²		
	ՓՈՇԵՆԵՐԿՎԱԾ ՑԻՆԿԱՊԱՏ ՀԱՐԹ ԹԻԹԵՂ/ОЦИНКОВАННЫЙ ГЛАДКИЙ ЛИСТ	մ²/м²	20.0	
	ՊԻՊԻ ԳՈՒՆԱՎՈՐ ՓՈՇԵՆԵՐԿՎԱԾ ՑԻՆԿԱՊԱՏ ԹԻԹԵՂ δ=0.7մմ , L=80 գմ/ЦВЕТНОЙ ОЦИНКОВАННЫЙ ЛИСТ КОНЬКА) δ=0.7մմ(мм)	մ²/м²	56.00	
	ԳՈԳՆՈՑ ՓՈՇԵՆԵՐԿՎԱԾ ԹԻԹԵՂԻՑ δ=0.5մմ/ФАРТУК δ=0.5мм	մ²/м²	41.50	
3	ՋՐՈՐԴԱՆ ՑԻՆԿԱՊԱՏ ԹԻԹԵՂԻՑ δ=0.5մմ /ԼԵՐՔԱՅԻՆ ՋՐՈՐԴԱՆԻ ԿԱԽԻՉՆԵՐԸ Ø.450, ՑԱՆՑԸ/Желоб из оцинкованного листа/	գմ/пм	57.4	
	ՋՐՈՐԴԱՆԻ ՓԱԿԱՆ/ВОДОСТОЧНЫЙ КЛАПАН	հատ/ шт	4.0	
4	ՋՐՀՈՍ ԽՈՂՈՎԱԿ δ=0.5մմ, Φ100/ ВОДОСТОЧНАЯ ТРУБА δ=0.5мм, Φ100	գմ/пм	32.2	
5	СНЕГОЗАДЕРЖАТЕЛЬ	հատ	48	
6	ՀՈՍԱՆՈՑԻ ԳՈՒՆԱՎՈՐ ՓՈՇԵՆԵՐԿՎԱԾ ԹԻԹԵՂ δ=0.5մմ, КРАСОЧНЫЙ ОЦИНКОВАННЫЙ ЛИСТ ЕНДОВЫ	մ²/м²	38.6	
7	ՔԻՎԻ ԵՐԵՍՊԱՏՈՒՄ ՑԻՆԿԱՊԱՏ ԹԻԹԵՂՈՎ δ=0.5մմ/ Облицовка карниза из оцинкованного листа	մ²/м²	30.20	
8	ՃԱՂԱՇԱՐ h=600 մմ/ Парапет h=600 мм	գմ/пм	61	
9	ԱՐՑՈՒՆՔԱՅԱՓ ՓՈՇԵՆԵՐԿՎԱԾ ԹԻԹԵՂԻՑ δ=0.5մմ, b=250, 500/Слезник из метал. листа	մ²/м²	48.50	
10	ՏԱՆԻՔԻ ԳՈԼՈՐՇԱՄԵԿՈՒՍԻՉ Пароизолятор	մ³/м³	406.3	
11	ՏԱՆԻՔԻ ՋԵՐՄԱՄԵԿՈՒՍԱՑՈՒՄ ԽԱՐԱՄՈՎ/Теплоизоляция крыши шлаком		131.0	

ԾԱՆՈԹՈՒԹՅՈՒՆ

1. ՏԱՆԻՔ ԲԱՐՁՐԱՆՈՒՄ ԵՆ «Ա-4» ԱՌԱՆՑՔՈՎ +6.60 ՆԻՇՈՒՄ ՄՏՈՑՈՎ ՂԵՊԻ ՉԵՂՆԱՀԱՐԿ, ՈՐՏԵՂԻՑ ՏԱՆԻՔԻ ՊԱՏՈՒՀԱՆՈՎ ՏԱՆԻՔ:

ՊԱՅՄԱՆԱԳԻՐ/ Договор № ԱՔ-ԳՀԾՁԲ-25/41			ՀՀ Արմավիրի մարզի Արմավիր համայնքի Մայիսյան գյուղի չգործող մանկապարտեզի շենքի քանդման և նոր տիպային նախագծով շենքի կառուցման տեղականման աշխատանքներ/Строительство детского сада поселка Маисян марза Арамавир, РА
ԳԼԽԱ Начальник	Ս. ԵՍԱՅԱՆ С. Есаян		ճարտարապետական լուծումներ Архитектурные Решения
ՆԱԳԻՐ	Թ. ՀԱՄԲԱՐՅԱՆ Т. Амбарян		ՏԱՆԻՔԻ ՀԱՏԱԿԱԳԻԾ Մ 1:200/ ПЛАН КРОВЛИ
ՊԱՇՏՈՆ Должность	ԱԶԳԱՆՈՒՆ Имя, Фамилия	ՍՏՈՐԱԳ Подпись	

ՓՈՒԼ Стадия	ՖՈՐԹ Лист	ՖՈՐԹԵՐ Листов
ԱՆ	ճL-21/A-21	35

ԻՆՏԵՐ Էներգիա ՍՊԸ "ИнтерЭнергия" ООО

ՏԱՆԻՔԻ ՓԱՅՏԵՅԱ ՏԱՐՐԵՐԻ ՊԱՍԱԿՈՐՈՒԹՅԱՆ ՍԽԵՄԱ
СПЕЦИФИКАЦИЯ ДЕРЕВЯННЫХ ЭЛЕМЕНТОВ КРОВЛИ

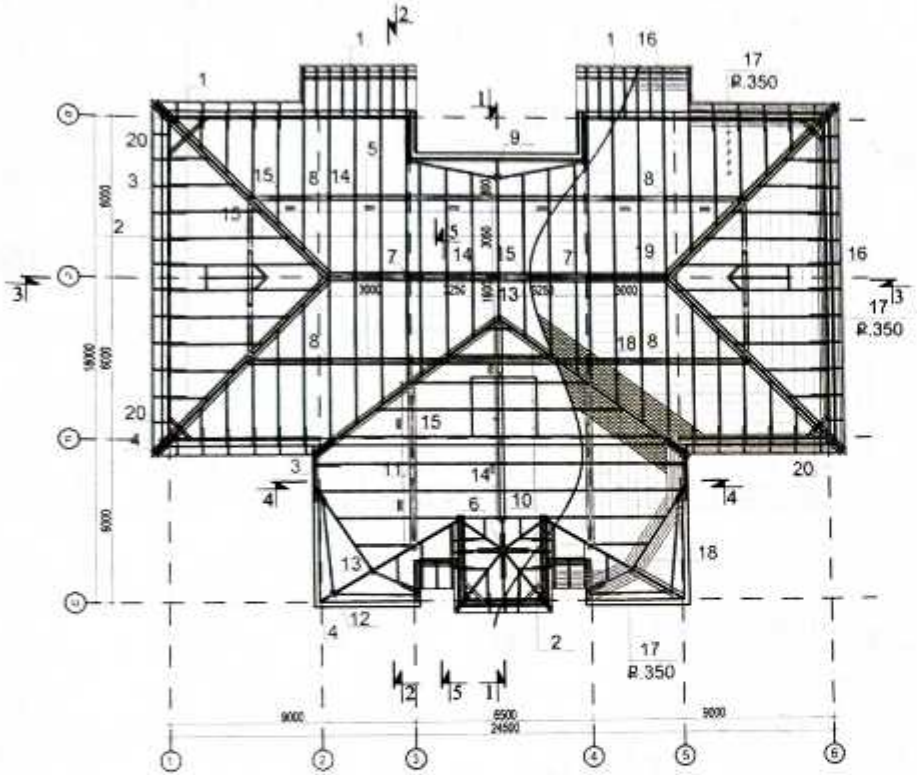

ՏԱՆԻՔԻ ՓԱՅՏԵՅԱ ՏԱՐՐԵՐԻ ՄԱՍՆԱԳԻՐ/ СПЕЦИФИКАЦИЯ ДЕРЕВЯННЫХ ЭЛЕМЕНТОВ КРОВЛИ

ԴԻՐՔ/ ПОЗИ-ЦИЯ	ԱՆՎԱՆՈՒՄ / НАИМЕНОВАНИЕ	ՀԱՏՈՒՅԹ (մմ)/СЕЧЕНИЕ (мм)	ԵՐԿԱՐ. (մ)/ ДЛИНА (м)	ՔԱՆԱԿ ՄԱԿԵՐԵՍ (ՀԱՏ)/КОЛ. (шт)	ՄԱԿԵՐԵՍ (մ²) ПЛОЩАДЬ (м²)	ԾԱՎԱԼ (մ³) ОБЕМ (м³)
1	ՈՐՄՆԱՓԱՅՏ /МАУЭРЛАТ	100x100	90.8	-		0.9080
2	ԾՊԵՂՆԱՈՏՔ /СТРОПИЛЬНАЯ НОГА	160x60	545	-		5.2320
3	ԱՆԿՅՈՒՆԱՅԻՆ ԾՊԵՂՆԱՈՏՔ/ УГЛОВАЯ СТРОПИЛЬНАЯ НОГА	180x70	58.2			0.7333
4	ԾԱՅՐԱԿԱՊՈՐԴ / КОБЫЛКА	100x70	84.2			0.5894
5	ՏԱՊԱՍ	200x70	70.5	-		0.9870
6	ԿԱՆԳՆԱԿ/СТОЙКА L=3800մմ/мм	120x120		1		0.0547
7	ԿԱՆԳՆԱԿ/СТОЙКА L=2400մմ/мм	120x120		5		0.1728
8	ԿԱՆԳՆԱԿ/СТОЙКА L=1400մմ/мм	120x120		18		0.3629
9	ԿԱՆԳՆԱԿ/СТОЙКА L=1100մմ/мм	120x120		1		0.0158
10	ԿԱՆԳՆԱԿ/СТОЙКА L=1800մմ/мм	120x120		3		0.0778
11	ԿԱՆԳՆԱԿ/СТОЙКА L=1000մմ/мм	120x120		6		0.0864
12	ԿԱՆԳՆԱԿ/СТОЙКА L=750մմ/мм	120x120		2		0.0216
13	ԿԱՆԳՆԱԿ/СТОЙКА L=600մմ/мм	120x120		2		0.0173
14	ՄԱՐԴԱԿ/ПРОГОН	180x120	87.3			1.8857
15	ԽԱՉՎՈՂ ԿՈՇՏՈՒԹՅԱՆ ԿԱՊ/ ЖЕСТКАЯ СВЯЗЬ	150x70	94	-		0.9870
16	ՔԻՎԱՎԱՀԱՆ ՏԱԽՏԱԿՆԵՐԻՑ/ ПОДКАРНИЗНЫЙ ЩИТ ИЗ ДОСОК	120x50			70.3	
17	ԿԱՎԱՐԱՍԱԾ/ОБРЕШЕТКА	50x50	843.6	-		2.1090
18	ՀՈՍԱՆՈՑԻ ՔԻՎԱՎԱՀԱՆ/ ПОДКАРНИЗНЫЙ ЩИТ	120x50			69.6	
19	ՏԱԽՏԱԿ (կավարամած)/ ДОСКА(ОБРЕШЕТКА)	100x50	76.2	-		0.3810
20	ՀՈՐԻԶՈՆ. ԿՈՇՏՈՒԹՅԱՆ ԿԱՊ/ ГОРИЗ. ЖЕСТКАЯ СВЯЗЬ	120x75	12			0.1080
21	ՃԳԱՆ/РАСПОРКА	150x50	8.8			0.0660
22	ՏԱԽՏԱԿՈՒՄ/ ОБШИВКА	180x50	46.2			0.1848
23	ՏԱԽՏԱԿՈՒՄ/ ОБШИВКА	100x30	15.4		14.8	
24	ՏԱԽՏԱԿ (ամր. կապ)/ ДОСКА	200x50	9.2			0.0920
25	ՏԱԽՏԱԿ (ձնարգելների տակ)/ ДОСКА (под снегозадержатель)	150x50				0.3600
26	ՄԱԿԱԴՐԱԿ/НАКЛАДКА	200x60	400	42		0.2016
27	ՃԱՐՄԱՆԴ/ СКОБА			130		
28	ԲԵՏՈՆ 200 ՄՄ B15 ԴԱՍԻ ԿԱՆԳՆԱԿՆԵՐԻ ՏԱԿ/ БЕТОН 200мм, B15 ПОД СТОЙКАМИ	400x200		38		
	ԸՆԴԱՄԵՆԸ/ ВСЕГО				154.70	15.63

«ԼԱՎԱ» ՍՊԸ
ՓՈՐՁԱՔՆՆՈՒԹՅՈՒՆ
«__» ____ 20__ թ.

ԾԱՆՈԹՈՒԹՅՈՒՆ ПРИМЕЧАНИЯ

1. Բոլոր չափերը տրված են մմ-ով /Все размеры даны в мм-рах.
2. Տանիքի թիթեղի ծավալը տրված է առանց վիդաիրների և կարանների չափերի / Об'ем листового покрытия кровли дан без учета размеров нашлеста и швов.
3. Տանիքի փայտանյութը պատել հակաէնթիկ և հակասեպտիկային լուծույթով /Հնելն 2.03. 11-85 Հնելն 2.01. 02-85/ Деревянную кровли покрыть огнезащитными и антисептическими растворами.
4. Տանիքի կրող կոնստրուկցիաները ընտրել փշատերև փայտանյութից /ГОСТ 8486/ ոչ պակաս 2-րդ տրտից / Несущие конструкции кровли выбирать из деревесины хвойных пород /ГОСТ 8486/ не ниже 2-го сорта.
5. Որմնախարսի ամրացման անկերների անցքերը նախօրոք շտապել, ցցանոցները ամրացնել պոլիմերացեմենտային շտապիով / Анкерные отверстия крепления мауэрлата заранее просверлить стойки закрепить полимерацементным раствором.
6. Փայտանյութի մեխերը ընտրել հանձնաժողովում ԳՈՍՏ 4028-63, փշաձեխերը և ճարմանդները գործող նորմերին համապատասխան / Гвозди для древесины выбирать соответственно ГОСТу 4028-63, скобы и цепи в соответствии с действующими нормами.
7. Թիթեղը ամրացնել հիդրոապատկանող պտուտակներով ռետինե միջադիրով / Листы закреплять саморезами с резиновой прокладкой.
8. Եռակցումն իրականացնել ø42 A տիպի էլեկտրոններով / Сварку осуществлять электродами ø42.
9. Հոդուսային միացումներում տափօղակների և հանգանակների տեղադրումը պարտադիր է / В болтовых соединениях установка гаек и контр гаек обязательна.
10. Պողպատե էլեմենտները ներկել հակակոռոզիոն ներկով / Стальные элементы окрасить антикоррозийной краской.
11. Տանիքի հանգույցները տես մն - 24, 25, 27 / Узлы кровли смотри листы АР-24, 25, 27.

ՊԱՅՄԱՆԱԳԻՐ/ Договор № ԱՔ-ԳՀՇՁՔ-25/41	ՀՀ Արմավիրի մարզի Արմավիր համայնքի Մայիսյան գյուղի չգործող մանկապարտեզի շենքի քանդման և նոր տիպային նախագծով շենքի կառուցման տեղակալման աշխատանքներ/Строительство детского сада поселка Маисян,марза Арамавир, РА		
Գլխ. Начертил.	Ս. ԵՍԱՅԱՆ С. Есаян	ՃԱՐՏԱՐԱՊԵՏԱԿԱՆ ԼՈՒԾՈՒՄՆԵՐ Архитектурные Решения	ՓՈՒԼ Стадия: ԱՆ; ԹԵՐԹ Лист: ԱԼ-22/А-22; ԹԵՐԹԵՐ Листов: 35
ԱԳԳԱՊ	Թ. ՀՄԱՅԱԿՅԱՆ Т. Амаякян		
ՊԱՇՏՈՆ Должность	ԱԶԳԱՆՈՒՆ Имя, Фамилия	ՏԱՐԱԼ Подпись	
		ՏԱՏԻՔԻ ՓԱՅՏԵ ՏԱՐՐԵՐԻ ՊԱՍԱԿՈՐՈՒԹՅԱՆ ՍԽԵՄԱ Մ 1:200/СПЕЦИФИКАЦИЯ ДЕРЕВЯННЫХ ЭЛЕМЕНТОВ КРОВЛИ	ԻՆՏԵՐ ԷՆԵՐԳԻԱ ՍՊԸ "ИнтерЭнергия" ООО

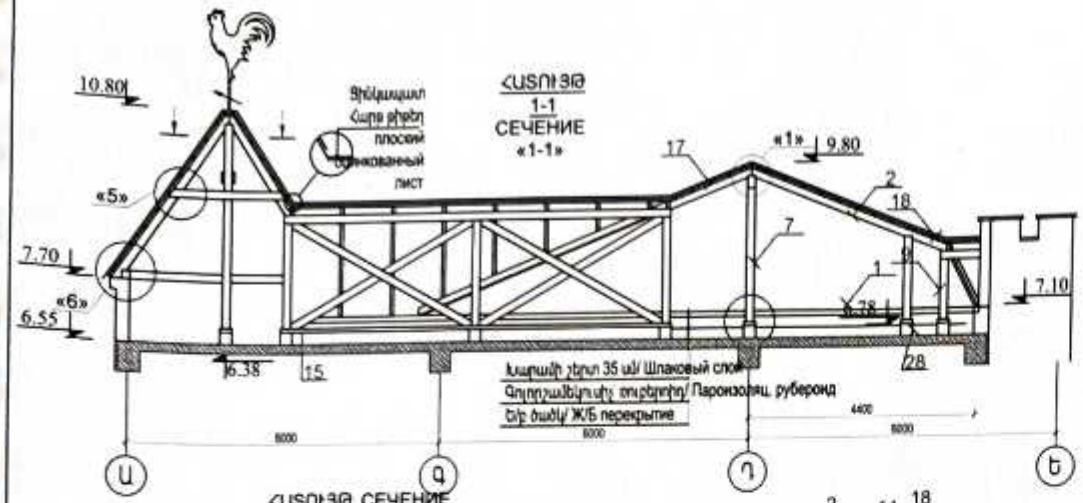

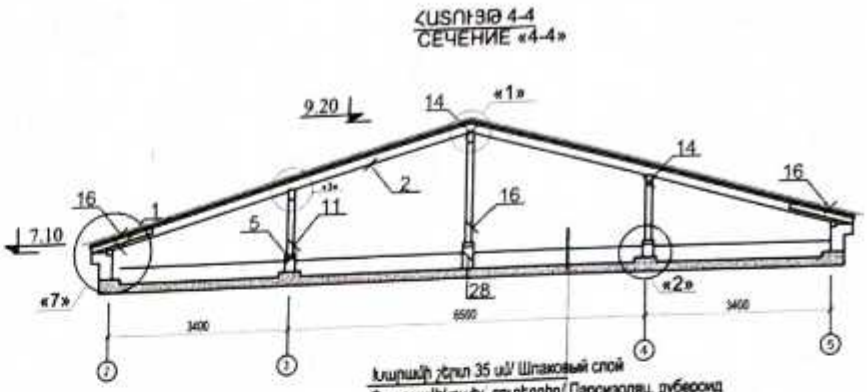

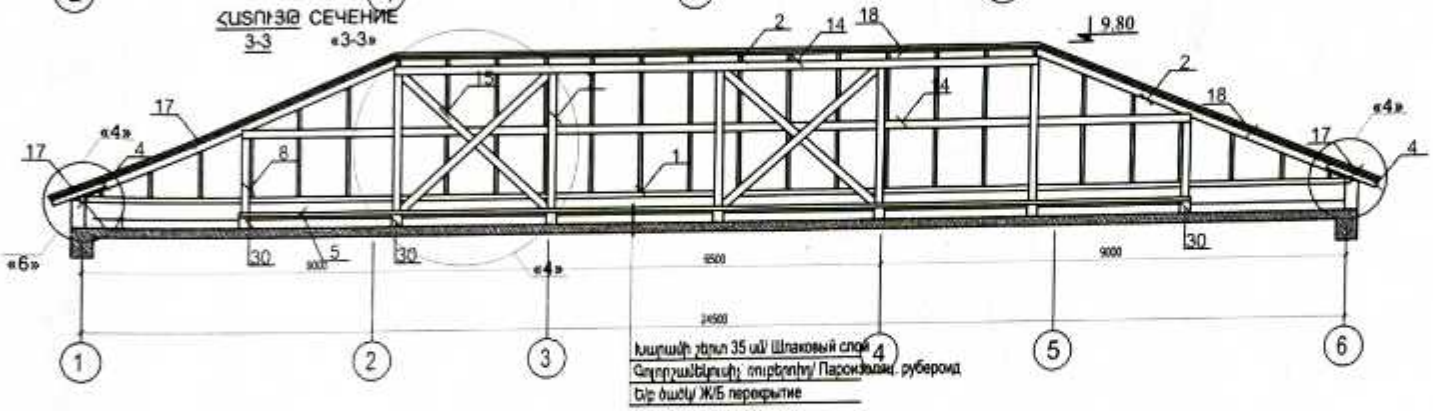

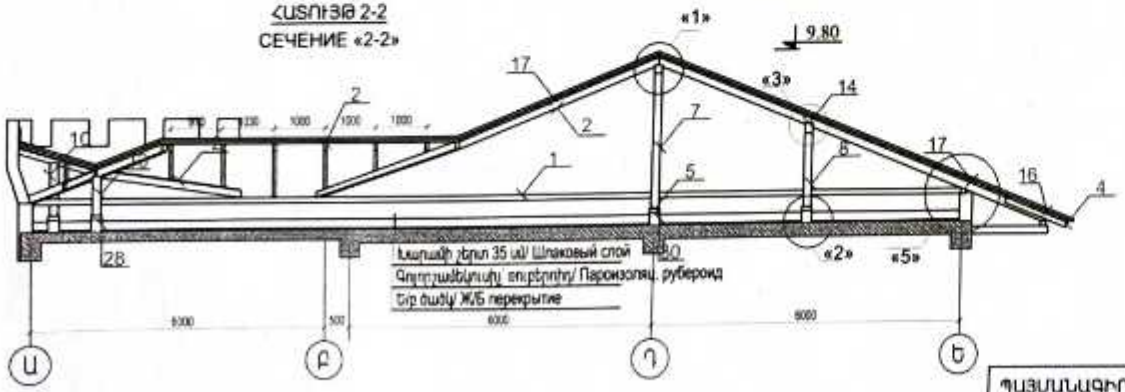

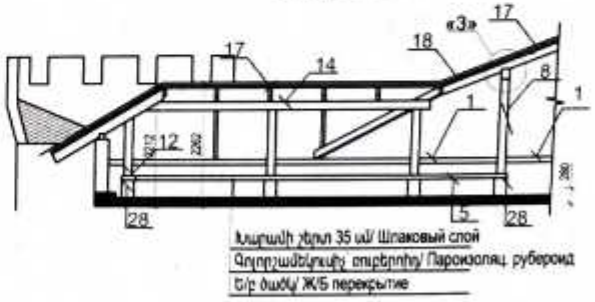

«ԼԱՎՈ» ՍՊԸ
ՓՈՐՁԱՔՆՆՈՒԹՅՈՒՆ
«___» _____ 20 թ.

ԾԱՆՈԹՈՒԹՅՈՒՆ/ПРИМЕЧАНИЯ

1. ՓԱՅՏՅԱ ՏԱՐՐԵՐԸ՝ ՓՇԱՏԵՐԵԿ II ԿԱՐԳԻ ՇԱՌԱՏԵՍԱԿԻՑ (ՍՈՃԻ) / ДЕРЕВЯННЫЕ ЭЛЕМЕНТЫ ИЗ ХВОЙНЫХ ДЕРЕВЬЕВ II РАЗРЯДА (СОСНА):
2. ԲՈԼՈՐ ՓԱՅՏՅԱ ԷԼԵՄԵՆՏԵՐԸ ՄՇԱԿԵԼ ՀԱԿԱՀՐԱԾՔԱՅԻՆ ԵՎ ՀԱԿԱՆԵԼԻՔԻ ԼՈՒԾՈՒՅԹՈՎ / ВСЕ ДЕРЕВЯННЫЕ ЭЛЕМЕНТЫ ОБРАБОТАТЬ ОГНЕЗАЩИТНЫМИ И АНТИСЕПТИЧЕСКИМИ РАСТВОРАМИ:

ՊԱՅՄԱՆԱԳԻՐ/ Договор № ԱՐ-ԳՀՇՕԲ-25/41			ՀՀ Արմավիրի մարզի Արմավիր համայնքի Մայիսյան գյուղի չգործող մանկապարտեզի շենքի քանդման և նոր տիպային նախագծով շենքի կառուցման տեղակապման աշխատանքներ/Строительство детского сада поселка Маисян,марза Арамавир, РА			
			ՃԱՐՏԱՐԱՊԵՏԱԿԱՆ ԼՈՒԾՈՒՄՆԵՐ Архитектурные Решения	ՓՈՒԼ Стадия	ԹԵՐԹ Лист	ԹԵՐԹԵՐ Листов
ԳԼԽԱՎՈՐ Начальник	Ս. ԵՍԱՅԱՆ С. Есаян			ԱՆ	ճԼ-23/Ա-23	35
ԱԳԳԱՎՈՐ	Թ. ՀՈՎՀԱՆՅԱՆ Т. Амакян		ՏԱՆԻՔԻ ՓԱՅՏԵ ՀԱՏՈՒՅԹՆԵՐ/ ДЕРЕВЯННЫЕ СЕЧЕНИЕ КРАВЛИ	interenergia	ԻՆՏԵՐ ԷՆԵՐԳԻԱ ՍՊԸ "ИнтерЭнергия" ООО	
ՊԱՇՏՈՆ Должность	ԱՆՈՒՆ ՈՒՆ Имя, Фамилия	ՍՏՈՐԱԳ Подпись				

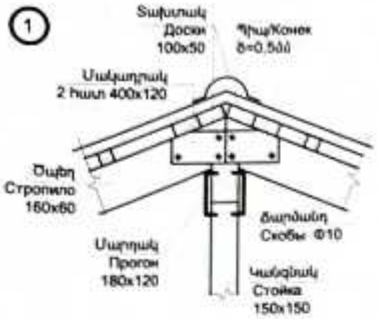

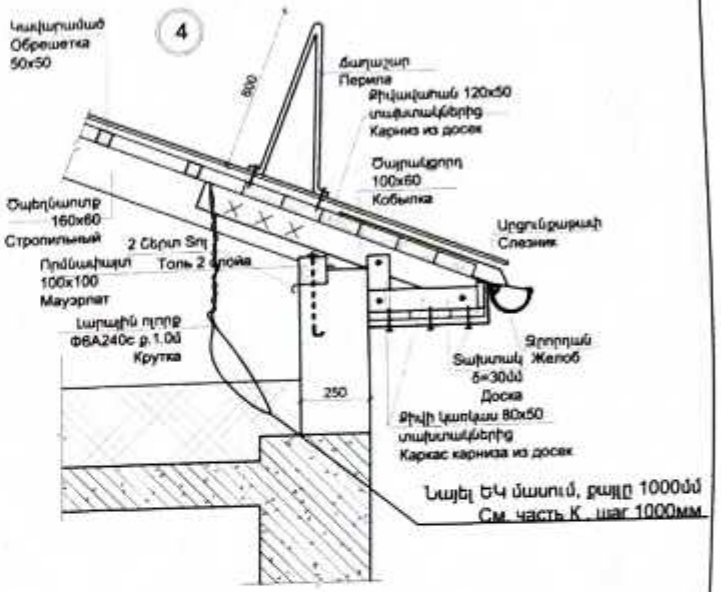

ԾԽԱՏԱՐԻ ՏԵՂԱԴՐՄԱՆ ՀԱՆԳՈՒՅՑ
Узел установки дымохода

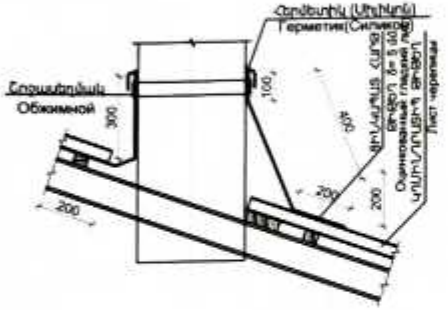

ՀՈՍԱՆՈՑԻ ԻՐԱԿԱՆԱՑՈՒՄ
Осуществление ендовы

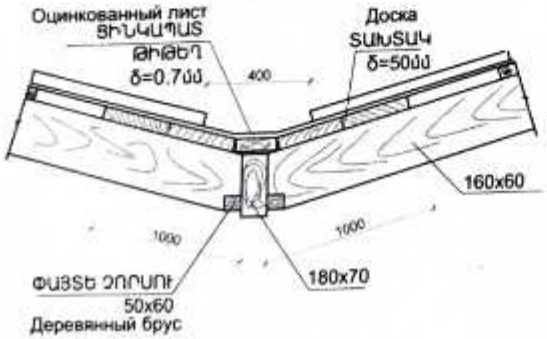

«ԼԱՎԱ» ՍՊԸ
ՓՈՐՁԱՔՆՆՈՒԹՅՈՒՆ
«___» _____ 20 թ.

ԾԱՆՈԹՈՒԹՅՈՒՆ/Примечание

1. ՓԱՅՏՅԱ ՏԱՐՐԵՐԸ՝ ՓՇԱՏԵՐԵՎ II ԿԱՐԳԻ ԾԱՌԱՏԵՍԱԿԻՑ (ՍՈՃԻ):
Деревянные элементы из хвойных видов деревьев 2 сорта.
2. ԲՈԼՈՐ ՓԱՅՏՅԱ ԷԼԵՄԵՆՏՆԵՐԸ ՄՇԱԿԵԼ ՀԱԿԱՀՐԴԵՀԱՅԻՆ ԵՎ ՀԱԿԱՆԵԽԻՉ ԼՈՒԾՈՒՅԹՈՎ:
Все деревянные элементы обработать противопожарным и антисептическим раствором.

ՊԱՅՄԱՆԱԳԻՐ/ Договор № ԱՔ-ԳՀԾՁԲ-25/41			ՀՀ Արմավիրի մարզի Արմավիր համայնքի Մայիսյան գյուղի չգործող մանկապարտեզի շենքի քանդման և նոր տիպային նախագծով շենքի կառուցման տեղակապման աշխատանքներ/Строительство детского сада поселка Маисян,марза Арамавир, РА
Գծագ. Начертил.	Ս. ԵՍԱՅԱՆ С. Есаян		ՃԱՐՏԱՐԱՊԵՏԱԿԱՆ ԼՈՒԾՈՒՄՆԵՐ Архитектурные Решения
ՆԳԱՀԱՊ Н.контр.	Թ. ՀԱՄԱՅԱԿՅԱՆ Т. Амаякян		ՏԱՆԻՔԻ ՀԱՆԳՈՒՅՑՆԵՐ-1 Մ 1:20/ УЗЛЫ КРОВЛИ-1
ՊԱՇՏՈՆ Должность	ԱԶԳԱՆՈՒՆ Имя, Фамилия	ՍՏՈՐԳ Подпись	

ՓՈՒԼ Стадия	ԹԵՐԹ Лист	ԹԵՐԹԵՐ Листов
ԱՆ	ՃԼ-24/Ա-24	35

ՇԻՆԵՐ Էներգիա ՍՊԸ "ИнтерЭнергия" ООО

СЕЧЕНИЕ «А-А»

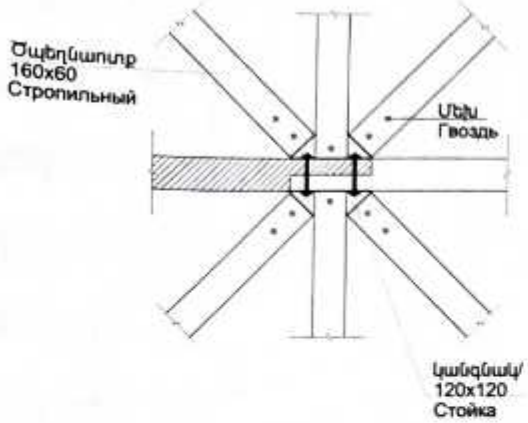

5

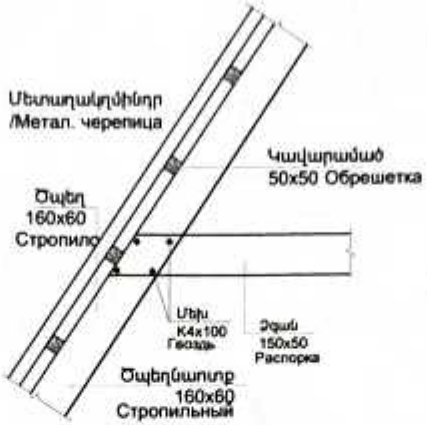

6

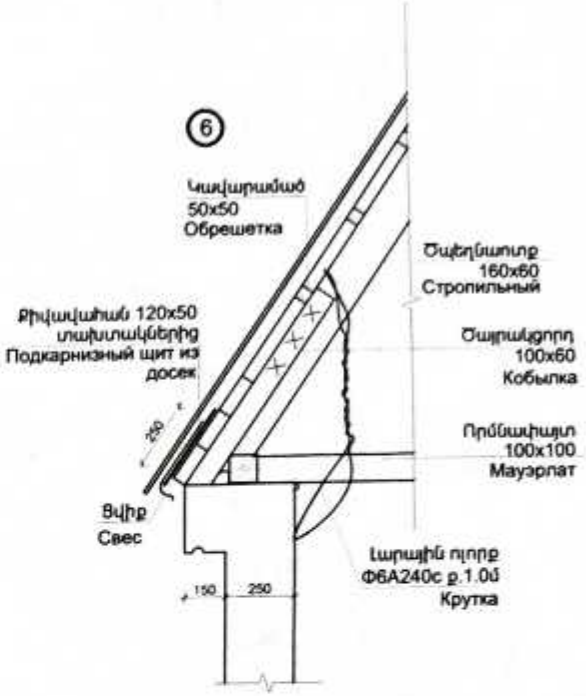

7

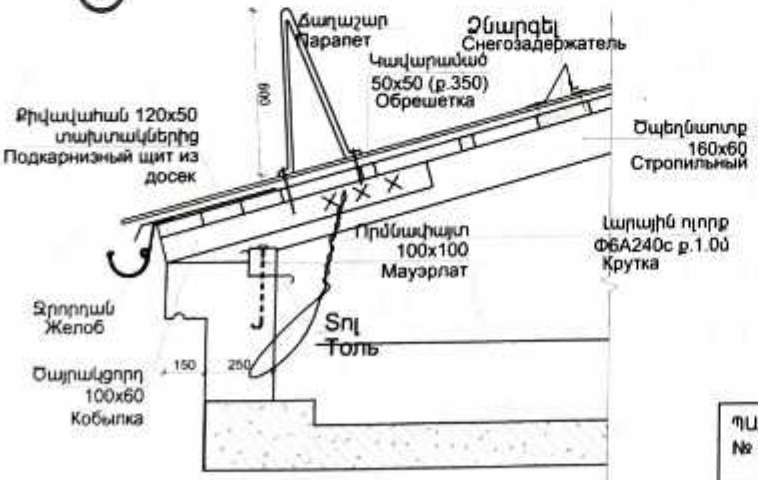

«ԼԱՎԱ» ՍՊԸ
ՓՈՐՁԱՔՆՆՈՒԹՅՈՒՆ
«__» _____ 20__ թ.

ՇԱՆՈՒԹՅՈՒՆ/Примечание

1. ՓԱՅՏՅԱ ՏԱՐՐԵՐԸ ՓՇԱՏԵՐԵԿ II ԿԱՐԳԻ ՇԱՌԱՏԵՍԱԿԻՑ (ՍՈՃԻ):
Деревянные элементы из хвойных видов деревьев 2 сорта.
2. ԲՈԼՈՐ ՓԱՅՏՅԱ ԷԼԵՄԵՆՏՆԵՐԸ ՄՇԱԿԵԼ ՀԱԿԱՀՐԴԵՀԱՅԻՆ ԵՎ ՀԱԿԱՆԵԽԻՀ ԼՈՒԾՈՒՅԹՈՎ:
Все деревянные элементы обработать противопожарным и антисептическим раствором.

ՊԱՅՄԱՆԱԳԻՐ/ Договор № ԱՔ-ԳՀԾՁԲ-25/41	ՀՀ Արմավիրի մարզի Արմավիր համայնքի Մայիսյան գյուղի չգործող մանկապարտեզի շենքի քանդման և նոր տիպային նախագծով շենքի կառուցման տեղակապման աշխատանքներ/Строительство детского сада поселка Маисян марза Арамавир, РА		
Գլխավ. Начертил. Ս. ԵՍԱՅԱՆ С. Есаян	ՃԱՐՏԱՐԱՊԵՏԱԿԱՆ ԼՈՒԾՈՒՄՆԵՐ Архитектурные Решения	ՓՈՒԼ Стадия	ԹԵՐԹ Лист / ԹԵՐԹԵՐ Листов
Նգծող ԹԱՄԱՅԱՆ Т. Амаякян		ԱՆ	ՃԼ-25/A-25 / 35
Պատասխ. Должность / Անուն, ազգանուն Имя, Фамилия / Ստորագր. Подпись	ՏԱՆԻՔԻ ՀԱՆԳՈՒՅՑՆԵՐ-2 Մ 1:20/ УЗЛЫ КРОВЛИ-2	ՀԿ ՇՄԳ	ԻՆՏԵՐ էներգիա ՍՊԸ "ИнтерЭнергия" ООО

ՏԱՆԻՔԻ ՑԱՆԿԱՊԱՏ
ОГРАЖДЕНИЕ КРОВЛИ

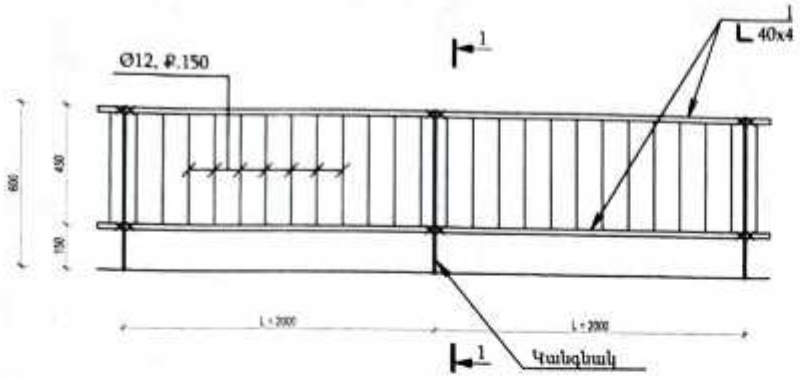

ՏԱՆԻՔԻ ՑԱՆԿԱՊԱՏԻ ՀԱՎԱՔՄԱՆ ՄԻԱՎՈՐՆԵՐԻ ՄԱՆՐԱԳԻՐ 2 ՄԵՏՐԻ ՀԱՄԱՐ

ԴԻՐՔ	ՆԵՐԱԿԱՅՈՒՄ/ обозначение	ԱՆՎԱՆՈՒՄ / НАИМЕНОВАНИЕ	ՔԱՆ./ КОЛ-ВО	ՇԱՀՈՒ /ПРИМ.
1	Տվյալ թերթը/Данный лист		2	4.84 կգ/кг
2	Տվյալ թերթը/Данный лист	ԱՆԿՅՈՒՆԱԿ 56x4, ԳՕՍՏ 8509 - 86, L= 100/ УГОЛОК	1	0.344 կգ /кг
3	Տվյալ թերթը/Данный лист	ԱՆԿՅՈՒՆԱԿ 36x4, ԳՕՍՏ 8509 - 86, L= 600/ УГОЛОК	1	1.296 կգ/кг
4	Տվյալ թերթը/Данный лист	ԹԵՐԹ 36x6, ԳՕՍՏ 103 - 76*, L= 750/ ЛИСТ	1	1.28 կգ/кг
5	Տվյալ թերթը/Данный лист	Ø12A500C, ԳՕՍՏ 3760 - 98 L= 580	12	0.515 կգ/кг
6		ՀԵՂՅՈՒՍ M8 / БОЛТ	4	
7		ՄԱՆԵԿ 8	8	
		ՇԱՅԲԱԿ	8	

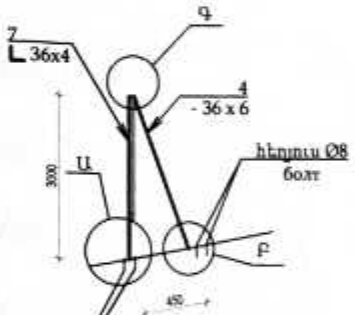

Հեղույս Ø8, կամ ինքնապարուրակվող պտուտակ Ø8
ճաղաշարի ամրացումը 4 մետրը մեկ իրականացնել հեղույսները անցկացնելով ծպեղնատրերի միջով:
Болт или саморез Ø8, крепление шагом 4м, пропуская болты сквозь стропильную ногу.

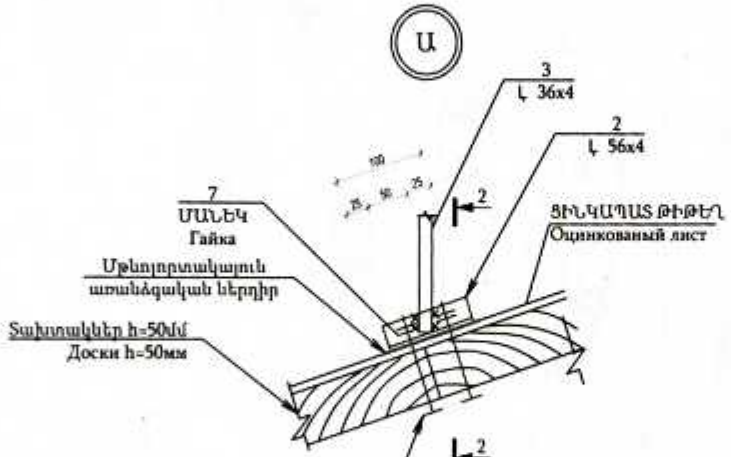

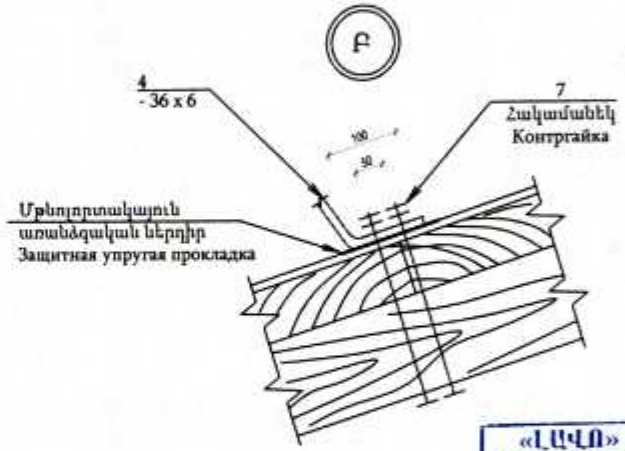

«ԼԱՎՈ» ՍՊԸ
ՓՈՐՁԱԳՆՈՒԹՅՈՒՆ
«__» _____ 20 թ.

2 - 2

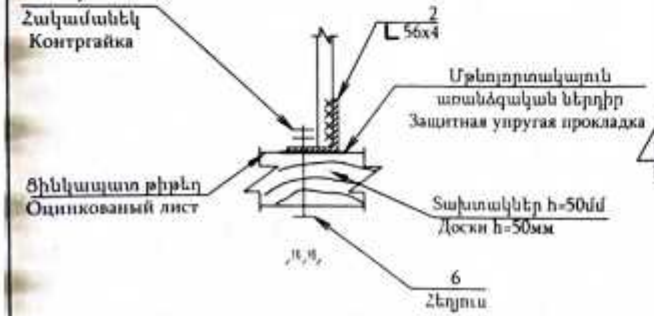

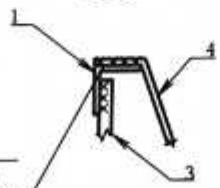

Եռակցումը իրականացնել
երկու կողմից/ Варить с двух сторон

- ՃԱՂԱՇԱՐԻ ԱՄՐԱՑՈՒՄԸ 4 ՄԵՏՐԸ ՄԵԿ ԻՐԱԿԱՆԱՑՆԵԼ. ՀԵՂՅՈՒՄՆԵՐԸ ԱՆՑԿԱՑՆԵԼՈՎ ԾՊԵՂՆԱՌՏՔԵՐԻ ՄԻՋՈՎ:/КРЕПЛЕНИЕ ПЕРИЛ ЧЕРЕЗ КАЖДЫЕ 4м. БОЛТЫ ПРОПУСКАТЬ ЧЕРЕЗ СТРОПИЛЬНУЮ НОГУ.
- ՀԵՂՅՈՒՍԱՅԻՆ ՄԻԱՑՈՒՄՆԵՐՈՒՄ ՏԱՓՕՂԱԿՆԵՐԻ ԵՎ ՀԱԿԱՄԱՆԵԿՆԵՐԻ ՏԵՂԱԴՐՈՒՄԸ ՊԱՐՏԱԴԻՐ Է:/В БОЛТОВЫХ СОЕДИНЕНИЯХ УСТАНОВКА ШАЙБ И КОНТРГАЕК ОБЯЗЯТЕЛЬНА.
- ԴԻՐՔ 4-Ը ԵՌԱԿՑԵԼ ԴԻՐՔ 1-ԻՆ 40 ՄՄ ԵՐԿԱՐՈՒԹՅԱՄԲ, ԵՐԿՈՒ ԿՈՂՄԻՑ:/ПОЗ. 4 И ПОЗ.1 СОЕДИНИТЬ СВАРНЫМ ШВОМ С ДВУХ СТОРОН.
- ԵՌԱԿՑՈՒՄԸ ԻՐԱԿԱՆԱՑՆԵԼ Э42А ՏԻՊԻ ԷԼԵԿՏՐՈԴՆԵՐՈՎ :/ ВАРИТЬ ЭЛЕКТРОДАМИ ТИПА Э42А.
- ԵՌԱԿՑՄԱՆ ԿԱՐԻ ԲԱՐՁՐՈՒԹՅՈՒՆԸ ԸՆԴՈՒՆԵԼ, ԵՌԱԿՑՎՈՂ ԷԼԵՄԵՆՏՆԵՐԻՑ ՓՈՔՐԻ ՀԱՍՏՈՒԹՅԱՆԸ ՀԱՎԱՍԱՐ:/ ВЫСОТА ШВА РАВНА ТОЛЩИНЕ МЕНЬШЕГО ЭЛЕМЕНТА.
- ՊՈՂՊԱՏԵ ԷԼԵՄԵՆՏՆԵՐԻ ՄԱԿԵՐԵՎՈՒՅԹՆԵՐԸ ՆԵՐԿԵԼ, ԵՐԿՈՒ ՇԵՐՏՈՎ ՀԱՄԱՁԱՅՆ ՍՆԻՊ 2.03.11-85/ ПОВЕРХНОСТИ СТАЛЬНЫХ ЭЛЕМЕНТОВ ОКРАСИТЬ В ДВА СЛОЯ СОГЛАСНО СНиП 2.03.11-85
- «ՇԻՆԱՐԱՐԱԿԱՆ ԿՈՆՍՏՐՈՒԿՑԻԱՆԵՐԻ ՊԱՇՏՊԱՆՈՒԹՅՈՒՆԸ ԿՈՌՈՋԻԱՅԻՑ», ՆԱԽՕՐՈՔ ՆԱԽԱՆԵՐԿՎԱԾ ՆԵՐԿԱՍՏԱՌԻ ՎՐԱ:

ՊԱՅՄԱՆԱԳԻՐ/ Договор № ԱՔ-ԳՀՇՅԲ-25/41	<< Արմավիրի մարզի Արմավիր համայնքի Մայիսյան գյուղի չգործող մանկապարտեզի շենքի քանդման և նոր տիպային նախագծով շենքի կառուցման տեղակապման աշխատանքներ/Строительство детского сада поселка Маисян марза Арамавир, РА		
ԳԼԽԱ Начальник Գ. ԵՍԱՅԱՆ С. Есаян	ճարտարապետական լուծումներ Архитектурные Решения	ՓՈՒ Стадия ԱՆ	ԹԵՐԹ Лист Ա1-26/А-26	ԹԵՐԹԵՐ Листов 35
ՆԳԱՐԱՐ Գ. ՀՈՎՍԵՓՅԱՆ Т. Аваян	ՏԱՆԻՔԻ ՑԱՆԿԱՊԱՏ ОГРАЖДЕНИЕ КРОВЛИ		ԻՆՏԵՐ ԷՆԵՐԳԻԱ ՍՊԸ "ИнтерЭнергия" ООО	
ՊԱՇՏՈՆ Должность ԱԶԳԱՆՈՒՆ Имя, Фамилия ՍՅՈՒՆ Подпись				

ԱՆԿՅՈՒՆԱՅԻՆ ԾՊԵՂՆԱՌՏՔԻ ԵՎ ԾՊԵՂՆԱՌՏՔԻ ՄԻԱՑՄԱՆ ՀԱՆԳՈՒՅՑ
Մ 1:20

УЗЕЛ СОЕДИНЕНИЯ УГЛОВОЙ СТРОПИЛЬНОЙ НОГИ И СТРОПИЛЬНОЙ НОГИ
М 1:20

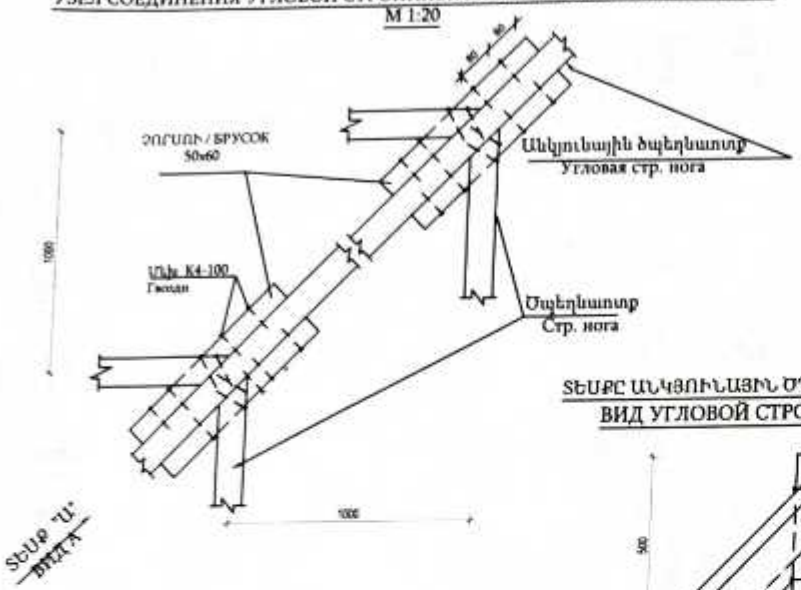

ՏԵՍՔԸ ԱՆԿՅՈՒՆԱՅԻՆ ԾՊԵՂՆԱՌՏՔԻ ԴԻՄԱՑԻՑ Մ 1:20
ВИД УГЛОВОЙ СТРОПИЛЬНОЙ НОГИ М 1:20

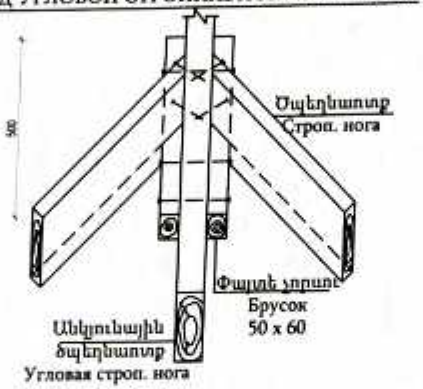

④

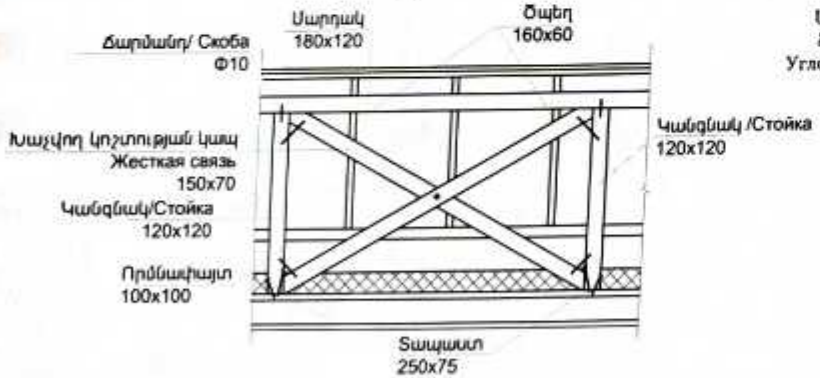

ՓԱՅՏԵ ԷԼԵՄԵՆՏՆԵՐԻ ԿՑՈՐԴՄԱՆ ՀԱՆԳՈՒՅՑ ՀԵՂՅՈՒՄՆԵՐՈՎ Մ 1:20
УЗЕЛ БОЛТОВОГО СОЕДИНЕНИЯ СТЫКОВ М 1:20

1 - 1
Մ 1:10

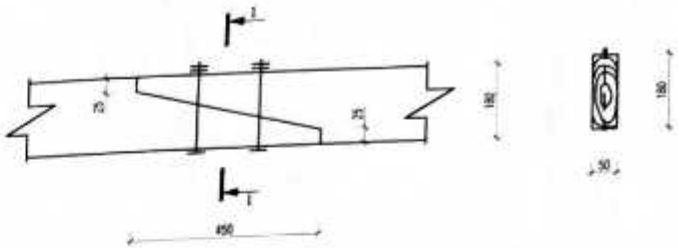

ՓԱՅՏԵ ԷԼԵՄԵՆՏՆԵՐԻ ԿՑՈՐԴՄԱՆ ՀԱՆԳՈՒՅՑ ՀԵՂՅՈՒՄՆԵՐՈՎ Մ 1:10
УЗЕЛ БОЛТОВОГО СОЕДИНЕНИЯ ДЕРЕВЯННЫХ ДЕТАЛЕЙ М 1:10

2 - 2
Մ 1:10

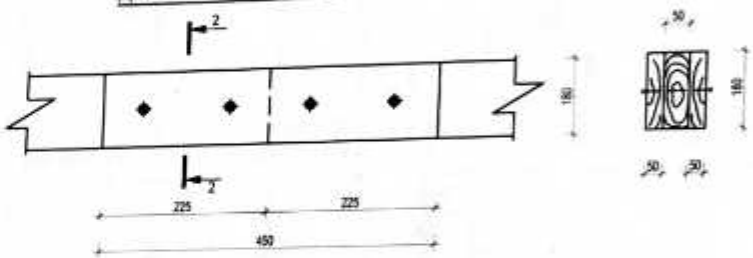

ՓԱՅՏԵ ԷԼԵՄԵՆՏՆԵՐԻ ԿՑՈՐԴՄԱՆ ՀԱՆԳՈՒՅՑ ՄԵԽԵՐՈՎ Մ 1:10
УЗЕЛ СОЕДИНЕНИЯ СТЫКОВ ДЕРЕВЯННЫХ ЭЛЕМЕНТОВ ГВОЗДЯМИ М 1:10

3 - 3
Մ 1:10

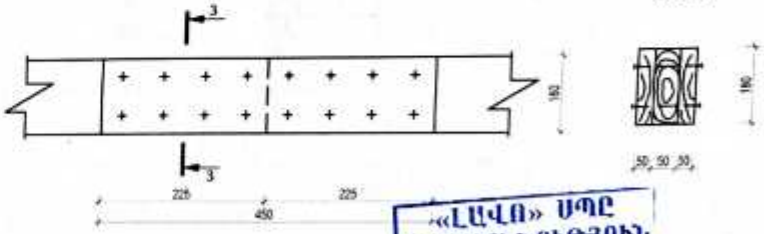

«ԼԱՎԱ» ՍՊԸ
ՓՈՐՁԱՔՆՆՈՒԹՅՈՒՆ
«__» _____ 20__ թ.

ԾԱՆՈԹՈՒԹՅՈՒՆ/ПРИМЕЧАНИЯ

1. ԲՈԼՈՐ ՉԱՓԵՐԸ ՏՐՎԱԾ ԵՆ ՄՄ-ՈՎ/ВСЕ Р-РЫ ДАНЫ В ММ.
2. ՀԵՂՅՈՒՍԱՅԻՆ ՄԻԱՑՈՒՄՆԵՐՈՒՄ ՏԱՓՕՂԱԿՆԵՐԻ ԵՎ ՀԱԿԱՄԱՆԵԿՆԵՐԻ ՏԵՂԱԴՐՈՒՄԸ ՊԱՐՏԱԴԻՐ Է/В БОЛТОВЫХ СОЕДИНЕНИЯХ УСТАНОВКА ШАЙБ И КОНТРГАЕК ОБЯЗЯТЕЛЬНА.
3. ՓԱՅՏԱՆՅՈՒԹԸ ՊԱՏԵԼ ՀԱԿԱՆԵԽԻՉ ԵՎ ՀԱԿԱՀՐԴԵՇԱՅԻՆ ԼՈՒԾՈՒՅԹՈՎ/ДЕРЕВЯННЫЕ ПОВЕРХНОСТИ ПОКРЫТЬ ОГНЕЗАЩИТНЫМИ И АНТИСЕПТИЧЕСКИМИ Р-РАМИ.

ՊԱՅՄԱՆԱԳԻՐ/ Договор № ԱՐ-ԳՀՇՁԲ-25/41			ՀՀ Արմավիրի մարզի Արմավիր համայնքի Մայիսյան գյուղի չգործող մանկապարտեզի շենքի քանդման և նոր տիպային նախագծով շենքի կառուցման տեղակապման աշխատանքներ/Строительство детского сада поселка Маисян марза Арамавир, РА
ԳԼԽԱՎՈՐ Начальник	Ս. ԵՍԱՅԱՆ С. Есаян		ՃԱՐՏԱՐԱՊԵՏԱԿԱՆ ԼՈՒԾՈՒՄՆԵՐ Архитектурные Решения
ՆԱԽԱԳԱԾ	Թ. ՀԱՄԱՅԱԿՅԱՆ Т. Амаякян		
ՊԱՇՏՈՆ Должность	ԱԶԳԱՆՈՒՆ Имя, Фамилия	ՍՏՈՐԱԳ Подпись	

ՓՈՒԼ Стадия	ԹԵՐԹ Лист	ԹԵՐԹԵՐ Листов
ԱՆ	ԱL-27/A-27	35
ՏԱՆԻՔԻ ՓԱՅՏՅԱ ՏԱՐՐԵՐԻ ԿՑՈՐԴՄԱՆ ՀԱՆԳՈՒՅՑՆԵՐ/ УЗЛЫ СОЕДИНЕНИЯ ДЕРЕВЯННЫХ ЭЛЕМЕНТОВ КРОВЛИ		ԻՆՏԵՐ Էներգիա ՍՊԸ "ИнтерЭнергия" ООО

ՏԱՆԻՔԻ ԵՐԴԻԿԻ ՀԱՏՈՒՅԹ
СЕЧЕНИЕ СЛУХОВОГО ОКНА

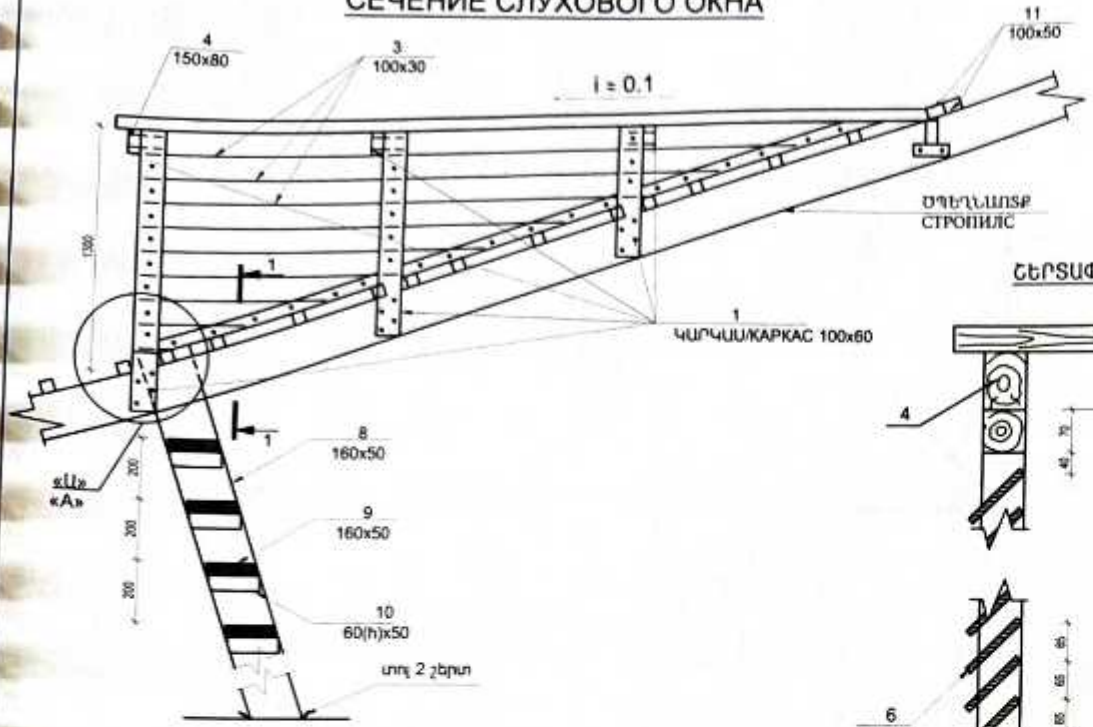

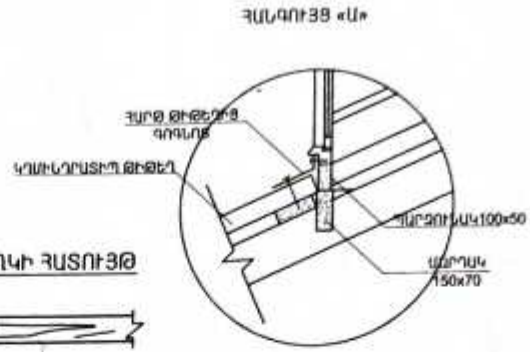

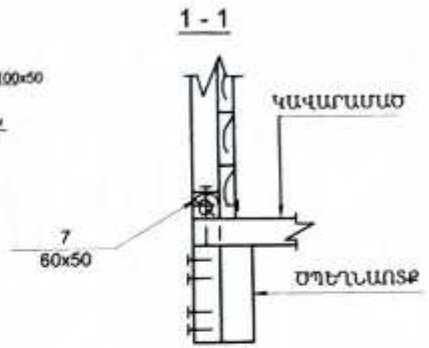

ՇԵՐՏԱՓԵՂԿԻ ՀԱՏՈՒՅԹ

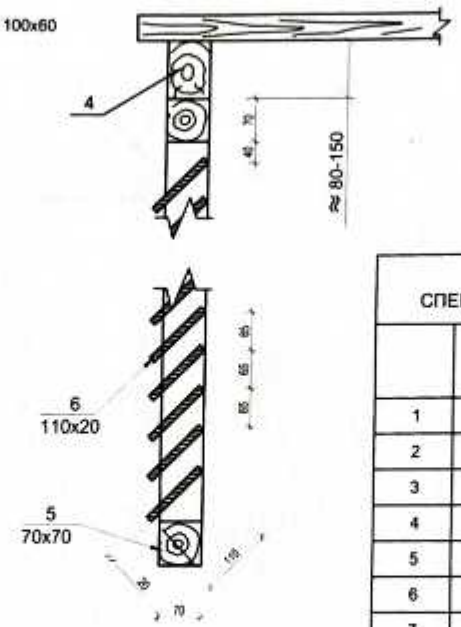

ՏԱՆԻՔԻ ԵՐԴԻԿԻ ՏԵՍՔԸ
ԴԻՄԱՑԻՑ Ս 1:20
Вид слухового окна с переди

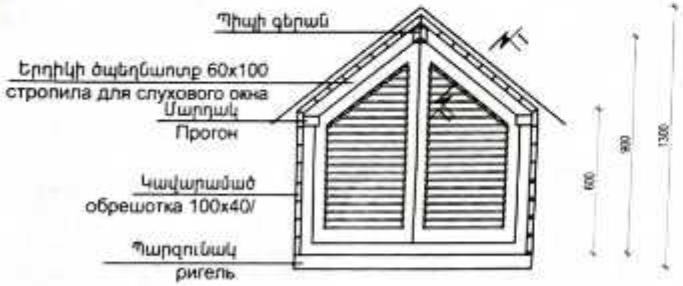

ՏԱՆԻՔԻ ՊԱՏՈՒՀԱՆԻ ՓԱՅՏՅԱ ԷԼԵՄԵՆՏՆԵՐԻ ՄԱՍՆԱԳԻՐ ՄԵԿ ԷԼԵՄԵՆՏԻ ՀԱՄԱՐ
СПЕЦИФИКАЦИЯ ДЕРЕВЯННЫХ ЭЛЕМЕНТОВ СЛУХОВОГО ОКНА ДЛЯ ОДНОГО ОБ"ЕКТА

	ԱՆՎԱՆՈՒՄԸ/ НАИМЕНОВАНИЕ	ՀԱՏՈՒՅԹ ՄՄ		ԵՐԿԱՐՈՒԹ. Մ	ԾԱՎԱԼ ԽՄ
		ՀԱՍՏ.	ԲԱՐՁՐ.		
1	ՏԱԽՏԱԿ/ДОСКА	60	100	4	0.024
2	ՏԱԽՏԱԿ/ДОСКА	100	40	25	0.100
3	ՏԱԽՏԱԿ/ДОСКА	30	100	17.5	0.053
4	ՏԱԽՏԱԿ/ДОСКА	70	150	1	0.01
5	ՉՈՐՍՈՒ/БРУСОК	70	70	3	0.015
6	ՏԱԽՏԱԿ/ДОСКА	20	110	6	0.013
7	ՉՈՐՍՈՒ/БРУСОК	60	50	7	0.021
8	ՏԱԽՏԱԿ/ДОСКА	50	160	3	0.024
9	ՏԱԽՏԱԿ/ДОСКА	40	160	5	0.032
10	ՉՈՐՍՈՒ/БРУСОК	60	50	1.6	0.005
11	ՏԱԽՏԱԿ/ДОСКА	50	100	2.5	0.013
ԸՆԴԱՄԵՆԸ / ВСЕГО					0.334

«ԼԱՎՈ» ՍՊԸ
ՓՈՐՁԱՔՆՆՈՒԹՅՈՒՆ
« » 20 թ.

ՏԱՆԻՔԻ ՊԱՏՈՒՀԱՆԻ ՑԻՆԿԱՊԱՏ ՓՈՇԵՆԵՐԿՎԱԾ ԾԱԾԿՈՒՅԹԻ ՄԱՍՆԱԳԻՐ ՄԵԿ ԷԼԵՄԵՆՏԻ ՀԱՄԱՐ/СПЕЦИФИКАЦИЯ ЦИНКОВЫХ ЛИСТОВ ДЛЯ ОДНОГО ЭЛЕМЕНТА СЛУХОВОГО ОКНА

ԱՆՎԱՆՈՒՄԸ/ НАИМЕНОВАНИЕ	ՉԱՓՄ. ՄԻԱՎՈՐ	ՔԱՆԱԿ
ՍԱՆՊԿԱԾԱԾԿՈՒՅԹՆԵՐ ՑԻՆԿԱՊԱՏ ՁԻԹԵՂԻՑ ՏԱՆԻՔԻ ՊԱՏՈՒՀԱՆԻ ՀԱՄԱՐ t=0.5մմ	ՔՄ	5.680

ՊԱՅՄԱՆԱԳԻՐ/ Договор № ԱՔ-ԳՀՇՁԲ-25/41			ՀՀ Արմավիրի մարզի Արմավիր համայնքի Մայիսյան գյուղի չգործող մանկապարտեզի շենքի քանդման և նոր տիպային նախագծով շենքի կառուցման տեղականման աշխատանքներ/Строительство детского сада поселка Маисян,марза Арамавир, РА
ԳԼԽԱՎՈՐ Начерил	Ս. ԵՍԱՅԱՆ С. Есаян		ՃԱՐՏԱՐԱՊԵՏԱԿԱՆ ԼՈՒԾՈՒՄՆԵՐ Архитектурные Решения
ՆԳԱՐԱՎ	Թ. ՀՄԱՅԿՅԱՆ Т. Амаякян		ՏԱՆԻՔԻ ԵՐԴԻԿ СЛУХОВОЕ ОКНО
ՊԱՇՏՈՆ Должность	ԱԶԳԱՆՈՒՆ Имя, Фамилия	ՍՏՈՐԱԳ Подпись	

ՓՈՒԼ Стадия	ՓՈՐՁ Лист	ՓՈՐՁԵՐ Листов
ԱՆ	Ճ1-28/Ա-28	35

ԻՆՏԵՐ ԷՆԵՐԳԻԱ
ՍՊԸ
"ИнтерЭнергия" ООО

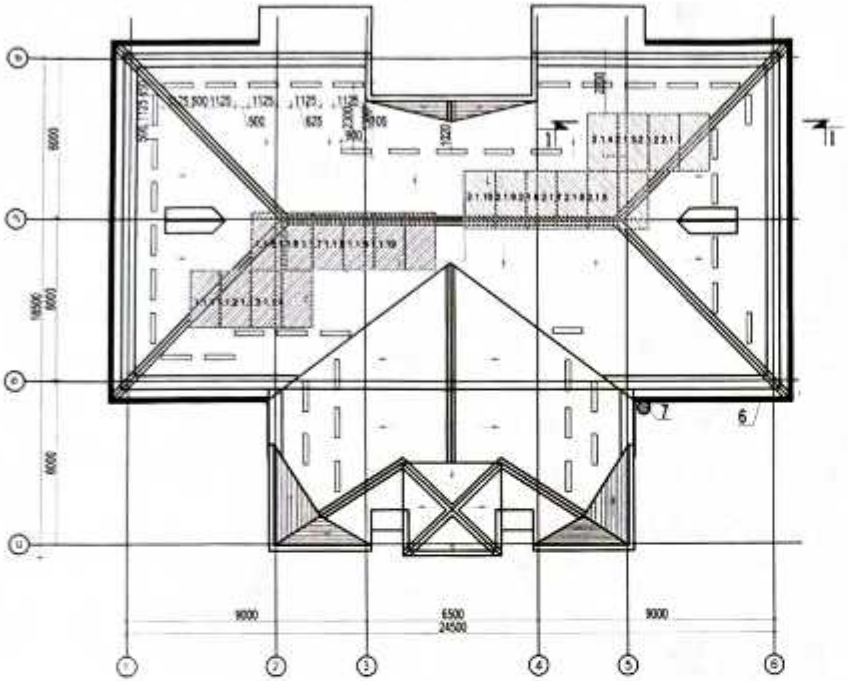

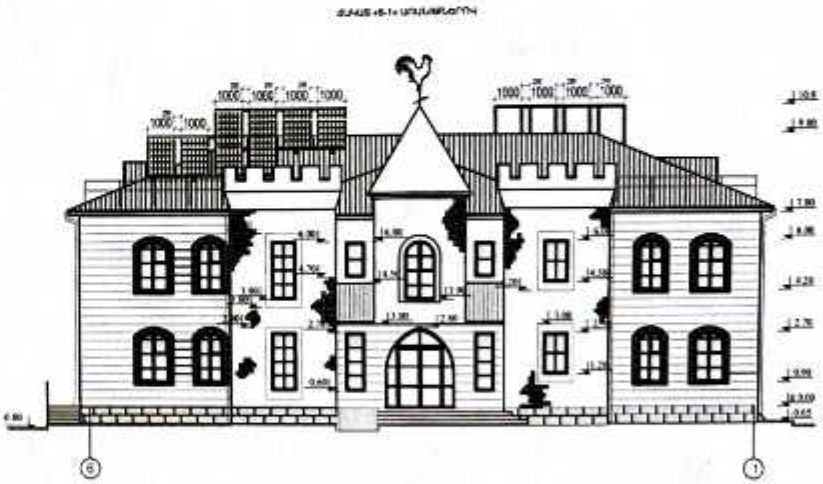

ԲԱՑԱՏՐԱԳԻՐ/ПОЯСНИТЕЛЬНАЯ ЗАПИСКА

ԱՐԵՎԱՅԻՆ ՄԱՐՏԿՈՑՆԵՐԸ ՏԵՂԱԴՐՎՈՒՄ ԵՆ ՏԱՆԻՔԻ ՀԱՐԱՎԱՐԵՎՄՏՅԱՆ ԼԱՆՋԻՆՀՈՐԵՎԱՅԻՆ ԱՐԵՎԱՅԻՆ ՄԱՐՏԿՈՑՆԵՐԸ ՏԵՂԱԴՐՎՈՒՄ ԵՆ ՏԱՆԻՔԻ ՀԱՐԱՎԱՐԵՎՄՏՅԱՆ ԼԱՆՋԻՆՀՈՐԵՎԱՅԻՆ ՄԱՐՏԿՈՑՆԵՐԸ ՏԵՂԱԴՐՎՈՒՄ ԵՆ ՀՈՐԻԶՈՆԻ ՆԿԱՏՄԱՄԲ 45°./БАТАРЕИ УСТАНАВЛИВАЮТСЯ ПОД УГЛОМ 45 К ГОРИЗОНТУ.
ՏԵՂԱԴՐՎՈՒՄ ԵՆ ՄԵՏԱՂԱԿԱՆ ՇՐՋԱՆԱԿԻ ՎՐԱ՝ ՏԵՍ ԵԿ-24 :/ УСТАНАВЛИВАЮТСЯ НА МЕТАЛЛИЧЕСКОЙ РАМКЕ - СМ КЧ-24

«ԼԱՎԱ» ՍՊԸ
ՓՈՐՁԱՔՆՆՈՒԹՅՈՒՆ
«___» _____ 20 թ.

ՊԱՅՄԱՆԱԳԻՐ/ Договор № ԱՔ-ԳՀՇՁԲ-25/41	<< Արմավիրի մարզի Արմավիր համայնքի Մայիսյան գյուղի չգործող մանկապարտեզի շենքի քանդման և նոր տիպային նախագծով շենքի կառուցման տեղակալման աշխատանքներ/Строительство детского сада поселка Маисян марза Арамавир, РА		
ԳԼԽԱՎ Начертил. Ս. ԵՍԱՅԱՆ С. Есаян	ՃԱՐՏԱՐԱՊԵՏԱԿԱՆ ԼՈՒԾՈՒՄՆԵՐ Архитектурные Решения	ՓՈՒԼ Стадия	ԹԵՐԹ Лист	ԹԵՐԹԵՐ Листов
ՆԱԽԳԻԾ Т. Аманян		ԱՆ	ԱԼ-29/А-29	35
ՊԱՀՏՈՒՆ Должность	ԱԶԳԱՆՈՒՆ Имя, Фамилия	ՍՏՈՐԱԳ Подпись	ԱՐԵՎԱՅԻՆ ՋՐԱՏԱՔԱՇՈՒՑԻՉՆԵՐԻ ՏԵՂԱԴՐՄԱՆ ՍԽԵՄԱ/ СХЕМА УСТАНОВКИ СОЛНЕЧНЫХ ВОДОНАГРЕВАТЕЛЕЙ	ՇԱՐԵՐԱՆ ՍՊԸ "ИнтерЭнергия" ООО

ՋԵՐՄԱՄԵԿՈՒՍԱՑՄԱՆ ԱՇԽԱՏԱՆՔՆԵՐԻ ՄԱՍՆԱԳԻՐ
СПЕЦИФИКАЦИЯ УТЕПЛИТЕЛЬНЫХ РАБОТ

N	ԱՆՎԱՆՈՒՄԸ	ՔԱՆԱԿԸ/ Количество
1	ԱՐՏԱՔԻՆ ՊԱՏԵՐԻ ՋԵՐՄԱՄԵԿՈՒՍԱՑՈՒՄ ԵՐԿՇԵՐՈՏ ՋԵՐՄԱՄԵԿՈՒՍԻՉ ԲԱԶԱԼՏԵ ՄԱՆՐԱԹԵԼԱՅԻՆ ՍԱԼԵՐՈՎ 50 մմ ՀԱՍՏ., /УТЕПЛЕНИЕ НАРУЖНЫХ СТЕН КАМЕННОЙ ВАТОЙ	576.4 ՔՄ/км
2	ՊԼԱՍՏՄԱՍԵ ԽՑԱԲՈՒԹԱԿ Φ 12-14 ՄՄ, l-250 ՄՄ/ ПЛАСТМАССОВЫЙ ДЮБЕЛЬ Φ 12-14 мм, l-250 мм	4060 ՀԱՏ штук
3	ՄԵՏԱՂԱԿԱՆ ԽՑԱԲՈՒԹԱԿ Φ 12-14 ՄՄ, l-250 ՄՄ/ МЕТАЛЛИЧЕСКИЙ ДЮБЕЛЬ Φ 12-14 мм, l-250 мм	574 ՀԱՏ штук

ԱՐՏԱՔԻՆ ՊԱՏԵՐԻ ՋԵՐՄԱՄԵԿՈՒՍԱՑՄԱՆ ՏԱՐԱԾԱԿԱՆ ԿՏՐՎԱԾՔ
ОБ"ЕМНЫЙ РАЗРЕЗ ВНЕШНИХ СТЕН

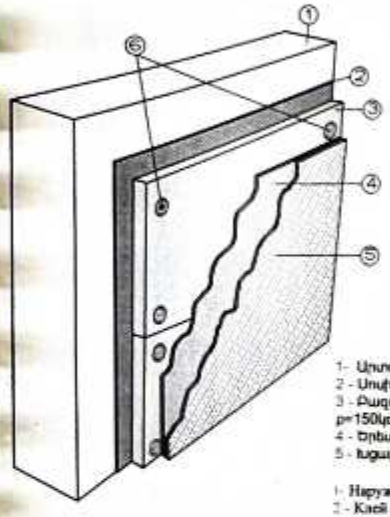

1- Արտաքին պատ
2 - Սոսինձ «ջերմեկուսիչի ամրացման համար»
3 - Բազալտե մանրաթելային սալ (d=50 մմ, ρ=150կգ/մ³, λ ≤ 0.035-0.040Վտ/մ Կ) - 50 մմ
4 - Երեսապատման սալիկներ/ցա սվաղ
5 - Խցաբուրակ- 5-8 հատ/մ²

1- Наружная стена
2 - Клей « для крепления утиплення »
3 - Утеплитель базальтовог волокна (d=50 мм, ρ=150 кг/м³, λ ≤ 0.035-0.040Вт/м К) - 50 мм
4 - Облицовачные плитки
5 - Тарелчатый дюбель- 5-8 шт/м²

ՋԵՐՄԱՄԵԿՈՒՍԻՉ ՍԱԼԵՐԻ ԽԱՐԽԱՅԻՆ ԽՑԱԲՈՒԹԱԿՆԵՐԻ ՏԵՂԱԴՐՄԱՆ ՇԱԽՄԱՏԱՁԵՎ ՍԽԵՄԱ
СХЕМА РАСПОЛОЖЕНИЯ ДЮБЕЛЕЙ

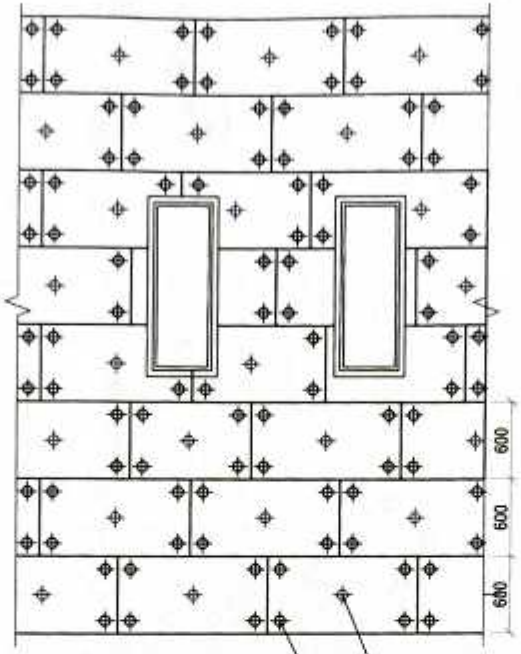

Խցաբուրակ պլաստմասե 5-8 հատ/մ² Φ 14, L=150մմ
Дюбель пластиковый

Խցաբուրակ մետաղական 5-8 հատ/մ² Φ 14, L=150մմ
Дюбель металлический

ՋԵՐՄԱՄԵԿՈՒՍԱՑՄԱՆ ԻՐԱԿԱՆԱՑՈՒՄ ԲԱՑՎԱԾՔՆԵՐՈՒՄ
ОСУЩЕСТВЛЕНИЕ УТЕПЛИТЕЛЯ В ПРОЕМАХ

Խցաբուրակ 5-8 հատ/մ² Φ 14, L=150մմ
ДЮБЕЛЬ 5-8 шт/м² Φ 14, L=150мм

ԽՑԱԲՈՒԹԱԿ
ТАРЕЛЧАТЫЙ ДЮБЕЛЬ

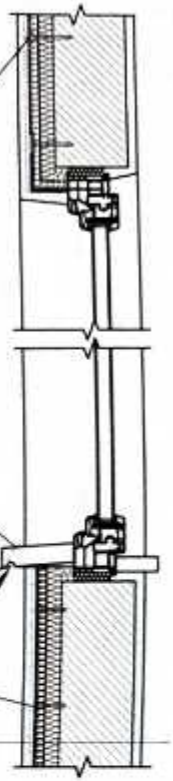

- Գաջի շերտ/Гаджевая штукатурка
- Պատ 400 մմ/Стена 200мм
- Սոսինձ/Клей
- Ջերմամեկուսիչ շերտ՝ բազալտե մանրաթելային սալեր 50մմ/Утеплитель
- Հարթեցնող շերտ 30 մմ լարացանցի վրա/Защитный слой 30мм
- Երեսպատում/ցա սվաղ/ Облицовка

ԾԱՆՈԹՈՒԹՅՈՒՆ

1. ԵՐԿՇԵՐՈՏ ՋԵՐՄԱՄԵԿՈՒՍԱՑՈՒՄ ԲԱԶԱԼՏԵ ՄԱՆՐԱԹԵԼԱՅԻՆ ՍԱԼԵՐՈՎ՝ 50 մմ ՀԱՍՏ. ԽՏՈՒԹՅՈՒՆԸ ՇԵՐՏԻ ρ=150 ԿԳ/Մ³
   ДВУХСЛОЙНЫЙ УТЕПЛИТЕЛЬ НАРУЖНЫХ СТЕН ИЗ БАЗАЛЬТОВОГО ВОЛОКНА ТОЛЩ. 500мм, ПЛОТНОСТЬ СЛОЯ ρ=150 кг/м³
2. ՊԱՏՈՒՀԱՆՆԵՐԻ ԵՎ ԴՌՆԵՐԻ ԲԱՑՎԱԾՔՆԵՐՈՒՄ ՆԵՐՔԱԿԱԿՆԵՐԸ ՊԵՏՔ է ԼԻՆԵՆ ԱՄԲՈՂՋԱԿԱՆ:
   ПОДУШКИ ИЗ МИНЕРАЛЬНОЙ ВАТЫ В ПРОЕМАХ ОКОН И ДВЕРЕЙ ДОЛЖНЫ БЫТЬ ЦЕЛЬНЫМИ
3. ՋԵՐՄԱՄԵԿՈՒՍԻՉ ՆԵՐՔԱԿՆԵՐԸ ՏԵՂԱԴՐՎՈՒՄ ԵՆ ԻՐՄԱՐ ԿԻՊ ՀՊՎԱԾ: ԵԹԵ ԱՌԱՋԱՆՈՒՄ է 2ՄՄ ԵՎ ԱՎԵԼ ԲԱՑՎԱԾՔ, ԱՅՆ ԱՆՀՐԱԺԵՇՏ է ԼՑՆԵԼ ՆՈՒՅՆ ՋԵՐՄԱՄԵԿՈՒՍԻՉ ՆՅՈՒԹՈՎ/ТЕПЛОИЗОЛЯЦИОННЫЕ ПОДУШКИ УСТАНАВЛИВАЮТСЯ ВПРЫТИК ДРУГ К ДРУГУ.
4. ՊԱՏԻ ՄԵՋ ԽՑԱԲՈՒԹԱԿՆԵՐԻ ԽԱՐԽԱՄԱՆ ԽՈՐՈՒԹՅՈՒՆԸ ՊԵՏՔ է ԼԻՆԻ 6-9 ՄՄ/ ГЛУБИНА ДЛЯ ДЮБЕЛЕЙ ДОЛЖНА БЫТЬ 6-9ММ
5. ՍՈՆՉԵԼՈՒՑ ՀԵՏՈ 72 ԺԱՄ ԱՆՑ ՋԵՐՄԱՄԵԿՈՒՍԻՉԸ ԱՄՐԱՑՆԵԼ ՊԱՏԻՆ ԽՑԱԲՈՒԹԱԿՆԵՐՈՎ, ԸՍՏ ՏՐՎԱԾ ՍԽԵՄԱՅԻ՝ ՅՈՒՐԱՔԱՆՉՅՈՒՐ ՍԱԼ ԱՄՐԱՑՆՈՒՄ ԵՆՔ 5 ԽՑԱԲՈՒԹԱԿՆԵՐՈՎ, ԿԵՆՏՐՈՆԱԿԱՆ ՄԱՍՈՒՄ ՄԵՏԱՂԱԿԱՆ ՄԻՋՈՒԿՈՎ:
6. ԲՈԼՈՐ ԱՆԿՅՈՒՆՆԵՐԸ ՊԱՐՏԱԴԻՐ ՈՒԺԵՂԱՑՎՈՒՄ ԵՆ ՈՉ ՄԵՏԱՂԱԿԱՆ ՑԱՆՑՈՎ/ВСЕ УГЛЫ ДОЛЖНЫ БЫТЬ УСИЛЕНЫ НЕ МЕТАЛЛИЧЕСКОЙ СЕТКОЙ

ՊԱՅՄԱՆԱԿԱՆ ՆՇԱՆՆԵՐ/ УСЛОВНЫЕ ОБОЗНАЧЕНИЯ

Խցաբուրակ պլաստմասե 5-8 հատ/մ² Φ 14, L=150մմ
ДЮБЕЛЬ ПЛАСТМАССОВЫЙ 5-8 шт/м² Φ 14, L=150мм

Խցաբուրակ մետաղական 5-8 հատ/մ² Φ 14, L=150մմ
ДЮБЕЛЬ МЕТАЛЛИЧЕСКИЙ 5-8 шт/м² Φ 14, L=150мм

Ջերմամեկուսիչ՝ բազալտե մանրաթելային սալերով d=30 մմ, ρ=80 կգ/մ³,λ = 0.035-0.040 Վտ/մ Կ
Утеплитель базальтовым волокном d=30 мм, ρ=80 кг/м³,λ ≤ 0.035-0,040 Вт/м К

«ԼԱՎԱ» ՍՊԸ
ՓՈՐՁԱՔՆՆՈՒԹՅՈՒՆ
«___» _____ 20 թ.

ՊԱՅՄԱՆԱԳԻՐ/ Договор № ԱՔ-ԳՀՇՁԲ-25/41			<< Արմավիրի մարզի Արմավիրի համայնքի Մայիսյան գյուղի չգործող մանկապարտեզի շենքի քանդման և նոր տիպային նախագծով շենքի կառուցման տեղակապման աշխատանքներ/Строительство детского сада поселка Маисян марза Арамавир, РА
ԳԼԽԱՎՈՐ Начертил	Ս. ԵՍԱՅԱՆ С. Есаян		ՃԱՐՏԱՐԱՊԵՏԱԿԱՆ ԼՈՒԾՈՒՄՆԵՐ Архитектурные Решения
ՆԱԳԼԱՎ	Թ. ՀԱՄԱՅԱԿՅԱՆ Т. Амаякян		
ՊԱՇՏՈՆ Должность	ԱՆՈՒՆԸ Имя, Фамилия	ՍՏՈՐԳ Подпись	

ՓՈՒԼ Стадия	ԹԵՐԹ Лист	ԹԵՐԹԵՐ Листов
ԱՆ	ՃԼ-30/Α-30	35

ԱՐՏԱՔԻՆ ՊԱՏԵՐԻ ՋԵՐՄԱՄԵԿՈՒՍԱՑՈՒՄ
УТЕПЛЕНИЯ ВНЕШНИХ СТЕН

ՀԻՆՏԵՐ ԷՆԵՐԳԻԱ ՍՊԸ
"ИнтерЭнергия" ООО

ՆԿՈՒՂԻ ՄՈՒՏՔ 1

ВХОД В ЦОКОЛЬНЫЙ ЭТАЖ 1

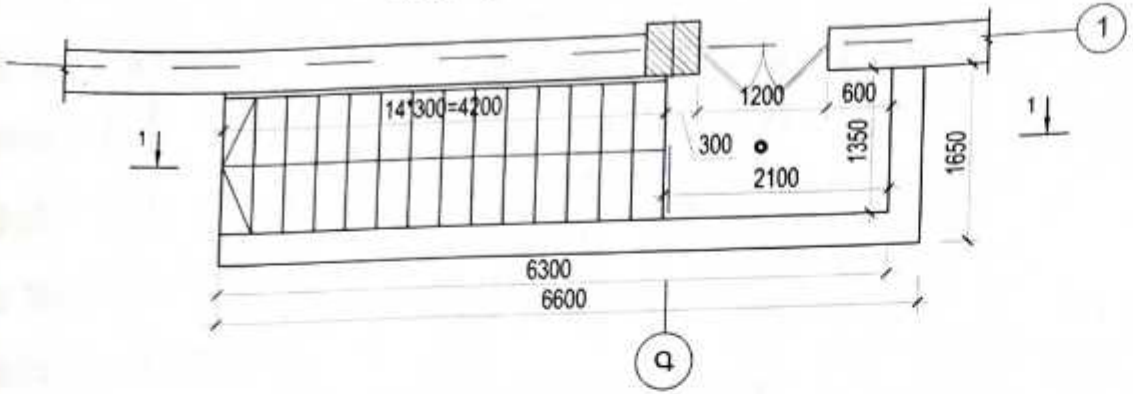

ԿՏՐՎԱԾՔ 1-1

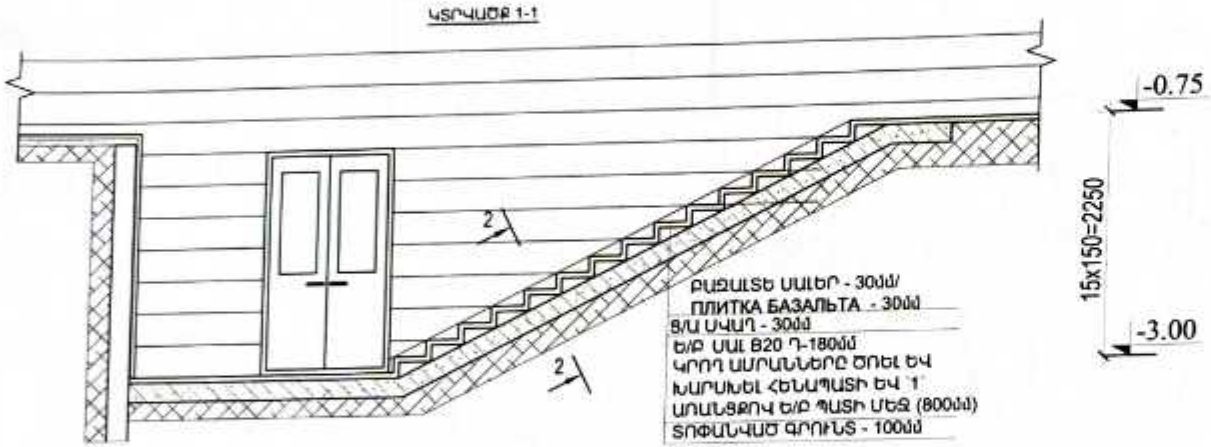

ԿՏՐՎԱԾՔ 2-2

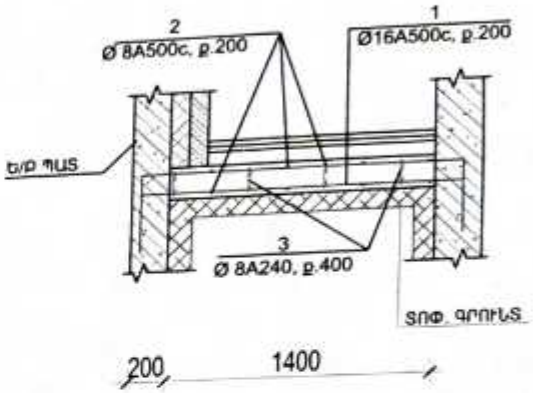

«ԼԱՎԱ» ՍՊԸ
ՓՈՐՁԱՔՆՆՈՒԹՅՈՒՆ
20 թ.

ՄԱՆՐԱՄԱՍՆԵՐԻ ՏԵՂԵԿԱԳԻՐ

Դիրք	Էսքիզ	
1	650 1700 650	L=3000 84 հատ
3	110 80	L=270

ՆՅՈՒԹԻ ԾԱԽՍԸ ՆԿՈՒՂԻ ՄՈՒՏՔ 1 ՀԱՄԱՐ/РАСХОД МАТЕРИАЛОВ - ВХОД В ПОДВАЛ 1

1. ԵՐԿԱԹ/БЕТОН Ե/Բ B20 ԴԱՍԻ 180մմ/Ж/Б ПЛИТА B20 180мм	- 2.6մ³/м³
Ø 16 A500, L=3000, ԸՆԴՀԱՆՈՒՐ ԵՐԿԱՐՈՒԹՅՈՒՆԸ/ОБЩ. ДЛИНА	- 252.0 գծ.մ/п.м.
Ø 8 A240, ԸՆԴՀԱՆՈՒՐ ԵՐԿԱՐՈՒԹՅՈՒՆԸ/ОБЩ. ДЛИНА	- 134.4 գծ.մ/п.м.
2. ՑԵՄԵՆՏԱՎԱՁԵ ՍԿԱՊ 30մմ ՀԱՍՏ./ШТУКАТУРКА ЦЕМ.ПЕСЧ. Р-РОМ 30мм	- 40.4մ²/м²
3. ԲԱՁԱԼՏԵ ՍԱԼԵՐ ՀԱՐԹԱԿՆԵՐԻ ՊԱՏԵՐԻ ՀԱՄԱՐ 30մմ ՀԱՍՏ. БАЗАЛЬТОВАЯ ПЛИТКА ДЛЯ ПЛОЩАДОК И СТЕН ТОЛЩ. 30мм	- 28.2մ²/м²
4. ԲԱՁԱԼՏԵ ՍԱԼԵՐ ԱՍՏԻՃԱՆՆԵՐԻ ԵՎ ՀԱՏԱԿԻ ՀԱՄԱՐ 30մմ ՀԱՍՏ. БАЗАЛЬТОВАЯ ПЛИТКА ДЛЯ ЛЕСТНИЦ И ПОЛОВ ТОЛЩ. 30мм	- 12.2մ²/м²
5. ԲԱՁԱԼՏԵ ԳԼԽԱՊԻՐ 40 մմ ՀԱՍՏ. БАЗЛЬТОВОЕ ОГОЛОВЬЕ ТОЛЩ. 40мм	- 8.4 գծմ/п.м.
6. ԱԼՅՈՒՄԻՆԵ ԲՈՆԱՅՈՂ АЛЮМИНИЕВЫЕ ПОРУЧНИ	- 6.0գծ.մ/п.м.

ՊԱՅՄԱՆԱԳԻՐ/Договор № ԱՔ-ԳՀԾՁԲ-25/41			ՀՀ Արմավիրի մարզի Արմավիր համայնքի Մայիսյան գյուղի չգործող մանկապարտեզի շենքի քանդման և նոր տիպային նախագծով շենքի կառուցման տեղակալման աշխատանքներ/Строительство детского сада поселка Маисян марза Арамавир, РА
Գծեց Начертил	Ս. ԵՍԱՅԱՆ С. Есаян		ՃԱՐՏԱՐԱՊԵՏԱԿԱՆ ԼՈՒԾՈՒՄՆԵՐ Архитектурные Решения
ՆԳՏՎԱՌ	Թ. ՀՄԱՅԱԿՅԱՆ Т. Амаякян		
ՊԱՇՏՈՆ Должность	ԱԶԳԱՆՈՒՆ Имя, Фамилия	ՍՏՈՐԱԳ Подпись	ՆԿՈՒՂԱՅԻՆ ՀԱՐԿԻՑ ԵԼՔԵՐ/ВЫХОДЫ ИЗ ПОДВАЛЬНОГО ЭТАЖА

Փուլ Стадия	Թերթ Лист	Թերթեր Листов
ԱՆ	ՃԼ-31/А-31	35

ինտերթեք
ԻՆՏԵՐ էներգիա ՍՊԸ
"ИнтерЭнергия" ООО

ՆԿՈՒՂԻ ՄՈՒՏՔ 2
ВХОД В ЦОКОЛЬНЫЙ ЭТАЖ 2

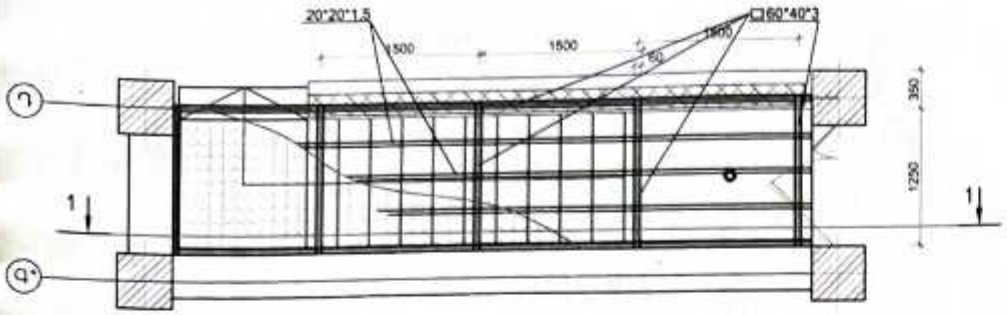

ԿՏՐՎԱԾՔ 2-2

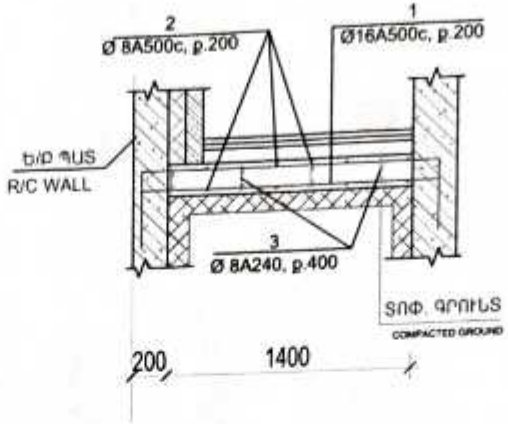

ՄԱՆՐԱՄԱՍՆԵՐԻ ՏԵՂԵԿԱԳԻՐ

Դիրք	Էսքիզ	
1	650 1700 650	L=3000 84 Հատ
3	110 80	L=270

ԿՏՐՎԱԾՔ 1-1

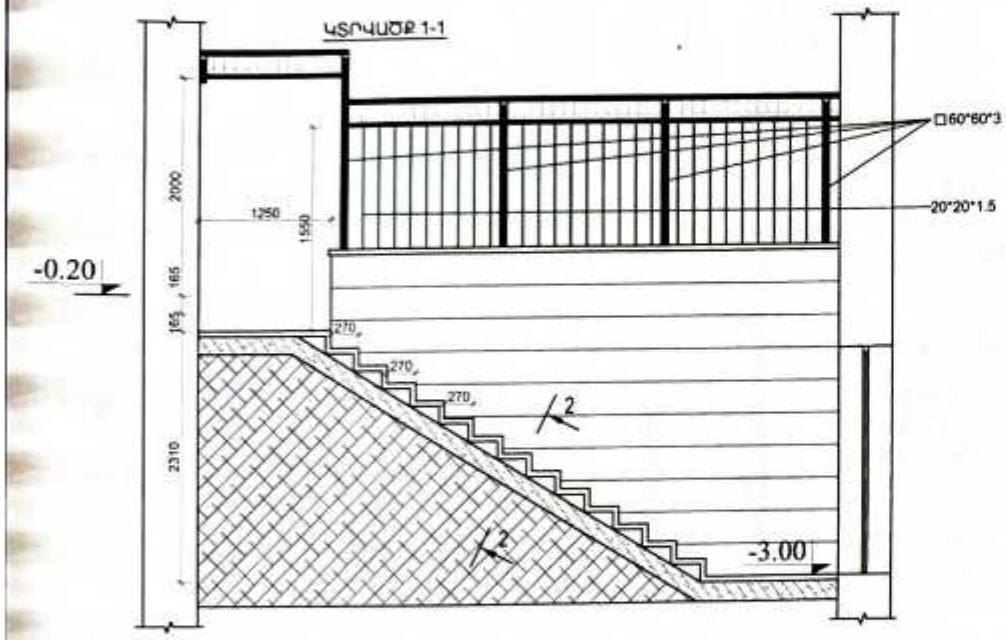

ԴԵՏԱԼ /ДЕТАЛЬ

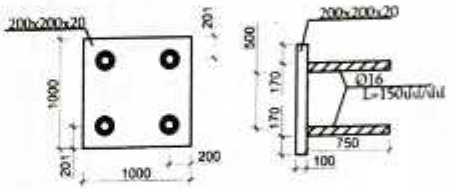

«ԼԱՎԱ» ՍՊԸ
ՓՈՐՁԱՔՆՆՈՒԹՅՈՒՆ
«___» _____ 20 թ.

ՆՅՈՒԹԻ ՑԱՆԿԸ ՆԿՈՒՂԻ ՄՈՒՏՔ 2 ՀԱՄԱՐ

1. ԵՐԿԱԹ/БЕТОНЕ ՍԱԼ B20 ԴԱՍԻ 180մմ/ ЖБ ПЛИТА - 2.6մ³
   Ø 16 A500, L=3000, ԸՆԴՀԱՆՈՒՐ ԵՐԿԱՐՈՒԹՅՈՒՆԸ - 252.000 գմ.մ
   Ø 8 A240, ԸՆԴՀԱՆՈՒՐ ԵՐԿԱՐՈՒԹՅՈՒՆԸ - 134.4 գմ.մ
2. ՋԵՄԵՆՏԱՎԱՔԵ ՍԿԱՊԱԼՊ СЛОЙ 30մմ ՀԱՍ. - 44.6մ²
3. ԲԱԶԱԼՏԵ ՍԱԼԵՐ ՀԱՐԹԱԿՆԵՐ ՊԱՏԵՐԻ ՀԱՄԱՐ 30մմ ՀԱՍ./ОБЛИЦОВКА БАЗАЛЬТОВЫМИ ПЛИТАМИ - 36.6մ²
4. ԲԱԶԱԼՏԵ ՍԱԼԵՐ ԱՍՏԻՃԱՆՆԵՐԻ ԵՎ ՀԱՏԱԿԻ ՀԱՄԱՐ 30մմ ՀԱՍ./ОБЛИЦОВКА БАЗАЛЬТОВЫМИ ПЛИТАМИ - 8.0մ²
5. ԲԱԶԱԼՏԵ ԳԼԽԱՊԻՐ 40 մմ ՀԱՍ. - 4.8գմմ
6. ԱԼՅՈՒՄԻՆԵ ԲՈՆԱԶՈՂ /ПЕРИЛЛА ИЗ АНОДИРОВАННОГО АЛЮМИНИЯ - 6.0գմ.մ
7. ՔԱՌԱՆԿՅՈՒՆ ՓՈՇԵՆԵՐԿՎԱԾ ԽՈՂՈՎԱԿ ՀԻՄՆԱԿՄԱՆՔԻ 60X60X3/ТРУБА КВАДРАТНАЯ - 22,2 մ/M
8. ՔԱՌԱՆԿՅՈՒՆ ՓՈՇԵՆԵՐԿՎԱԾ ԽՈՂՈՎԱԿ ԿԱՎԱՐՄԱՍԻՐ 20X20X1,5/ТРУБА КВАДРАТНАЯ - 28,0 մ/M
9. ՔԱՌԱՆԿՅՈՒՆ ՓՈՇԵՆԵՐԿՎԱԾ ԽՈՂՈՎԱԿ ԴԵԿՈՐԱՏԻՎ 20X20X3/ТРУБА КВАДРАТНАЯ - 33.3 մ/M
10. ԱՆԿՅՈՒՆԱԿ ՓՈՇԵՆԵՐԿՎԱԾ ԽՈՂՈՎԱԿ 75X50X5/УГОЛОК - 6.0 մ/M
11. ՄԵՏԱՂԱԿՌԻՆԴՐ/ МЕТАЛ. ЧЕРЕПИЦА - 11.0 մ²

Մետ. կոնստրուկցիա/
метал.конструкция

Հ/Հ N/N	ԳՈՍՏ/ГОСТ	Չափսերը/Размеры (մմ/мм)	Հաստ./Тол. (մ)	1գ/մ-ի քաշը(կգ)/Масса 1м/кг	Երկ./Дл. (մմ/мм) L	Քանակ/Количество (հատ/шт)	Մետ. քաշը (կգ)/Об. вес(кг)
Մետ. կոնստրուկցիա/метал.конструкция						1	162.5
1	ГОСТ.8645-68.	60x40	5	4.3	35100	-	151
2	ГОСТ.19903-2015	200x200	20	-	-	10	6.3
3	ГОСТ.5781-82	16		1.375	150	40	8.3
4	ГОСТ.8639-82	20x20	1.5	0.841	4530	3	11.5
Ընդամեն՝ խող/Сумм.тр.							151
Ընդամեն՝ մետ. թիթեղ/Сумм метал. лист							11.5

ՊԱՅՄԱՆԱԳԻՐ/ Договор № ԱՔ-ԳՀԾՁԲ-25/41			ՀՀ Արմավիրի մարզի Արմավիր համայնքի Մայիսյան գյուղի չգործող մանկապարտեզի շենքի քանդման և նոր տիպային նախագծով շենքի կառուցման տեղակապման աշխատանքներ/Строительство детского сада поселка Маисян марза Арамавир, РА
ԳԼԽԱՎ Начальник	Ս. ԵՍԱՅԱՆ С. Есаян		ՃԱՐՏԱՐԱՊԵՏԱԿԱՆ ԼՈՒԾՈՒՄՆԵՐ Архитектурные Решения
ՆԱԽԱԳԻԾ	Թ. ՀՈՎՀԱՆՆԻՍՅԱՆ Т. Амбарян		
ՊԱՇՏՈՆ Должность	ԱԶԳԱՆՈՒՆ Имя, Фамилия	ՍՏՈՐԱԳՐՈՒԹՅՈՒՆ Подпись	

ՓՈՒԼ Стадия	ԹԵՐԹ Лист	ԹԵՐԹԵՐ Листов	
ՄՆ	ՃԼ-32/А-32	35	
ՆԿՈՒՂԱՅԻՆ ՀԱՐԿԻՑ ԵԼՔԵՐ/ ВЫХОДЫ ИЗ ПОДВАЛЬНОГО ЭТАЖА		ԻՆՏԵՐ ԷՆԵՐԳԻԱ ՍՊԸ "ИнтерЭнергия" ООО	

ՀԱՐԹԱԿ-1, ԹԵՔԱՀԱՐԹԱԿ 1/
ПЛОЩАДКА-1, ПАНДУС-1

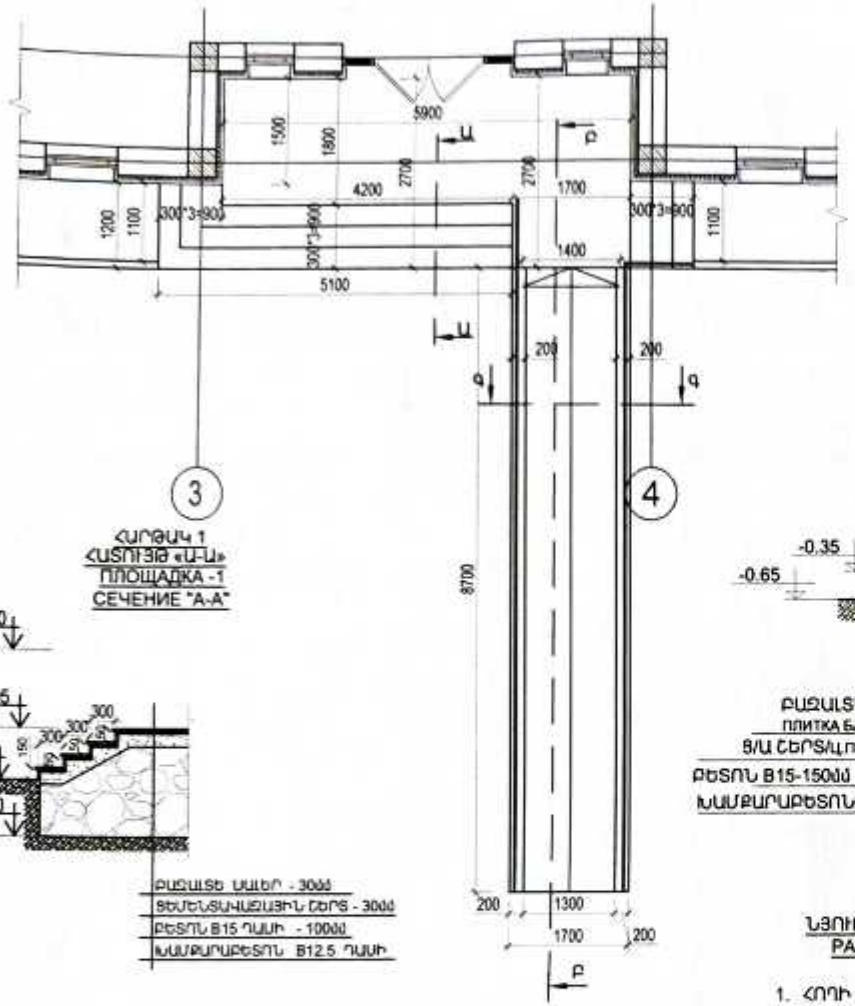

ՀԱՐԹԱԿ 1
ՀԱՏՈՒՅԹ «Ա-Ա»
ПЛОЩАДКА -1
СЕЧЕНИЕ "А-А"

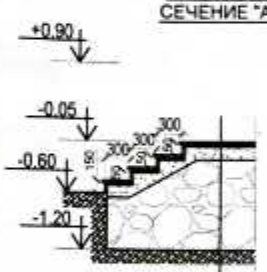

ԲԱԶԱԼՏԵ ՍԱԼԵՐ - 30մմ
ՑԵՄԵՆՏԱՎԱԶԱՅԻՆ ՇԵՐՏ - 30մմ
ԲԵՏՈՆ B15 ԴԱՍԻ - 100մմ
ԽԱՄՔԱՐԱԲԵՏՈՆ B12.5 ԴԱՍԻ

ԹԵՔԱՀԱՐԹԱԿ 1
ՀԱՏՈՒՅԹ «Բ-Բ»

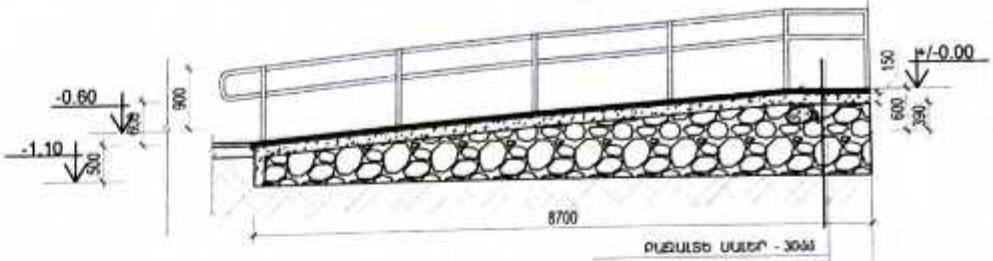

ԲԱԶԱԼՏԵ ՍԱԼԵՐ - 30մմ
ՑԵՄԵՆՏԱՎԱԶԱՅԻՆ ՇԵՐՏ - 30մմ
ԲԵՏՈՆ B15 ԴԱՍԻ - 150մմ
ԽԱՄՔԱՐԱԲԵՏՈՆ B12.5 ԴԱՍԻ

ՀԱՐԹԱԿ -1
ՀԱՏՈՒՅԹ «Գ-Գ»
ПЛОЩАДКА -1
СЕЧЕНИЕ "Г-Г"

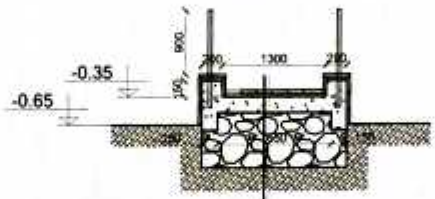

ԲԱԶԱԼՏԵ ՍԱԼԵՐ/
ПЛИТКА БАЗАЛЬТА - 30մմ/мм
Ց/Ա ՇԵՐՏ/Ц.ПЕСЧ.СЛОЙ-30մմ/мм
ԲԵՏՈՆ B15-150մմ /БЕТОН B15 -150мм
ԽԱՄՔԱՐԱԲԵՏՈՆ/БУТОБЕТОН B12.5

ՀԱՐԹԱԿ - 2
ПЛОЩАДКА-2

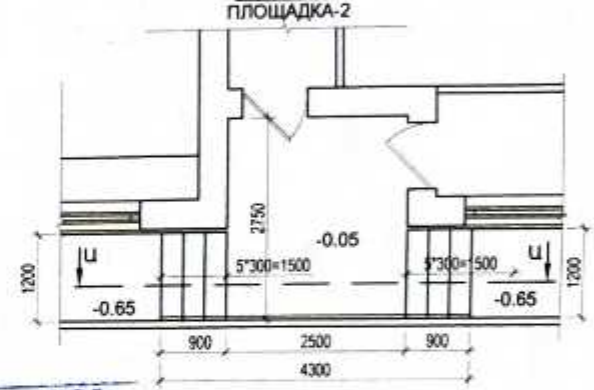

«ԼԼՎԼՈ» ՍՊԸ
ՓՈՐՁԱՔՆՆՈՒԹՅՈՒՆ
«___» ___ 20__ թ.

ՀԱՐԹԱԿ - 2
ՀԱՏՈՒՅԹ «Ա-Ա»
ПЛОЩАДКА-2

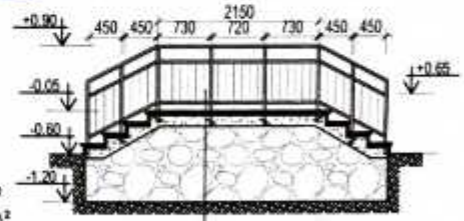

ԲԱԶԱԼՏԵ ՍԱԼԵՐ - 30մմ
ՑԵՄԵՆՏԱՎԱԶԱՅԻՆ ՇԵՐՏ - 30մմ
ԲԵՏՈՆ B15 ԴԱՍԻ - 100մմ
ԽԱՄՔԱՐԱԲԵՏՈՆ B12.5 ԴԱՍԻ

ՆՅՈՒԹԻ ԾԱԽՍԸ ՀԱՐԹԱԿ-1 ԹԵՔԱՀԱՐԹԱԿ -1 ՀԱՄԱՐ

1. ՀՈՂԻ ՓՈՐՈՒՄ ԵՎ ՏԵՂԱՓՈԽՈՒՄ - 11.91 մ³
2. ԽԱՄՔԱՐԱԲԵՏՈՆ B 12.5 ԴԱՍԻ* - 25.04 մ³
3. ԲԵՏՈՆ B15 ԴԱՍԻ 150մմ - 5.0 մ³
4. ՑԵՄԵՆՏԱՎԱԶԵ ՍԿԱՊ 30մմ ՀԱՍՏ. - 27.3 մ²
5. ԲԱԶԱԼՏԵ ՍԱԼԵՐ ՀԱՐԹԱԿՆԵՐԻ ԵՎ ԱՍՏԻՃԱՆՆԵՐԻ ՀԱՄԱՐ 30մմ ՀԱՍՏ. - 27.3 մ²
6. ԲԱԶԱԼՏԵ ՍԱԼԵՐ ՀԱՐԹԱԿՆԵՐԻ ԵՎ ԱՍՏԻՃԱՆՆԵՐԻ ԿՈՂԱՅԻՆ ՄԱՍԵՐԻ ՀԱՄԱՐ 30մմ ՀԱՍՏ. - 12.5 մ²
7. ԲԱԶԱԼՏԵ ԵԶՐԱՔԱՐ 80x100մմ(h) ԿՏՐՎԱԾՔԻ - 9.2 գծ.մ
8. ՄԵՏԱՂԱԿԱՆ ԱՆԿԵՈՆԵՐ Φ=10մմ, L=150մմ, Ք.400մմ - 64 հատ
9. ԱՐՏԱՔԻՆ ՀԱՐԹԱԿՆԵՐՈՒՄ ԲԱԶՐԻՔ ԱՆՈՂԱՑՎԱԾ ԱԼՅՈՒՄԻՆԵ ՀԱՎԱՔՈՎԻ ՊԵՏԱԼՆԵՐԻՑ - 17.5 գծմ

ՆՅՈՒԹԻ ԾԱԽՍԸ ՀԱՐԹԱԿԻ 2-Ի ՀԱՄԱՐ
РАСХОД МАТЕРИАЛОВ ПЛОЩ. 2

1. ՀՈՂԻ (III ԿԱՐԳ) ՓՈՐՈՒՄ ԵՎ ՏԵՂԱՓՈԽՈՒՄ - 3.3մ³
2. ԽԱՄՔԱՐԱԲԵՏՈՆ B12.5 ԴԱՍԻ - 6.6մ³
3. ԲԵՏՈՆ B15 ԴԱՍԻ 150մմ - 1.4 մ³
4. ՑԵՄԵՆՏԱՎԱԶԵ ՍԿԱՊ 30մմ ՀԱՍՏ. - 12.7մ²
5. ԲԱԶԱԼՏԵ ՍԱԼԵՐ ՀԱՐԹԱԿԻ ԵՎ ԱՍՏԻՃԱՆՆԵՐԻ ՀԱՄԱՐ 30մմ ՀԱՍՏ. -6.2մ²
6. ԲԱԶԱԼՏԵ ՍԱԼԵՐ ՀԱՐԹԱԿԻ ԿՈՂԱՅԻՆ ՄԱՍԵՐԻ ՀԱՄԱՐ 30մմ ՀԱՍՏ. - 6.5մ²
7. ՄԵՏԱՂԱԿԱՆ ԱՆԿԵՈՆԵՐ Φ=10մմ, L=150մմ, Ք.400մմ - 5.0կգ
8. ԲԱԶԱԼՏԵ ԵԶՐԱՔԱՐ 50x100մմ(h) ԿՏՐՎԱԾՔԻ - 1.2գմ
9. ՓՈՇԵՆԵՐԿԿԱԾ ՃԱՂԱՇԱՐԻ ՏԵՂԱԴՐՈՒՄ - 5.6 գմ

ՊԱՅՄԱՆԱԳԻՐ/ Договор № ԱԲ-ԳՀՇՋԲ-25/41			ՀՀ Արմավիրի մարզի Արմավիր համայնքի Մայիսյան գյուղի չգործող մանկապարտեզի շենքի քանդման և նոր տիպային նախագծով շենքի կառուցման տեղակալման աշխատանքներ/Строительство детского сада поселка Маисян,марза Арамавир, РА
Գլխավոր Начальник	Ս. ԵՍԱՅԱՆ С. Есаян		ՃԱՐՏԱՐԱՊԵՏԱԿԱՆ ԼՈՒԾՈՒՄՆԵՐ Архитектурные Решения
ԿՈՂՄԱՆ Т. Амакян	Թ. ՀԱՄԱԿՅԱՆ		ՀԱՐԹԱԿ-1, ԹԵՔԱՀԱՐԹԱԿ 1,ՀԱՐԹԱԿ-2, ПЛОЩАДКА-1, ПАНДУС-1,ПЛОЩАДКА-2
Պաշտոն Должность	Անուն, Ազգանուն Имя, Фамилия	Ստորագրություն Подпись	

ՓՈՒ Стадия	ԹՈՐԹ Лист	ԹԵՐԹԵՐ Листов
ԱՆ	ԱԼ-33/Ա-33	35

ԻՆՏԵՐ Էներգիա ՍՊԸ "ИнтерЭнергия" ООО

ՀԱՐԹԱԿ - 4
ПЛОЩАДКА-4

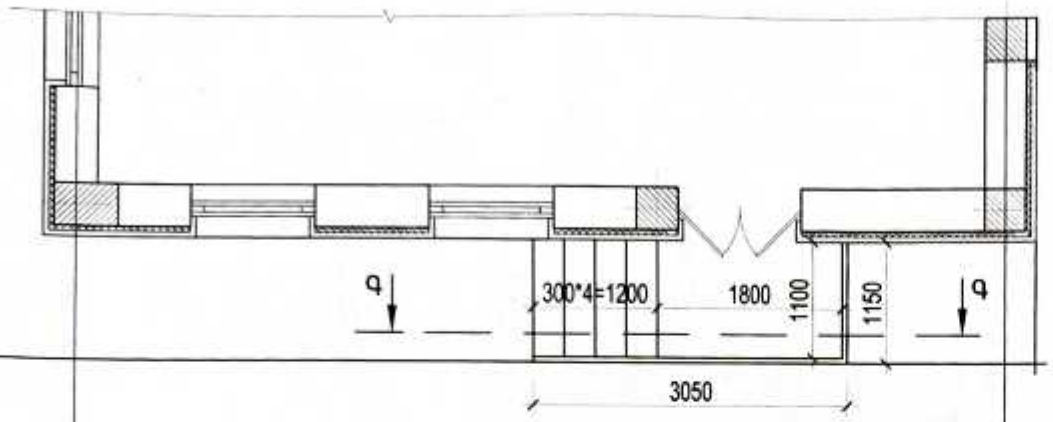

ՀԱՐԹԱԿ - 3
ПЛОЩАДКА-3

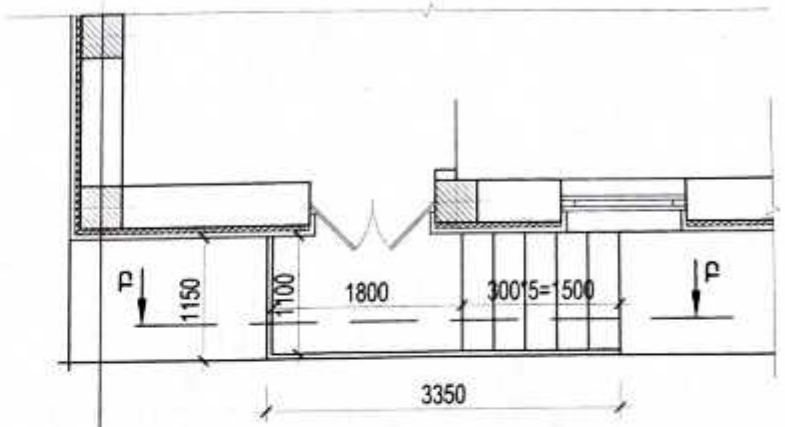

6

4

3

ՀԱՐԹԱԿ - 4 ՀԱՏՈՒՅԹ «Գ-Գ»
ПЛОЩАДКА-4

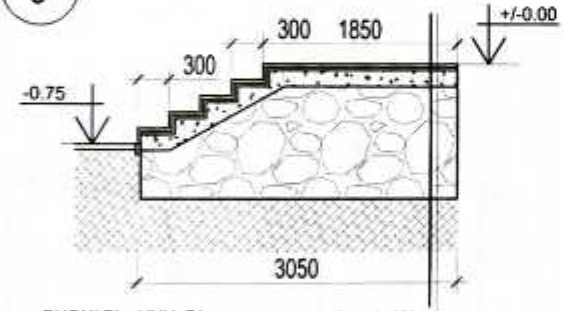

ԲԱԶԱԼՏԵ ՍԱԼԵՐ/ПЛИТКА БАЗАЛЬТА - 30մմ/мм
Ց/Ա ՇԵՐՏ/Ц.ПЕСЧ.СЛОЙ-30մմ/мм
ԲԵՏՈՆ B15-150մմ/БЕТОН B15 -150мм
ԽԱՄՔԱՐԱԲԵՏՈՆ/БУТОБЕТОН B12.5

ՀԱՐԹԱԿ - 3 ՀԱՏՈՒՅԹ «Բ-Բ»
ПЛОЩАДКА-3

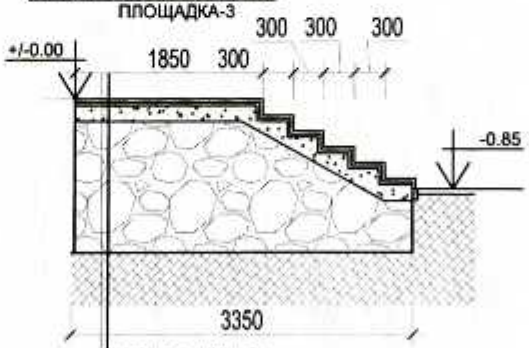

ԲԱԶԱԼՏԵ ՍԱԼԵՐ/ПЛИТКА БАЗАЛЬТА - 30մմ/мм
Ց/Ա ՇԵՐՏ/Ц.ПЕСЧ.СЛОЙ-30մմ/мм
ԲԵՏՈՆ B15-150մմ/БЕТОН B15 -150мм
ԽԱՄՔԱՐԱԲԵՏՈՆ/БУТОБЕТОН B12.5

ՆՅՈՒԹԻ ԾԱԽՍԸ ՀԱՐԹԱԿԻ 4-Ի ՀԱՄԱՐ
РАСХОД МАТЕРИАЛОВ ПЛОЩ.4

1. ՀՈՂԻ (III ԿԱՐԳ) ՓՈՐՈՒՄ ԵՎ ՏԵՂԱՓՈԽՈՒՄ - 1.77 մ³
2. ԽԱՄՔԱՐԱԲԵՏՈՆ B12.5 ԴԱՍԻ - 3.1 մ³
3. ԲԵՏՈՆ B15 ԴԱՍԻ 100 մմ - 0.56 մ³
4. ՑԵՄԵՆՏԱՎԱՁԵ ՍՎԱՂ 30 մմ ՀԱՍՏ. - 4.72 մ²
5. ԲԱԶԱԼՏԵ ՍԱԼԵՐ ՀԱՐԹԱԿՆԵՐԻ ԵՎ ԱՍՏԻՃԱՆՆԵՐԻ ՀԱՄԱՐ 30 մմ ՀԱՍՏ. - 4.72մ²
7. ԲԱԶԱԼՏԵ ՍԱԼԵՐ ՀԱՐԹԱԿՆԵՐԻ ԿՈՂԱՅԻՆ ՄԱՍԵՐԻ ՀԱՄԱՐ 30 մմ ՀԱՍՏ. -2.80 մ²
8. ՄԵՏԱՂԱԿԱՆ ՄԱԿԵՌՆԵՐ Φ=10մմ, L=150մմ, Ք.400մմ - 20 հատ
9. ԲԱԶԱԼՏԵ ԵԶՐԱՔԱՐ 50x100մմ(h) ԿՏՐԿԱԾՔԻ - 1.2 գմ
10. ՓՈՇԵՆԵՐԿԿԱԾ ՃԱՂԱՇԱՐԻ ՏԵՂԱԴՐՈՒՄ - 4.2 գթ.մ

ՆՅՈՒԹԻ ԾԱԽՍԸ ՀԱՐԹԱԿԻ 3-Ի ՀԱՄԱՐ
РАСХОД МАТЕРИАЛОВ ПЛОЩ. 3

1. ՀՈՂԻ (III ԿԱՐԳ) ՓՈՐՈՒՄ ԵՎ ՏԵՂԱՓՈԽՈՒՄ - 3.0 մ³
2. ԽԱՄՔԱՐԱԲԵՏՈՆ B12.5 ԴԱՍԻ - 3.89 մ³
3. ԲԵՏՈՆ B15 ԴԱՍԻ 100 մմ - 0.53 մ³
4. ՑԵՄԵՆՏԱՎԱՁԵ ՍՎԱՂ 30 մմ ՀԱՍՏ. - 4.83 մ²
5. ԲԱԶԱԼՏԵ ՍԱԼԵՐ ՀԱՐԹԱԿՆԵՐԻ ԵՎ ԱՍՏԻՃԱՆՆԵՐԻ ՀԱՄԱՐ 30 մմ ՀԱՍՏ. - 4.83 մ²
7. ԲԱԶԱԼՏԵ ՍԱԼԵՐ ՀԱՐԹԱԿՆԵՐԻ ԿՈՂԱՅԻՆ ՄԱՍԵՐԻ ՀԱՄԱՐ 30 մմ ՀԱՍՏ. -3.03 մ²
8. ՄԵՏԱՂԱԿԱՆ ՄԱԿԵՌՆԵՐ Φ=10մմ, L=150մմ, Ք.400մմ - 26 հատ
9. ԲԱԶԱԼՏԵ ԵԶՐԱՔԱՐ 50x100մմ(h) ԿՏՐԿԱԾՔԻ - 1.2 գմ
10. ՓՈՇԵՆԵՐԿԿԱԾ ՃԱՂԱՇԱՐԻ ՏԵՂԱԴՐՈՒՄ - 4.5 գթ.մ

«ԼԱՎՈ» ՍՊԸ
ՓՈՐՁԱԳԻՏՈՒԹՅՈՒՆ
«__» _____ 20__ թ.

ՊԱՅՄԱՆԱԳԻՐ/ Договор № ԱՔ-ԳՀՇՁԲ-25/41			<< Արմավիրի մարզի Արմավիր համայնքի Մայիսյան գյուղի չգործող մանկապարտեզի շենքի քանդման և նոր տիպային նախագծով շենքի կառուցման տեղակալման աշխատանքներ/Строительство детского сада поселка Маисян марза Арамавир, РА
Գծագ. Начерил	Ս. ԵՍԱՅԱՆ С. Есаян		ՃԱՐՏԱՐԱՊԵՏԱԿԱՆ ԼՈՒԾՈՒՄՆԵՐ Архитектурные Решения
Նգծագիր	Թ. ՀՄԱՅԱԿՅԱՆ Т. Амаякян		ՀԱՐԹԱԿ-3, ՀԱՐԹԱՔԱ-4 ПЛОЩАДКА-3, ПЛОЩАДКА-4
Պաշտոն Должность	Անուն, Ազգանուն Имя, Фамилия	Ստորագրություն Подпись	

Փուլ Стадия	Թերթ Лист	Թերթեր Листов
ԱՆ	ՃԼ-34/Ա-34	35

ԻՆՏԵՐ ԷՆԵՐԳԻԱ ՍՊԸ "ИнтерЭнергия" ООО

ՏԱՂԱԿԱՐԻ ՍԽԵՄԱՏԻԿ ԿԱՌՈՒՑՎԱԾՔԸ

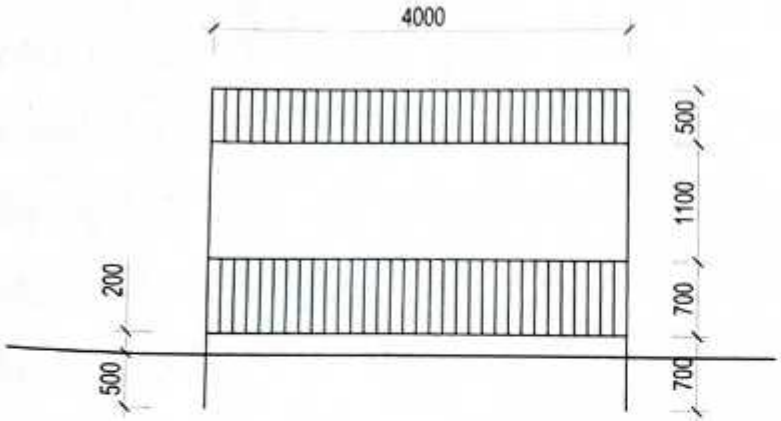

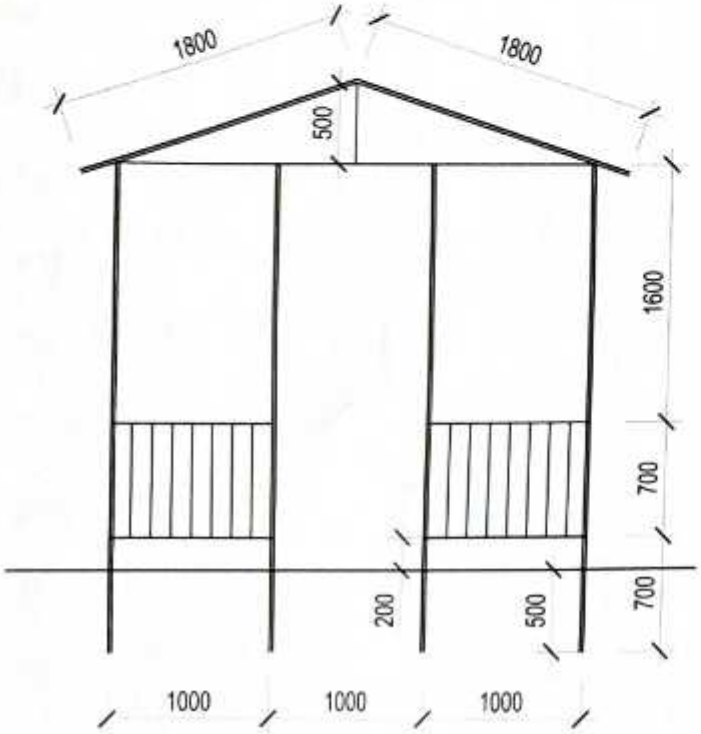

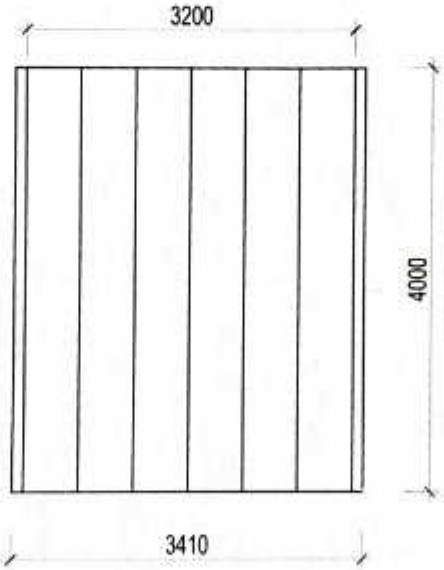

ՄԵԿ ՏԱՂԱԿԱՐԻ ՀԱՄԱՐ ՄԱՍՆԱԳԻՐ

1	ՄԵՏԱՂԱԿԱՆ ԽՈՂՈՎԱԿ	50*50	42	մ
2	ՄԵՏԱՂԱԿԱՆ ԽՈՂՈՎԱԿ	30*50	21	մ
3	ՄԵՏԱՂԱԿԱՆ ԽՈՂՈՎԱԿ	20*40	39	մ
4	ՄԵՏԱՂԱԿԱՆ ԽՈՂՈՎԱԿ	30*30	30	մ
5	ՄԵՏԱՂԱԿԱՆ ԽՈՂՈՎԱԿ	20*20	60	մ
6	ՄԵՏԱՂԵ ԿՂՄԻՆՂՐՆԵՐԻՑ ԹԻԹԵՂ 0.5 ՄՄ		16	մ^2
7	ԿԱՆՅՈՒԿ		4.3	մ
8	ՆԵՐԿ		2.5	կգ
9	ՓԱՅՏԵ ՉՈՐՍՈՒ 50*40 Մ /рейки/		65	գմ
			0.13	մ^3

«ԼԱՎԱ» ՍՊԸ
ՓՈՐՁԱՔՆՆՈՒԹՅՈՒՆ
«__» _____ 20__ թ.

ՊԱՅՄԱՆԱԳԻՐ/ Договор № ԱՔ-ԳՀՇՁԲ-25/41	<< Արմավիրի մարզի Արմավիր համայնքի Մայիսյան գյուղի չգործող մանկապարտեզի շենքի բանդման և նոր տիպային նախագծով շենքի կառուցման տեղակապման աշխատանքներ/Строительство детского сада поселка Маисян,марза Арамавир, РА		
ԳԼԽԻՊ Начертил: Ս. ԵՍԱՅԱՆ С. Есаян	ճԱՐՏԱՐԱՊԵՏԱԿԱՆ ԼՈՒԾՈՒՄՆԵՐ Архитектурные Решения	ՓՈՒԼ Стадия: ԱՆ	ՑԵՐԹ Лист: 35 / ՑԵՐԹԵՐ Листов: 35
ՆԱԽԱԳԱԾ Թ. ԱՄԱՅԱԿՅԱՆ Т. Амаякян	ՏԱՂԱԿԱՐԻ ՍԽԵՄԱՏԻԿ ԿԱՌՈՒՑՎԱԾՔԸ КОНСТРУКТИВНАЯ СХЕМА БЕСЕДКИ	ԻՆԺԵՐ ՀԵՏԳՐԻ ՍՊԸ "ИнтерЭнергия" ООО	
ՊԱՇՏՈՆ Должность / ԱԶԳԱՆՈՒՆ Имя, Фамилия / ՍՏՈՐԱԳ Подпись			